ภาคผนวก

ภาคผนวก

วันที่ออกหนังสือเห็นชอบวันที่ 14 ธันวาคม 2559 (เลขที่หนังสือเห็นชอบ ทส. 1009.5/15275)

ภาคผนวกที่ 1 ข้อควรปฏิบัติขณะเกิดแผ่นดินไหว

ภาคผนวกที่ 2 เบอร์โทรศัพท์กรณีฉุกเฉิน

ภาคผนวกที่ 3 เอกสารแต่งตั้งเจ้าหน้าที่ดูแลระบบบำบัดน้ำเสีย

ภาคผนวกที่ 4 บัญชีรายชื่อผู้พักอาศัยที่มีรถยนต์ส่วนตัว

ภาคผนวกที่ 5 รายชื่อและแผนผังทีมนิติบุคคล

ภาคผนวกที่ 6 เอกสารตรวจสอบระบบไฟฟ้า

ภาคผนวกที่ 7 ใบรับรองการก่อสร้าง ดัดแปลงอาคาร หรือรื้อถอนอาคาร

ภาคผนวกที่ 8 ใบอนุญาตก่อสร้าง

ภาคผนวกที่ 9 ใบอนุญาตประกอบกิจการ

ภาคผนวกที่ 10 กรมธรรม์ประกันภัย

ภาคผนวกที่ 11 เอกสารผลการวิเคราะห์คุณภาพน้ำ

ภาคผนวกที่ 12 หนังสืออนุญาตขึ้นทะเบียนห้องปฏิบัติการวิเคราะห์เอกชน

ภาคผนวกที่ 13 เอกสารฝึกอบรมการดับเพลิงและซ้อมอพยพหนีไฟ

สำเนาหนังสือเห็นชอบ
จากสำนักงานนโยบายและแผน
ทรัพยากรธรรมชาติและสิ่งแวดล้อม

ภาคผนวกที่ 1
ข้อปฏิบัติขณะเกิดแผ่นดินไหว

SAFE STEPS
วิธีการรับมือ เมื่อเกิดเหตุแผ่นดินไหว
มีสติ ไม่ตื่นตระหนก!!! ข้อควรปฏิบัติเมื่อเกิดแผ่นดินไหว
!?
เมื่อรู้สึกถึงการสั่นไหว
ใช้บันไดไม่ใช้ลิฟต์
มอบใต้โต๊ะที่แข็งแรง
เอามือป้องกันหัว
และคอจากของหล่นใส่
ไม่อยู่ใกล้ประตู
ไม่หลบใต้บันได
STOP
ขับรถให้อยู่ที่โล่งแจ้ง
ไม่อยู่ใกล้สะพาน
!?
ออกห่างจากชั้นวางของ
เพราะของอาจจะหล่นใส่
ออกห่างจากอาคารสูง
หรือ เสาไฟฟ้า
จากเหตุการณ์แผ่นดินไหว สปป.ลาว และสามารถ รับรู้แรงสั่นไหว ถึงกรุงเทพฯ เช้านี้ ทางทีมงานฝ่ายจัดการได้มีการตรวจสอบเบื้องต้นด้วยสายตา ในส่วนของโครงสร้างหลัก และโครงสร้างรอง รวมถึงบริเวณโดยรอบอาคารทันที พบว่าไม่มีความเสียหายใดๆ เกิดขึ้น ทั้งนี้ทางโครงการได้มีการติดตามเฝ้าระวังอย่างต่อเนื่องหากท่านเจ้าของร่วม ผู้พักอาศัยพบความเสียหายใดๆ ในห้องชุดและส่วนกลางสามารถแจ้งได้ที่ฝ่ายจัดการอาคารได้ทันที ขอบคุณค่ะ
ANANDA DEVELOPMENT
URBAN LIVING SOLUTIONS
ANANDA SMART LIVING

ภาคผนวกที่ 2
เบอร์โทรศัพท์กรณีฉุกเฉิน

หมายเลขโทรศัพท์ภายใน Extension Number

สำนักงานนิติบุคคล /Office	0
ประชาสัมพันธ์ / Information Desk	201
ห้องช่างอาคาร / Technician room	203
รปภ. / security guard	204
หน้าลิฟต์ ชั้น 28	128

หมายเลขโทรศัพท์ฉุกเฉิน Emergency Call Number

แจ้งเหตุด่วน เหตุร้าย	191
ศูนย์กู้ชีพนเรนทร	1669
ศูนย์ดับเพลิงกรุงเทพมหานคร	199
แจ้งไฟฟ้าขัดข้อง	1130
สำนักงานประปาพระโขนง	02-331-0031
กองปราบปราม	1195
จส.100	1137
สถานีดับเพลิง พระโขนง	02-311-4808
สถานีตำรวจ บางนา	02-396-1656-8
โรงพยาบาลศิครินทร์	02-366-9900
โรงพยาบาลกล้วยน้ำไท 2	02-746-8630
โรงพยาบาลไทยนครินทร์	02-361-2727
สำนักงานเขตบางนา	02-173-5253-7
ศูนย์เบาะแสอาชญากรรม	02-938-1988
ตำรวจท่องเที่ยว	1155
ตำรวจทางหลวง	1193

ภาคผนวกที่ 3
เอกสารแต่งตั้งเจ้าหน้าที่ดูแลระบบบำบัดน้ำเสีย

แบบบันทึกฝ่ายวิศวกรรม
หนังสือแต่งตั้งผู้ดูแลระบบบำบัดน้ำเสีย

ทางฝ่ายวิศวกรมมได้มีการทบทวนระบบและอุปกรณ์ต่างๆ ที่เกี่ยวข้องกับระบบบำบัดน้ำเสียของอาคารชุด ไอดีโอ โมบิ สุขุมวิท 66 ให้สามารถทำงานได้อย่างเป็นปกติประจำทุกเดือน จึงสมควรให้มีการแต่งตั้งคณะทำงานเพื่อดูแลระบบบำบัดน้ำเสีย โดยมีรายชื่อเจ้าหน้าที่ดูแลระบบบำบัดน้ำเสียประจำหน่วยงาน ไอดีโอ โมบิ 66 ดังนี้

1. นายรักษิต ไชยสุริยงค์ ตำแหน่ง หัวหน้าช่างอาคาร
2. นายเครดิต สังข์สุด ตำแหน่ง ช่างอาคาร
3. นายเอกวัฒน์ วงษ์ชนะ ตำแหน่ง ช่างอาคาร
4. นายอธิปัตย์ หนูมาก ตำแหน่ง ช่างอาคาร
5. นายอัครเดช วิเก็ง ตำแหน่ง ช่างอาคาร

รูปคณะทำงานดูแลระบบบำบัดน้ำเสีย

ผู้อนุมัติแต่งตั้ง

คุณ นันท์นภัส พิลาวุฒิ

ภาคผนวกที่ 4
บัญชีรายชื่อผู้พักอาศัยที่มีรถยนต์ส่วนตัว

บัญชีรายชื่อผู้พักอาศัยที่มีรถยนต์ส่วนตัว

ลำดับ	ชั้นที่	ชั้น	ห้องชุดเลขที่	ชื่อ - สกุลเจ้าของกรรมสิทธิ์	ทะเบียนรถคันที่ 1	ทะเบียนรถคันที่ 2	ทะเบียนรถคันที่ 3
1	7	07-01	2552/1	คุณวิชชุดา สุนีวัฒนมงคล	7 กม 3256 กทม.		
2	9	09-02	2552/32	คุณกาญจ์ธีรา วณิชแสงโสภณ	สม 924 กทม		
3	9	09-04	2552/34	นางอันรา จงวิจิตรเจริญ	2 กบ 8544 กทม		
4	10	10-03	2552/48	นายบัติ เกื้อวงศ์ตระกูล	2กล 7769 กทม.		
5	10	10-05	2552/50	นางถนอม จรูญรักษ์	ท 55825 กทม	ภ 7159 กทม	6 กร910 กทม.
6	10	10-06	2552/51	คุณภัทรา จายรัศมีวงศ์	3 กม 531 กทม.		
7	11	11-04	2552/64	คุณกฤษณา ตั้งสุวงศ์ไท	6 กค 9224 กทม.		
8	11	11-09	2552/69	คุณภัสรา เลอะมาติกุล	4 กล 4074 กทม.		
9	12	12-02	2552/77	นายชยานันท์ เกื้อกูลโกเมน	5 กจ 9162 กทม.		
10	12	12-04	2552/79	นางสาวมุกดา แซ่เจี๊ยว	ญห 350 กทม.		
11	12	12-06	2552/81	คุณกิตติพจน์ เรืองวนิช	ฆจ 7424 กทม.		
12	12	12-14	2552/89	นายชัยสิทธิ์ จิระพร	5กฉ 4071 กทม.	2 กบ 1904 กทม	
13	13	12A-01	2552/91	นายพันธกานต์ หลักกาญจนา	6 กถ 3850 กทม		
14	13	12A-11	2552/101	คุณศุภณัฐ เนื่องนิตย์นราพร	ฆอ 9362 กทม		
15	14	14-12	2552/117	นางสาวมัณฑนิจจ ชาติชินเชาว์วัฒ	2กง 321 กทม.		
16	15	15-11	2552/131	นายเกื้อกูล ธรรมเนียม	รบ 2110 กทม.		
17	16	16-10	2552/145	นางศุภพร เจริญนวรัตน์	1 กร 816 กทม.		
18	17	17-01	2552/151	นายชินณพงศ์ สิทธาจารุวิมน์	7 กม 6050 กทม.		
19	17	17-14	2552/164	นายอรรถชัย อานันทศุภกุล	3กด 9542 กทม.	3กฎ 1448 กทม.	7กถ 1447 กทม
20	18	18-01	2552/166	คุณวัชรินทร์ มั่นใจ	ฆล 3361 กทม.		
21	18	18-05	2552/170	นายสุวรรณ ชำนาญกิจวานิช	5 กบ 8674 กทม.	5 กบ 8674 กทม.	5 กบ 8674 กทม.
22	18	18-07	2552/172	นายเอกประเสริฐ กาญจนรังสรรค์	3กท515 กทม		
23	18	18-10	2552/175	คุณพิศมัย ลีขาว	ขน 2444 กทม		
24	18	18-14	2552/179	นางสาวศิราพร กิจเจริญการกุล	7 กย - 9786 กทม.	2ฮ-1485 กทม.	ฐก- 2677 กทม.
25	19	19-03	2552/183	นายฐิรวัฒน์ เจนศาสตรา	กว 5799 กทม.		
26	19	19-04	2552/184	นางสาวณัฐชา ศิริเวช	ย 1171 กทม		
27	19	19-06	2552/186	นางสาวเกียงเพ็ญ ศุภตระกูล	8 กท 6919 กทม.		
28	20	20-02	2552/197	นางสาวละออ โลวาวิศาริจ	ฆฐ 988 กทม.		
29	20	20-11	2552/206	นางสุนีย์ พร้อมประเสริฐ	4 กศ 9142 กทม.		
30	21	21-01	2552/211	นายณัฐพล วนินทานนท์	ฆฬ 162 กทม.		
31	21	21-02	2552/212	นายธฤเทพ ธรรมจินดา	ฆพ 6013 กทม		
32	21	21-04	2552/214	นางพนาศรี ศึกธรรมเจริญ	งค 5495 ชลบุรี	4 กธ 2244 กทม.	

ลำดับ	ชั้นที่	ชั้น	ห้องชุดเลขที่	ชื่อ - สกุลเจ้าของกรรมสิทธิ์	ทะเบียนรถคันที่ 1	ทะเบียนรถคันที่ 2	ทะเบียนรถคันที่ 3
33	22	22-03	2552/228	นายศิรัช ปริญญาเมธี	ษจ 5501 เชียงใหม่		
34	22	22-05	2552/230	นายรัช ชำนาญ ชาญชัยวานิช	ภง 800 กทม	5กฆ 5922 กทม.	5กฆ 5922 กทม.
35	23	23-01	2552/241	นางไหริน กันทะลักษณ์	6กค4987 กทม		
36	23	23-09	2552/249	นางสาวภัคจิรา จินานันท์	สว 4644 กทม	ญฬ 2453 กทม	
37	23	23-12A	2552/253	นางสาวปริศนา ปริสงค์	1 กฉ 9022 กทม.	6 กย 2703 กทม	
38	24	24-01	2552/256	นายถนอมชัย ภังคีริกุล	1กฬ 3535 กทม		
39	24	24-03	2552/258	นายณัฐพงศ์ รัตนจรัลกุล	4 ภห 9282 กทม.		
40	24	24-05	2552/260	นายปริญญา ธนรงค์ราชฐชัย	ฎร 8906 กทม.	5 กย 860 กทม.	6 กฆ 860 กทม
41	24	24-09	2552/264	นายวิสูตร ปรีชายิ่งสถิตย์	1 กล 6116 กทม.		
42	24	24-12	2552/267	คุณชนัญญา สุขยิ่ง	งจ 262 เชียงใหม่		
43	25	25-02	2552/272	คุณทวีพงษ์ เนาวราช	ฒถ 1090 กทม		
44	25	25-03	2552/273	คุณไพศาล จิราบัณฑรัตน์	1 กจ 1915 กทม.		
45	25	25-06	2552/275	คุณจีระบุร ไบโทรีวงศ์	1 กจ 165 กทม.		
46	25	25-09	2552/278	นางสาวสุนันทา เกตุยั่งยืนวงศ์	2 กก 7869 กทม.		
47	25	25-11	2552/280	คุณสราญจันทร์ จิตอนุกูลชัย	5 กย 1089 กทม		
48	26	26-02	2552/286	นางสาวปราญชลี รังสิยากูล	ฎจ 2414 กทม.		
49	26	26-09	2552/292	นางสาวนราภรณ์ แซ่ฟ่าง	1 กง 1638 กทม.	3 กบ 1080 กทม.	7 ก 3308 กทม.

ภาคผนวกที่ 5
รายชื่อและแผนผังทีมนิติบุคคล

Ideo mobi SUKHUMVIT 66
THE WORKS
โครงสร้างฝ่ายบริหารอาคาร
ผู้จัดการอาคาร
นันท์นภัส พิลาวุฒิ (นาง)
เจ้าหน้าที่การเงิน
ศิรินทิพย์ บุสภา (หนูแดง)
เจ้าหน้าที่ธุรการ
สุวิมล จันทร์รอด (นก)
หัวหน้าช่างอาคาร
รักษิต ไชยสุริยงค์ (อั๋น)
ช่างอาคาร (1)
เครดิต สังข์สุด (บอสส์)
ช่างอาคาร (2)
เอกวัฒน์ วงษ์ชนะ (โบกี้)
ช่างอาคาร (3)
อธิปัตย์ หนูมาก (โดม)
ช่างอาคาร (4)
อัครเดช วิเก็ง (แบงค์)
PROPERTY MANAGEMENT BY THE WORKS
02-036-6696
064-216-5609
Scan QR code to add line official

ภาคผนวกที่ 6
เอกสารตรวจสอบระบบไฟฟ้า

การตรวจสอบแผงจ่ายไฟฟ้าหลักของอาคารประจำวัน

Daily Main Distribution Board (MDB) Check List

อาคาร : IDEO MOBI SUKHUMVIT 66

หมายเหตุ :
รอบการตรวจเช็ค ■ รอบเช้า ☐ รอบบ่าย ☐ รอบดึก
โปรดระบุเครื่องหมาย ☑ ปกติ ☒ ไม่ปกติ

THE WORKS

รายละเอียด		ม.ค.-69														
		1	2	3	4	5	6	7	8	9	10	11	12	13	14	15
MDB No. 01	ไฟแสดงสถานะการทำงาน R, S,T (ติดตลอดเวลา)	/	/	/	/	/	/	/	/	/	/	/	/	/	/	/
	แรงดันไฟฟ้า (ปกติ 380-410 โวลท์)	/	/	/	/	/	/	/	/	/	/	/	/	/	/	/
	โหลดที่ใช้งาน /กระแสไฟฟ้า (แอมป์แปร์)	[illegible]	[illegible]	[illegible]	[illegible]	[illegible]	[illegible]	[illegible]	[illegible]	[illegible]	[illegible]	[illegible]	[illegible]	[illegible]	[illegible]	[illegible]
	สถานะชาร์จ ACB (ปกติชาร์จเต็ม)	/	/	/	/	/	/	/	/	/	/	/	/	/	/	/
	อุณหภูมิหม้อแปลง (ปกติไม่เกิน 80 C)	/	/	/	/	/	/	/	/	/	/	/	/	/	/	/
	Power Factor (ไม่ต่ำกว่า 0.8)	0.96	0.96	0.96	0.96	0.96	0.96	0.96	0.96	0.94	0.99	0.90	0.98	0.96	0.96	0.96
	ตำแหน่งสวิทช์ Capacitor Bank (Auto-O-Manual)	A	A	A	A	A	A	A	A	A	A	A	A	A	A	A
	สเต็ปการทำงาน Capacitor Bank (1-12)	3-5	3-5	3-5	3-5	3-5	3-5	3-5	3-5	3-5	3-5	3-5	3-5	3-5	3-5	3-5
MDB No. 02	ไฟแสดงสถานะการทำงาน R, S,T (ติดตลอดเวลา)	/	/	/	/	/	/	/	/	/	/	/	/	/	/	/
	แรงดันไฟฟ้า (ปกติ 380-410 โวลท์)	/	/	/	/	/	/	/	/	/	/	/	/	/	/	/
	โหลดที่ใช้งาน /กระแสไฟฟ้า (แอมป์แปร์)	[illegible]	[illegible]	[illegible]	[illegible]	[illegible]	[illegible]	[illegible]	[illegible]	[illegible]	[illegible]	[illegible]	[illegible]	[illegible]	[illegible]	[illegible]
	สถานะชาร์จ ACB (ปกติชาร์จเต็ม)	/	/	/	/	/	/	/	/	/	/	/	/	/	/	/
	อุณหภูมิหม้อแปลง (ปกติไม่เกิน 80 C)	/	/	/	/	/	/	/	/	/	/	/	/	/	/	/
	Power Factor (ไม่ต่ำกว่า 0.8)	1.00	1.00	1.00	1.00	1.00	1.00	1.00	1.00	1.00	1.00	1.00	1.00	1.00	1.00	1.00
	ตำแหน่งสวิทช์ Capacitor Bank (Auto-O-Manual)	A	A	A	A	A	A	A	A	A	A	A	A	A	A	A
	สเต็ปการทำงาน Capacitor Bank (1-12)	3-5	3-5	3-5	3-5	3-5	3-5	3-5	3-5	3-5	3-5	3-5	3-5	3-5	3-5	3-5
ตำแหน่งเบรคเกอร์ TIE (ปกติ Off /สปริงชาร์จเต็ม)																
EMDB (ATS)	เบรคเกอร์ด้าน Normal - On	/	/	/	/	/	/	/	/	/	/	/	/	/	/	/
	ATS เบรคเกอร์ด้าน Emergency - OFF	/	/	/	/	/	/	/	/	/	/	/	/	/	/	/
	ATS เบรคเกอร์ด้าน Emergency - สปริงชาร์จเต็ม	/	/	/	/	/	/	/	/	/	/	/	/	/	/	/
	ตำแหน่งสวิทช์เครื่องปั่นไฟสำรอง (Auto-O-Manual)	A	A	A	A	A	A	A	A	A	A	A	A	A	A	A
EMDB (ATS)	เบรคเกอร์ด้าน Normal - On															
	ATS เบรคเกอร์ด้าน Emergency - OFF															
	ATS เบรคเกอร์ด้าน Emergency - สปริงชาร์จเต็ม															
	ตำแหน่งสวิทช์เครื่องปั่นไฟสำรอง (Auto-O-Manual)															
ตรวจสอบความผิดปกติของเสียงและกลิ่น		/	/	/	/	/	/	/	/	/	/	/	/	/	/	/
ตรวจสอบอุณหภูมิภายในห้อง (ระบุ องศา)		28°	28°	26°	28	28	28	28	28	28	23°	27°	26	26	26°	26°
ผู้จดบันทึก	ช่างอาคาร	[illegible]	[illegible]	[illegible]	[illegible]	[illegible]	[illegible]	[illegible]	[illegible]	[illegible]	[illegible]	[illegible]	[illegible]	[illegible]	[illegible]	[illegible]
ผู้ตรวจสอบ	หัวหน้าช่าง	[illegible]								[illegible]						
รับทราบโดย	ผู้จัดการอาคาร	[illegible]								[illegible]						

THE WORKS COMMUNITY MANAGEMENT CO.,LTD.

ENG-SF-007 / REV.03 / 15 กุมภาพันธ์ 2566 / Page 1/2

การตรวจสอบแผงจ่ายไฟฟ้าหลักของอาคารประจำวั.

Daily Main Distribution Board (MDB) Check List

อาคาร : IDEO MOBI SUKHUMVIT 66

หมายเหตุ :
รอบการตรวจเช็ค ■ รอบเช้า ☐ รอบบ่าย ☐ รอบดึก
โปรดระบุเครื่องหมาย ☑ ปกติ ☒ ไม่ปกติ

THE WORKS

รายละเอียด		ม.ค.-69 16	17	18	19	20	21	22	23	24	25	26	27	28	29	30	31	หมายเหตุ
MDB No. 01	ไฟแสดงสถานะการทำงาน R, S,T (ติดตลอดเวลา)	✓	✓	✓	✓	✓	✓	✓	✓	✓	✓	✓	✓	✓	✓	✓	✓	
	แรงดันไฟฟ้า (ปกติ 380-410 โวลท์)	✓	✓	✓	✓	✓	✓	✓	✓	✓	✓	✓	✓	✓	✓	✓	✓	
	โหลดที่ใช้งาน /กระแสไฟฟ้า (แอมป์แปร์)	[illegible]	[illegible]	[illegible]	[illegible]	[illegible]	[illegible]	[illegible]	[illegible]	[illegible]	[illegible]	[illegible]	[illegible]	[illegible]	[illegible]	[illegible]	[illegible]	
	สถานะชาร์จ ACB (ปกติชาร์จเต็ม)	✓	✓	✓	✓	✓	✓	✓	✓	✓	✓	✓	✓	✓	✓	✓	✓	
	อุณหภูมิหม้อแปลง (ปกติไม่เกิน 80 C)	✓	✓	✓	✓	✓	✓	✓	✓	✓	✓	✓	✓	✓	✓	✓	✓	
	Power Factor (ไม่ต่ำกว่า 0.8)	0.96	0.94	0.96	0.96	0.96	0.96	0.96	0.97	0.96	0.96	0.96	0.96	0.96	0.96	0.96	0.96	
	ตำแหน่งสวิทช์ Capacitor Bank (Auto-O-Manual)	A	A	A	A	A	A	A	A	A	A	A	A	A	A	A	A	
	สเต็ปการทำงาน Capacitor Bank (1-12)	3-5	3-5	3-5	3-5	3-5	3-5	3-5	3-5	3-5	3-5	3-5	3-5	3-5	3-5	3-6	3-5	
MDB No. 02	ไฟแสดงสถานะการทำงาน R, S,T (ติดตลอดเวลา)	✓	✓	✓	✓	✓	✓	✓	✓	✓	✓	✓	✓	✓	✓	✓	✓	
	แรงดันไฟฟ้า (ปกติ 380-410 โวลท์)	✓	✓	✓	✓	✓	✓	✓	✓	✓	✓	✓	✓	✓	✓	✓	✓	
	โหลดที่ใช้งาน /กระแสไฟฟ้า (แอมป์แปร์)	[illegible]	[illegible]	[illegible]	[illegible]	[illegible]	[illegible]	[illegible]	[illegible]	[illegible]	[illegible]	[illegible]	[illegible]	[illegible]	[illegible]	[illegible]	[illegible]	
	สถานะชาร์จ ACB (ปกติชาร์จเต็ม)	✓	✓	✓	✓	✓	✓	✓	✓	✓	✓	✓	✓	✓	✓	✓	✓	
	อุณหภูมิหม้อแปลง (ปกติไม่เกิน 80 C)	✓	✓	✓	✓	✓	✓	✓	✓	✓	✓	✓	✓	✓	✓	✓	✓	
	Power Factor (ไม่ต่ำกว่า 0.8)	1.00	1.00	1.00	1.00	1.00	1.00	1.00	1.00	1.00	1.00	1.00	1.00	1.00	1.00	1.00	1.00	
	ตำแหน่งสวิทช์ Capacitor Bank (Auto-O-Manual)	A	A	A	A	A	A	A	A	A	A	A	A	A	A	A	A	
	สเต็ปการทำงาน Capacitor Bank (1-12)	3-5	3-5	3-5	3-5	3-5	3-5	3-5	3-5	3-5	3-5	3-5	3-5	3-5	3-5	3-5	3-5	
ตำแหน่งเบรคเกอร์ TIE (ปกติ Off /สปริงชาร์จเต็ม)																		
EMDB (ATS)	เบรคเกอร์ด้าน Normal - On	✓	✓	✓	✓	✓	✓	✓	✓	✓	✓	✓	✓	✓	✓	✓	✓	
	ATS เบรคเกอร์ด้าน Emergency - OFF	✓	✓	✓	✓	✓	✓	✓	✓	✓	✓	✓	✓	✓	✓	✓	✓	
	ATS เบรคเกอร์ด้าน Emergency - สปริงชาร์จเต็ม	✓	✓	✓	✓	✓	✓	✓	✓	✓	✓	✓	✓	✓	✓	✓	✓	
	ตำแหน่งสวิทช์เครื่องปั่นไฟสำรอง (Auto-O-Manual)	A	A	A	A	A	A	A	A	A	A	A	A	A	A	A	A	
EMDB (ATS)	เบรคเกอร์ด้าน Normal - On																	
	ATS เบรคเกอร์ด้าน Emergency - OFF																	
	ATS เบรคเกอร์ด้าน Emergency - สปริงชาร์จเต็ม																	
	ตำแหน่งสวิทช์เครื่องปั่นไฟสำรอง (Auto-O-Manual)																	
ตรวจสอบความผิดปกติของเสียงและกลิ่น		✓	✓	✓	✓	✓	✓	✓	✓	✓	✓	✓	✓	✓	✓	✓	✓	
ตรวจสอบอุณหภูมิภายในห้อง (ระบุ องศา)		26	[illegible]	[illegible]	[illegible]	[illegible]	26	[illegible]	[illegible]	[illegible]	[illegible]	28°	28°	28	[illegible]	[illegible]	[illegible]	
ผู้จดบันทึก	ช่างอาคาร	(signature)	(signature)	(signature)	(signature)	(signature)	(signature)	(signature)	(signature)	(signature)	(signature)	(signature)	(signature)	(signature)	(signature)	(signature)	(signature)	
ผู้ตรวจสอบ	หัวหน้าช่าง	(signature)								(signature)								
รับทราบโดย	ผู้จัดการอาคาร	(signature)																

THE WORKS COMMUNITY MANAGEMENT CO.,LTD.

ENG-SF-007 / REV.03 / 16 กุมภาพันธ์ 2566 / Page 2/2

การตรวจสอบแผงจ่ายไฟฟ้าหลักของอาคารประจำวัน

Daily Main Distribution Board (MDB) Check List

อาคาร : IDEO MOBI SUKHUMVIT 66

หมายเหตุ :
รอบการตรวจเช็ค ☐ รอบเช้า ■ รอบบ่าย ☐ รอบดึก
โปรดระบุเครื่องหมาย ☑ ปกติ ☒ ไม่ปกติ

THE WORKS

รายละเอียด		ม.ค.-69 1	2	3	4	5	6	7	8	9	10	11	12	13	14	15	
MDB No. 01	ไฟแสดงสถานะการทำงาน R, S,T (ติดตลอดเวลา)	✓	✓	✓	✓	✓	✓	✓	✓	✓	✓	✓	✓	✓	✓	✓	
	แรงดันไฟฟ้า (ปกติ 380-410 โวลท์)	✓	✓	✓	✓	✓	✓	✓	✓	✓	✓	✓	✓	✓	✓	✓	
	โหลดที่ใช้งาน /กระแสไฟฟ้า (แอมป์แปร์)	[illegible]	[illegible]	[illegible]	[illegible]	[illegible]	[illegible]	[illegible]	[illegible]	[illegible]	[illegible]	[illegible]	[illegible]	[illegible]	[illegible]	[illegible]	
	สถานะชาร์จ ACB (ปกติชาร์จเต็ม)	✓	✓	✓	✓	✓	✓	✓	✓	✓	✓	✓	✓	✓	✓	✓	
	อุณหภูมิหม้อแปลง (ปกติไม่เกิน 80 C)	✓	✓	✓	✓	✓	✓	✓	✓	✓	✓	✓	✓	✓	✓	✓	
	Power Factor (ไม่ต่ำกว่า 0.8)	0.96	0.96	0.94	0.94	0.94	0.94	0.99	0.99	0.99	0.94	0.94	0.94	0.94	0.94	0.94	
	ตำแหน่งสวิทช์ Capacitor Bank (Auto-O-Manual)	A	A	A	A	A	A	A	R	R	R	A	A	A	R	R	
	สเต็ปการทำงาน Capacitor Bank (1-12)	3-6	3-5	3-5	3-5	3-5	3-5	3-5	3-5	3-5	3-5	3-5	3-5	3-5	3-5	3-5	
MDB No. 02	ไฟแสดงสถานะการทำงาน R, S,T (ติดตลอดเวลา)	✓	✓	✓	✓	✓	✓	✓	✓	✓	✓	✓	✓	✓	✓	✓	
	แรงดันไฟฟ้า (ปกติ 380-410 โวลท์)	✓	✓	✓	✓	✓	✓	✓	✓	✓	✓	✓	✓	✓	✓	✓	
	โหลดที่ใช้งาน /กระแสไฟฟ้า (แอมป์แปร์)	[illegible]	[illegible]	[illegible]	[illegible]	[illegible]	[illegible]	[illegible]	[illegible]	[illegible]	[illegible]	[illegible]	[illegible]	[illegible]	[illegible]	[illegible]	
	สถานะชาร์จ ACB (ปกติชาร์จเต็ม)	✓	✓	✓	✓	✓	✓	✓	✓	✓	✓	✓	✓	✓	✓	✓	
	อุณหภูมิหม้อแปลง (ปกติไม่เกิน 80 C)	✓	✓	✓	✓	✓	✓	✓	✓	✓	✓	✓	✓	✓	✓	✓	
	Power Factor (ไม่ต่ำกว่า 0.8)	1.00	1.00	1.00	1.00	1.00	1.00	1.00	1.00	1.00	1.00	1.00	1.00	1.00	1.00	1.00	
	ตำแหน่งสวิทช์ Capacitor Bank (Auto-O-Manual)	A	A	A	A	A	A	A	R	R	R	A	A	A	R	R	
	สเต็ปการทำงาน Capacitor Bank (1-12)	3-6	3-5	3-5	3-5	3-5	3-5	3-5	3-5	3-5	3-5	3-5	3-6	3-6	3-5	3-5	
ตำแหน่งเบรคเกอร์ TIE (ปกติ Off /สปริงชาร์จเต็ม)																	
EMDB (ATS)	เบรคเกอร์ด้าน Normal - On	✓	✓	✓	✓	✓	✓	✓	✓	✓	✓	✓	✓	✓	✓	✓	
	ATS เบรคเกอร์ด้าน Emergency - OFF	✓	✓	✓	✓	✓	✓	✓	✓	✓	✓	✓	✓	✓	✓	✓	
	ATS เบรคเกอร์ด้าน Emergency - สปริงชาร์จเต็ม	✓	✓	✓	✓	✓	✓	✓	✓	✓	✓	✓	✓	✓	✓	✓	
	ตำแหน่งสวิทช์เครื่องปั่นไฟสำรอง (Auto-O-Manual)	A	A	A	A	A	A	A	A	A	A	A	A	A	A	A	
EMDB (ATS)	เบรคเกอร์ด้าน Normal - On																
	ATS เบรคเกอร์ด้าน Emergency - OFF																
	ATS เบรคเกอร์ด้าน Emergency - สปริงชาร์จเต็ม																
	ตำแหน่งสวิทช์เครื่องปั่นไฟสำรอง (Auto-O-Manual)																
ตรวจสอบความผิดปกติของเสียงและกลิ่น		✓	✓	✓	✓	✓	✓	✓	✓	✓	✓	✓	✓	✓	✓	✓	
ตรวจสอบอุณหภูมิภายในห้อง (ระบุ องศา)		30	30	36	30	35	30	29	35	30	30	30	30	30	30	30	
ผู้จดบันทึก	ช่างอาคาร																
ผู้ตรวจสอบ	หัวหน้าช่าง																
รับทราบโดย	ผู้จัดการอาคาร																

THE WORKS COMMUNITY MANAGEMENT CO.,LTD.

ENG-SF-007 / REV.03 / 16 กุมภาพันธ์ 2566 / Page 1/2

การตรวจสอบแผงจ่ายไฟฟ้าหลักของอาคารประจำวัน

Daily Main Distribution Board (MDB) Check List

อาคาร : IDEO MOBI SUKHUMVIT 66

หมายเหตุ :
รอบการตรวจเช็ค ☐ รอบเช้า ■ รอบบ่าย ☐ รอบดึก
โปรดระบุเครื่องหมาย ☑ ปกติ ☒ ไม่ปกติ

THE WORKS

	รายละเอียด	16	17	18	19	20	21	22	23	24	25	26	27	28	29	30	31	หมายเหตุ
		ม.ค.-69																
MDB No. 01	ไฟแสดงสถานะการทำงาน R, S,T (ติดตลอดเวลา)	✓	✓	✓	✓	✓	✓	✓	✓	✓	✓	✓	✓	✓	✓	✓	✓	
	แรงดันไฟฟ้า (ปกติ 380-410 โวลท์)	[illegible]	[illegible]	[illegible]	[illegible]	[illegible]	[illegible]	[illegible]	[illegible]	[illegible]	[illegible]	[illegible]	[illegible]	[illegible]	[illegible]	[illegible]	[illegible]	
	โหลดที่ใช้งาน /กระแสไฟฟ้า (แอมป์แปร์)	✓	✓	✓	✓	✓	✓	✓	✓	✓	✓	✓	✓	✓	✓	✓	✓	
	สถานะชาร์จ ACB (ปกติชาร์จเต็ม)	✓	✓	✓	✓	✓	✓	✓	✓	✓	✓	✓	✓	✓	✓	✓	✓	
	อุณหภูมิหม้อแปลง (ปกติไม่เกิน 80 C)	✓	✓	✓	✓	✓	✓	✓	✓	✓	✓	✓	✓	✓	✓	✓	✓	
	Power Factor (ไม่ต่ำกว่า 0.8)	0.94	0.94	0.94	0.96	0.96	0.96	0.96	0.96	0.96	0.96	0.94	0.94	0.96	0.96	0.96	0.96	
	ตำแหน่งสวิทซ์ Capacitor Bank (Auto-O-Manual)	A	A	A	A	A	A	A	A	A	A	A	A	A	A	A	A	
	สเต็ปการทำงาน Capacitor Bank (1-12)	3-5	3-5	3-5	3-6	3-6	3-6	3-5	3-5	3-5	3-5	3-6	3-5	3-5	3-5	3-5	3-5	
MDB No. 02	ไฟแสดงสถานะการทำงาน R, S,T (ติดตลอดเวลา)	✓	✓	✓	✓	✓	✓	✓	✓	✓	✓	✓	✓	✓	✓	✓	✓	
	แรงดันไฟฟ้า (ปกติ 380-410 โวลท์)	✓	✓	✓	✓	✓	✓	✓	✓	✓	✓	✓	✓	✓	✓	✓	✓	
	โหลดที่ใช้งาน /กระแสไฟฟ้า (แอมป์แปร์)	[illegible]	[illegible]	[illegible]	[illegible]	[illegible]	[illegible]	[illegible]	[illegible]	[illegible]	[illegible]	[illegible]	[illegible]	[illegible]	[illegible]	[illegible]	[illegible]	
	สถานะชาร์จ ACB (ปกติชาร์จเต็ม)	✓	✓	✓	✓	✓	✓	✓	✓	✓	✓	✓	✓	✓	✓	✓	✓	
	อุณหภูมิหม้อแปลง (ปกติไม่เกิน 80 C)	✓	✓	✓	✓	✓	✓	✓	✓	✓	✓	✓	✓	✓	✓	✓	✓	
	Power Factor (ไม่ต่ำกว่า 0.8)	1.00	1.00	1.00	1.00	1.00	1.00	1.00	1.00	1.00	1.00	1.00	1.00	1.00	1.00	1.00	1.00	
	ตำแหน่งสวิทซ์ Capacitor Bank (Auto-O-Manual)	A	A	A	A	A	A	A	A	A	A	A	A	A	A	A	A	
	สเต็ปการทำงาน Capacitor Bank (1-12)	3-5	3-5	3-5	3-5	3-6	3-6	3-5	3-5	3-5	3-5	3-6	3-6	3-5	3-5	3-5	3-5	
ตำแหน่งเบรคเกอร์ TIE (ปกติ Off /สปริงชาร์จเต็ม)																		
EMDB (ATS)	เบรคเกอร์ด้าน Normal - On	✓	✓	✓	✓	✓	✓	✓	✓	✓	✓	✓	✓	✓	✓	✓	✓	
	ATS เบรคเกอร์ด้าน Emergency - OFF	✓	✓	✓	✓	✓	✓	✓	✓	✓	✓	✓	✓	✓	✓	✓	✓	
	ATS เบรคเกอร์ด้าน Emergency - สปริงชาร์จเต็ม	✓	✓	✓	✓	✓	✓	✓	✓	✓	✓	✓	✓	✓	✓	✓	✓	
	ตำแหน่งสวิทซ์เครื่องปั่นไฟสำรอง (Auto-O-Manual)	A	A	A	A	A	A	A	A	A	A	A	A	A	A	A	A	
EMDB (ATS)	เบรคเกอร์ด้าน Normal - On																	
	ATS เบรคเกอร์ด้าน Emergency - OFF																	
	ATS เบรคเกอร์ด้าน Emergency - สปริงชาร์จเต็ม																	
	ตำแหน่งสวิทซ์เครื่องปั่นไฟสำรอง (Auto-O-Manual)																	
ตรวจสอบความผิดปกติของเสียงและกลิ่น		✓	✓	✓	✓	✓	✓	✓	✓	✓	✓	✓	✓	✓	✓	✓	✓	
ตรวจสอบอุณหภูมิภายในห้อง (ระบุ องศา)		30	20	30	30	30	30	32	30	28	30	30	30	30	29	30	30	
ผู้จดบันทึก	ช่างอาคาร	[signature]	[signature]	[signature]	[signature]	[signature]	[signature]	[signature]	[signature]	[signature]	[signature]	[signature]	[signature]	[signature]	[signature]	[signature]	[signature]	
ผู้ตรวจสอบ	หัวหน้าช่าง	[signature]								[signature]								
รับทราบโดย	ผู้จัดการอาคาร	[signature]																

THE WORKS COMMUNITY MANAGEMENT CO.,LTD.

ENG-SF-007 / REV.03 / 16 กุมภาพันธ์ 2568 / Page 2/2

การตรวจสอบแผงจ่ายไฟฟ้าหลักของอาคารประจำ

Daily Main Distribution Board (MDB) Check List

อาคาร : IDEO MOBI SUKHUMVIT 66

THE WORKS

หมายเหตุ :
รอบการตรวจเช็ค ■ รอบเช้า ☐ รอบบ่าย ☐ รอบดึก
โปรดระบุเครื่องหมาย ☑ ปกติ ☒ ไม่ปกติ

รายละเอียด		1	2	3	4	5	6	7	8	9	10	11	12	13	14	15
		ก.พ.-69														
MDB No. 01	ไฟแสดงสถานะการทำงาน R, S,T (ติดตลอดเวลา)	/	/	/	/	/	/	/	/	/	/	/	/	/	/	/
	แรงดันไฟฟ้า (ปกติ 380-410 โวลท์)	/	/	/	/	/	/	/	/	/	/	/	/	/	/	/
	โหลดที่ใช้งาน /กระแสไฟฟ้า (แอมป์แปร์)	[illegible]	[illegible]	[illegible]	[illegible]	[illegible]	[illegible]	[illegible]	[illegible]	[illegible]	[illegible]	[illegible]	[illegible]	[illegible]	[illegible]	[illegible]
	สถานะชาร์จ ACB (ปกติชาร์จเต็ม)	/	/	/	/	/	/	/	/	/	/	/	/	/	/	/
	อุณหภูมิหม้อแปลง (ปกติไม่เกิน 80 C)	/	/	/	/	/	/	/	/	/	/	/	/	/	/	/
	Power Factor (ไม่ต่ำกว่า 0.8)	0.99	0.96	0.96	0.96	0.96	0.98	0.94	0.94	0.90	0.82	0.79	0.88	0.91	0.98	1.00
	ตำแหน่งสวิทช์ Capacitor Bank (Auto-O-Manual)	A	A	A	A	A	A	A	A	A	A	A	A	A	A	A
	สเต็ปการทำงาน Capacitor Bank (1-12)	3-6	3-6	3-6	3-6	3-6	3-6	3-6	3-6	3-6	3-5	3-5	3-5	3-5	3-6	3-6
MDB No. 02	ไฟแสดงสถานะการทำงาน R, S,T (ติดตลอดเวลา)	/	/	/	/	/	/	/	/	/	/	/	/	/	/	/
	แรงดันไฟฟ้า (ปกติ 380-410 โวลท์)	/	/	/	/	/	/	/	/	/	/	/	/	/	/	/
	โหลดที่ใช้งาน /กระแสไฟฟ้า (แอมป์แปร์)	[illegible]	[illegible]	[illegible]	[illegible]	[illegible]	[illegible]	[illegible]	[illegible]	[illegible]	[illegible]	[illegible]	[illegible]	[illegible]	[illegible]	[illegible]
	สถานะชาร์จ ACB (ปกติชาร์จเต็ม)	/	/	/	/	/	/	/	/	/	/	/	/	/	/	/
	อุณหภูมิหม้อแปลง (ปกติไม่เกิน 80 C)	/	/	/	/	/	/	/	/	/	/	/	/	/	/	/
	Power Factor (ไม่ต่ำกว่า 0.8)	1.00	1.00	1.00	1.00	1.00	1.00	1.00	1.00	1.00	1.00	0.99	0.88	0.99	1.00	1.00
	ตำแหน่งสวิทช์ Capacitor Bank (Auto-O-Manual)	A	A	A	A	A	A	A	A	A	A	A	A	A	A	A
	สเต็ปการทำงาน Capacitor Bank (1-12)	3-6	3-6	3-5	3-6	3-6	3-5	3-6	3-6	3-6	3-5	3-5	3-8	3-5	3-6	3-6
ตำแหน่งเบรคเกอร์ TIE (ปกติ Off /สปริงชาร์จเต็ม)																
EMDB (ATS)	เบรคเกอร์ด้าน Normal - On	/	/	/	/	/	/	/	/	/	/	/	/	/	/	/
	ATS เบรคเกอร์ด้าน Emergency - OFF	/	/	/	/	/	/	/	/	/	/	/	/	/	/	/
	ATS เบรคเกอร์ด้าน Emergency - สปริงชาร์จเต็ม	/	/	/	/	/	/	/	/	/	/	/	/	/	/	/
	ตำแหน่งสวิทช์เครื่องปั่นไฟสำรอง (Auto-O-Manual)	A	A	A	A	A	A	A	A	A	A	A	A	A	A	A
EMDB (ATS)	เบรคเกอร์ด้าน Normal - On															
	ATS เบรคเกอร์ด้าน Emergency - OFF															
	ATS เบรคเกอร์ด้าน Emergency - สปริงชาร์จเต็ม															
	ตำแหน่งสวิทช์เครื่องปั่นไฟสำรอง (Auto-O-Manual)															
ตรวจสอบความผิดปกติของเสียงและกลิ่น		/	/	/	/	/	/	/	/	/	/	/	/	/	/	/
ตรวจสอบอุณหภูมิภายในห้อง (ระบุ องศา)		30	30	28	30	28	36	28	30	30	27	29	30	29	29	30
ผู้จดบันทึก	ช่างอาคาร	[signature]	[signature]	[signature]	[signature]	[signature]	[signature]	[signature]	[signature]	[signature]	[signature]	[signature]	[signature]	[signature]	[signature]	[signature]
ผู้ตรวจสอบ	หัวหน้าช่าง	[signature]									[signature]					
รับทราบโดย	ผู้จัดการอาคาร	[signature]														

THE WORKS COMMUNITY MANAGEMENT CO.,LTD.

ENG-SF-007 / REV.03 / 16 กุมภาพันธ์ 2566 / Page 1/2

การตรวจสอบแผงจ่ายไฟฟ้าหลักของอาคารประจำวัน

Daily Main Distribution Board (MDB) Check List

อาคาร : IDEO MOBI SUKHUMVIT 66

หมายเหตุ :
รอบการตรวจเช็ค ■ รอบเช้า ☐ รอบบ่าย ☐ รอบดึก
โปรดระบุเครื่องหมาย ☑ ปกติ ☒ ไม่ปกติ

THE WORKS

รายละเอียด		16	17	18	19	20	21	22	23	24	25	26	27	28	29	30	31	หมายเหตุ
		ก.พ.-69																
MDB No. 01	ไฟแสดงสถานะการทำงาน R, S,T (ติดตลอดเวลา)	/	/	/	/	/	/	/	/	/	/	/	/	/				
	แรงดันไฟฟ้า (ปกติ 380-410 โวลท์)	/	/	/	/	/	/	/	/	/	/	/	/	/				
	โหลดที่ใช้งาน /กระแสไฟฟ้า (แอมป์แปร์)	[illegible]	[illegible]	[illegible]	[illegible]	[illegible]	[illegible]	[illegible]	[illegible]	[illegible]	[illegible]	[illegible]	[illegible]	[illegible]				
	สถานะชาร์จ ACB (ปกติชาร์จเต็ม)	/	/	/	/	/	/	/	/	/	/	/	/	/				
	อุณหภูมิหม้อแปลง (ปกติไม่เกิน 80 C)	/	/	/	/	/	/	/	/	/	/	/	/	/				
	Power Factor (ไม่ต่ำกว่า 0.8)	0.98	0.96	0.96	0.96	0.96	0.00	1.00	0.96	0.96	0.96	0.99	0.96	0.96				
	ตำแหน่งสวิทซ์ Capacitor Bank (Auto-O-Manual)	A	A	A	A	A	A	A	A	A	A	R	A	A				
	สเต็ปการทำงาน Capacitor Bank (1-12)	3-6	3-6	3-5	3-5	3-6	3-6	3-5	3-5	3-5	3-5	3-5	3-6	3-5				
MDB No. 02	ไฟแสดงสถานะการทำงาน R, S,T (ติดตลอดเวลา)	/	/	/	/	/	/	/	/	/	/	/	/	/				
	แรงดันไฟฟ้า (ปกติ 380-410 โวลท์)	/	/	/	/	/	/	/	/	/	/	/	/	/				
	โหลดที่ใช้งาน /กระแสไฟฟ้า (แอมป์แปร์)	[illegible]	[illegible]	[illegible]	[illegible]	[illegible]	[illegible]	[illegible]	[illegible]	[illegible]	[illegible]	[illegible]	[illegible]	[illegible]				
	สถานะชาร์จ ACB (ปกติชาร์จเต็ม)	/	/	/	/	/	/	/	/	/	/	/	/	/				
	อุณหภูมิหม้อแปลง (ปกติไม่เกิน 80 C)	/	/	/	/	/	/	/	/	/	/	/	/	/				
	Power Factor (ไม่ต่ำกว่า 0.8)	1.00	1.00	1.00	1.00	1.00	1.00	1.00	1.00	1.00	1.00	1.00	1.00	1.00				
	ตำแหน่งสวิทซ์ Capacitor Bank (Auto-O-Manual)	A	A	A	A	A	A	A	A	A	A	B	A	A				
	สเต็ปการทำงาน Capacitor Bank (1-12)	3-6	3-6	3-5	3-6	3-6	3-6	3-6	3-6	3-5	3-5	3-5	3-6	3-5				
ตำแหน่งเบรคเกอร์ TIE (ปกติ Off /สปริงชาร์จเต็ม)																		
EMDB (ATS)	เบรคเกอร์ด้าน Normal - On	/	/	/	/	/	/	/	/	/	/	/	/	/				
	ATS เบรคเกอร์ด้าน Emergency - OFF	/	/	/	/	/	/	/	/	/	/	/	/	/				
	ATS เบรคเกอร์ด้าน Emergency - สปริงชาร์จเต็ม	/	/	/	/	/	/	/	/	/	/	/	/	/				
	ตำแหน่งสวิทซ์เครื่องปั่นไฟสำรอง (Auto-O-Manual)	A	A	A	A	A	A	A	A	A	A	A	A	A				
EMDB (ATS)	เบรคเกอร์ด้าน Normal - On																	
	ATS เบรคเกอร์ด้าน Emergency - OFF																	
	ATS เบรคเกอร์ด้าน Emergency - สปริงชาร์จเต็ม																	
	ตำแหน่งสวิทซ์เครื่องปั่นไฟสำรอง (Auto-O-Manual)																	
ตรวจสอบความผิดปกติของเสียงและกลิ่น		/	/	/	/	/	/	/	/	/	/	/	/	/				
ตรวจสอบอุณหภูมิภายในห้อง (ระบุ องศา)		30	32	30	31	30	26	29	30	25	28	30	27	29				
ผู้จดบันทึก	ช่างอาคาร	[illegible]	[illegible]	[illegible]	[illegible]	[illegible]	[illegible]	[illegible]	[illegible]	[illegible]	[illegible]	[illegible]	[illegible]	[illegible]				
ผู้ตรวจสอบ	หัวหน้าช่าง	[illegible]																
รับทราบโดย	ผู้จัดการอาคาร	[illegible]																

THE WORKS COMMUNITY MANAGEMENT CO.,LTD.

ENG SF-007 / REV.03 / 16 กุมภาพันธ์ 2558 / Page 2/2

การตรวจสอบแผงจ่ายไฟฟ้าหลักของอาคารประจำ

Daily Main Distribution Board (MDB) Check List

THE WORKS

อาคาร : IDEO MOBI SUKHUMVIT 66

หมายเหตุ :
รอบการตรวจเช็ค ☐ รอบเช้า ■ รอบบ่าย ☐ รอบดึก
โปรดระบุเครื่องหมาย ☑ ปกติ ☒ ไม่ปกติ

รายละเอียด		1	2	3	4	5	6	7	8	9	10	11	12	13	14	15
		ก.พ.-69														
MDB No. 01	ไฟแสดงสถานะการทำงาน R, S,T (ติดตลอดเวลา)	/	/	/	/	/	/	/	/	/	/	/	/	/	/	/
	แรงดันไฟฟ้า (ปกติ 380-410 โวลท์)	/	/	/	/	/	/	/	/	/	/	/	/	/	/	/
	โหลดที่ใช้งาน /กระแสไฟฟ้า (แอมป์แปร์)	108/128/112	108/128/112	[illegible]	118/128/112	[illegible]	118/112	118/112/110	118/128/11	[illegible]	118/112/110	[illegible]	118/112/10	[illegible]	118/110/112	[illegible]
	สถานะชาร์จ ACB (ปกติชาร์จเต็ม)	/	/	/	/	/	/	/	/	/	/	/	/	/	/	/
	อุณหภูมิหม้อแปลง (ปกติไม่เกิน 80 C)	/	/	/	/	/	/	/	/	/	/	/	/	/	/	/
	Power Factor (ไม่ต่ำกว่า 0.8)	0.98	0.98	0.98	0.98	0.98	0.98	0.98	0.98	0.98	0.98	0.98	0.98	0.98	0.98	0.97
	ตำแหน่งสวิทช์ Capacitor Bank (Auto-O-Manual)	A	A	A	A	A	A	A	A	A	A	A	A	A	A	A
	สเต็ปการทำงาน Capacitor Bank (1-12)	3-5	3-5	3-5	3-5	3-5	3-5	3-5	3-5	3-5	3-5	3-5	3-5	3-5	3-5	3-5
MDB No. 02	ไฟแสดงสถานะการทำงาน R, S,T (ติดตลอดเวลา)	/	/	/	/	/	/	/	/	/	/	/	/	/	/	/
	แรงดันไฟฟ้า (ปกติ 380-410 โวลท์)	/	/	/	/	/	/	/	/	/	/	/	/	/	/	/
	โหลดที่ใช้งาน /กระแสไฟฟ้า (แอมป์แปร์)	89/132/118	88/132/118	98/123/110	88/132/118	88/133/110	89/112/11	80/112/118	88/132/112	08/132/110	98/132/112	88/132/112	88/132/112	88/132/110	88/132/112	[illegible]
	สถานะชาร์จ ACB (ปกติชาร์จเต็ม)	/	/	/	/	/	/	/	/	/	/	/	/	/	/	/
	อุณหภูมิหม้อแปลง (ปกติไม่เกิน 80 C)	/	/	/	/	/	/	/	/	/	/	/	/	/	/	/
	Power Factor (ไม่ต่ำกว่า 0.8)	1.00	1.00	1.00	1.00	1.00	1.00	1.00	1.00	1.00	1.00	1.00	1.00	1.00	1.00	1.0
	ตำแหน่งสวิทช์ Capacitor Bank (Auto-O-Manual)	A	A	A	A	A	A	A	A	A	A	A	A	A	A	A
	สเต็ปการทำงาน Capacitor Bank (1-12)	3-5	3-5	3-5	3-5	3-5	3-5	3-5	3-5	3-5	3-5	3-5	3-5	3-5	3-5	3.5
ตำแหน่งเบรคเกอร์ TIE (ปกติ Off /สปริงชาร์จเต็ม)																
EMDB (ATS)	เบรคเกอร์ด้าน Normal - On	/	/	/	/	/	/	/	/	/	/	/	/	/	/	/
	ATS เบรคเกอร์ด้าน Emergency - OFF	/	/	/	/	/	/	/	/	/	/	/	/	/	/	/
	ATS เบรคเกอร์ด้าน Emergency - สปริงชาร์จเต็ม	/	/	/	/	/	/	/	/	/	/	/	/	/	/	/
	ตำแหน่งสวิทช์เครื่องปั่นไฟสำรอง (Auto-O-Manual)	A	A	A	A	A	A	A	A	A	A	A	A	A	A	A
EMDB (ATS)	เบรคเกอร์ด้าน Normal - On															
	ATS เบรคเกอร์ด้าน Emergency - OFF															
	ATS เบรคเกอร์ด้าน Emergency - สปริงชาร์จเต็ม															
	ตำแหน่งสวิทช์เครื่องปั่นไฟสำรอง (Auto-O-Manual)															
ตรวจสอบความผิดปกติของเสียงและกลิ่น		/	/	/	/	/	/	/	/	/	/	/	/	/	/	/
ตรวจสอบอุณหภูมิภายในห้อง (ระบุ องศา)		30	30	30	29	29	29	29	30	31	30	30	29	31	31	31
ผู้จดบันทึก	ช่างอาคาร	M	M	M	M	M	M	M	M	M	M	M	M	M	M	[illegible]
ผู้ตรวจสอบ	หัวหน้าช่าง	(ลายมือชื่อ)														
รับทราบโดย	ผู้จัดการอาคาร	(ลายมือชื่อ)														

THE WORKS COMMUNITY MANAGEMENT CO.,LTD.

ENG-SF-007 / REV.03 / 16 กุมภาพันธ์ 2566 / Page 1/2

การตรวจสอบแผงจ่ายไฟฟ้าหลักของอาคารประจำวัน

Daily Main Distribution Board (MDB) Check List

อาคาร : IDEO MOBI SUKHUMVIT 66

หมายเหตุ :
รอบการตรวจเช็ค ☐ รอบเช้า ■ รอบบ่าย ☐ รอบดึก
โปรดระบุเครื่องหมาย ☑ ปกติ ☒ ไม่ปกติ

THE WORKS

รายละเอียด		ก.พ.-69 16	17	18	19	20	21	22	23	24	25	26	27	28	29	30	31	หมายเหตุ
MDB No. 01	ไฟแสดงสถานะการทำงาน R, S,T (ติดตลอดเวลา)	✓	✓	✓	✓	✓	✓	✓	✓	✓	✓	✓	✓	✓				
	แรงดันไฟฟ้า (ปกติ 380-410 โวลท์)	✓	✓	✓	✓	✓	✓	✓	✓	✓	✓	✓	✓	✓				
	โหลดที่ใช้งาน /กระแสไฟฟ้า (แอมป์แปร์)	[illegible]	[illegible]	[illegible]	[illegible]	[illegible]	[illegible]	[illegible]	[illegible]	[illegible]	[illegible]	[illegible]	[illegible]	[illegible]				
	สถานะชาร์จ ACB (ปกติชาร์จเต็ม)	✓	✓	✓	✓	✓	✓	✓	✓	✓	✓	✓	✓	✓				
	อุณหภูมิหม้อแปลง (ปกติไม่เกิน 80 C)	✓	✓	✓	✓	✓	✓	✓	✓	✓	✓	✓	✓	✓				
	Power Factor (ไม่ต่ำกว่า 0.8)	0.99	0.99	0.97	0.98	0.98	0.98	0.98	0.98	0.94	0.94	0.96	[illegible]	[illegible]				
	ตำแหน่งสวิทซ์ Capacitor Bank (Auto-O-Manual)	A	A	A	A	A	A	A	A	A	A	A	A	A				
	สเต็ปการทำงาน Capacitor Bank (1-12)	3.5	3.5	3-5	3.5	3.5	3.5	3.5	3.5	3.5	3.5	3.5	3.5	3.5				
MDB No. 02	ไฟแสดงสถานะการทำงาน R, S,T (ติดตลอดเวลา)	✓	✓	✓	✓	✓	✓	✓	✓	✓	✓	✓	✓	✓				
	แรงดันไฟฟ้า (ปกติ 380-410 โวลท์)	✓	✓	✓	✓	✓	✓	✓	✓	✓	✓	✓	✓	✓				
	โหลดที่ใช้งาน /กระแสไฟฟ้า (แอมป์แปร์)	[illegible]	[illegible]	[illegible]	[illegible]	[illegible]	[illegible]	[illegible]	[illegible]	[illegible]	[illegible]	[illegible]	[illegible]	[illegible]				
	สถานะชาร์จ ACB (ปกติชาร์จเต็ม)	✓	✓	✓	✓	✓	✓	✓	✓	✓	✓	✓	✓	✓				
	อุณหภูมิหม้อแปลง (ปกติไม่เกิน 80 C)	✓	✓	✓	✓	✓	✓	✓	✓	✓	✓	✓	✓	✓				
	Power Factor (ไม่ต่ำกว่า 0.8)	1.00	1.00	1.00	1.0	1.0	1.0	1.0	1.0	1.00	1.00	0.99	[illegible]	[illegible]				
	ตำแหน่งสวิทซ์ Capacitor Bank (Auto-O-Manual)	A	A	A	A	A	A	A	A	A	A	A	A	A				
	สเต็ปการทำงาน Capacitor Bank (1-12)	3.5	3.5	3.5	3.5	3-5	3-5	3-5	3-5	3.5	3.5	3.5	3.5	3.5				
ตำแหน่งเบรคเกอร์ TIE (ปกติ Off /สปริงชาร์จเต็ม)																		
EMDB (ATS)	เบรคเกอร์ด้าน Normal - On	✓	✓	✓	✓	✓	✓	✓	✓	✓	✓	✓	✓	✓				
	ATS เบรคเกอร์ด้าน Emergency - OFF	✓	✓	✓	✓	✓	✓	✓	✓	✓	✓	✓	✓	✓				
	ATS เบรคเกอร์ด้าน Emergency - สปริงชาร์จเต็ม	✓	✓	✓	✓	✓	✓	✓	✓	✓	✓	✓	✓	✓				
	ตำแหน่งสวิทช์เครื่องปั่นไฟสำรอง (Auto-O-Manual)	A	A	A	A	A	A	A	A	A	A	A	A	A				
EMDB (ATS)	เบรคเกอร์ด้าน Normal - On																	
	ATS เบรคเกอร์ด้าน Emergency - OFF																	
	ATS เบรคเกอร์ด้าน Emergency - สปริงชาร์จเต็ม																	
	ตำแหน่งสวิทช์เครื่องปั่นไฟสำรอง (Auto-O-Manual)																	
ตรวจสอบความผิดปกติของเสียงและกลิ่น		✓	✓	✓	✓	✓	✓	✓	✓	✓	✓	✓	✓	✓				
ตรวจสอบอุณหภูมิภายในห้อง (ระบุ องศา)		31	31	31	29	30	30	30	30	30	30	31	31	31				
ผู้จดบันทึก	ช่างอาคาร	[signature]	[signature]	[signature]	[signature]	[signature]	[signature]	[signature]	[signature]	[signature]	[signature]	[signature]	[signature]	[signature]				
ผู้ตรวจสอบ	หัวหน้าช่าง	[signature]																
รับทราบโดย	ผู้จัดการอาคาร	[signature]																

THE WORKS COMMUNITY MANAGEMENT CO.,LTD.

ENG-SF-007 / REV.03 / 16 กุมภาพันธ์ 2558 / Page 2/2

การตรวจสอบแผงจ่ายไฟฟ้าหลักของอาคารประจำวัน

Daily Main Distribution Board (MDB) Check List

อาคาร : IDEO MOBI SUKHUMVIT 66

หมายเหตุ :
รอบการตรวจเช็ค ■ รอบเช้า ☐ รอบบ่าย ☐ รอบดึก
โปรดระบุเครื่องหมาย ☑ ปกติ ☒ ไม่ปกติ

THE WORKS

รายละเอียด		มี.ค.-69 1	2	3	4	5	6	7	8	9	10	11	12	13	14	15
MDB No. 01	ไฟแสดงสถานะการทำงาน R, S,T (ติดตลอดเวลา)	✓	✓	✓	✓	✓	✓	✓	✓	✓	✓	✓	✓	✓	✓	✓
	แรงดันไฟฟ้า (ปกติ 380-410 โวลท์)	✓	✓	✓	✓	✓	✓	✓	✓	✓	✓	✓	✓	✓	✓	✓
	โหลดที่ใช้งาน /กระแสไฟฟ้า (แอมป์แปร์)	[illegible]	[illegible]	[illegible]	[illegible]	[illegible]	[illegible]	[illegible]	[illegible]	[illegible]	[illegible]	[illegible]	[illegible]	[illegible]	[illegible]	[illegible]
	สถานะชาร์จ ACB (ปกติชาร์จเต็ม)	✓	✓	✓	✓	✓	✓	✓	✓	✓	✓	✓	✓	✓	✓	✓
	อุณหภูมิหม้อแปลง (ปกติไม่เกิน 80 C)	✓	✓	✓	✓	✓	✓	✓	✓	✓	✓	✓	✓	✓	✓	✓
	Power Factor (ไม่ต่ำกว่า 0.8)	0.96	0.98	0.98	0.98	0.93	0.94	0.94	0.96	0.96	0.96	0.94	0.94	0.94	0.94	0.94
	ตำแหน่งสวิทซ์ Capacitor Bank (Auto-O-Manual)	A	A	A	A	A	A	A	A	A	A	A	A	A	A	A
	สเต็ปการทำงาน Capacitor Bank (1-12)	3-5	3-5	3-5	3-5	3-5	3-5	3-5	3-5	3-5	3-5	3-5	3-5	3-5	3-5	3-5
MDB No. 02	ไฟแสดงสถานะการทำงาน R, S,T (ติดตลอดเวลา)	✓	✓	✓	✓	✓	✓	✓	✓	✓	✓	✓	✓	✓	✓	✓
	แรงดันไฟฟ้า (ปกติ 380-410 โวลท์)	✓	✓	✓	✓	✓	✓	✓	✓	✓	✓	✓	✓	✓	✓	✓
	โหลดที่ใช้งาน /กระแสไฟฟ้า (แอมป์แปร์)	[illegible]	[illegible]	[illegible]	[illegible]	[illegible]	[illegible]	[illegible]	[illegible]	[illegible]	[illegible]	[illegible]	[illegible]	[illegible]	[illegible]	[illegible]
	สถานะชาร์จ ACB (ปกติชาร์จเต็ม)	✓	✓	✓	✓	✓	✓	✓	✓	✓	✓	✓	✓	✓	✓	✓
	อุณหภูมิหม้อแปลง (ปกติไม่เกิน 80 C)	✓	✓	✓	✓	✓	✓	✓	✓	✓	✓	✓	✓	✓	✓	✓
	Power Factor (ไม่ต่ำกว่า 0.8)	1.00	1.00	1.00	1.00	0.99	1.00	1.00	1.00	1.00	1.00	1.00	1.00	1.00	1.00	1.00
	ตำแหน่งสวิทซ์ Capacitor Bank (Auto-O-Manual)	A	A	A	A	A	A	A	A	A	A	A	A	A	A	A
	สเต็ปการทำงาน Capacitor Bank (1-12)	3-5	3-5	3-5	3-5	3-5	3-5	3-5	3-5	3-5	3-5	3-5	3-5	3-5	3-5	3-5
ตำแหน่งเบรคเกอร์ TIE (ปกติ Off /สปริงชาร์จเต็ม)																
EMDB (ATS)	เบรคเกอร์ด้าน Normal - On	✓	✓	✓	✓	✓	✓	✓	✓	✓	✓	✓	✓	✓	✓	✓
	ATS เบรคเกอร์ด้าน Emergency - OFF	✓	✓	✓	✓	✓	✓	✓	✓	✓	✓	✓	✓	✓	✓	✓
	ATS เบรคเกอร์ด้าน Emergency - สปริงชาร์จเต็ม	✓	✓	✓	✓	✓	✓	✓	✓	✓	✓	✓	✓	✓	✓	✓
	ตำแหน่งสวิทช์เครื่องปั่นไฟสำรอง (Auto-O-Manual)	A	A	A	A	A	A	A	A	A	A	A	A	A	A	A
EMDB (ATS)	เบรคเกอร์ด้าน Normal - On															
	ATS เบรคเกอร์ด้าน Emergency - OFF															
	ATS เบรคเกอร์ด้าน Emergency - สปริงชาร์จเต็ม															
	ตำแหน่งสวิทช์เครื่องปั่นไฟสำรอง (Auto-O-Manual)															
ตรวจสอบความผิดปกติของเสียงและกลิ่น		✓	✓	✓	✓	✓	✓	✓	✓	✓	✓	✓	✓	✓	✓	✓
ตรวจสอบอุณหภูมิภายในห้อง (ระบุ องศา)		28	30	30	30	29	30	30	30	30	30	30	28	30	30	30
ผู้จดบันทึก	ช่างอาคาร															
ผู้ตรวจสอบ	หัวหน้าช่าง															
รับทราบโดย	ผู้จัดการอาคาร															

THE WORKS COMMUNITY MANAGEMENT CO.,LTD.

ENG-SF-007 / REV.03 / 15 กุมภาพันธ์ 2566 / Page 1/2

การตรวจสอบแผงจ่ายไฟฟ้าหลักของอาคารประจำวัน

Daily Main Distribution Board (MDB) Check List

อาคาร : IDEO MOBI SUKHUMVIT 66

หมายเหตุ :
รอบการตรวจเช็ค ■ รอบเช้า ☐ รอบบ่าย ☐ รอบดึก
โปรดระบุเครื่องหมาย ☑ ปกติ ☒ ไม่ปกติ

THE WORKS

รายละเอียด		มี.ค.-69																หมายเหตุ
		16	17	18	19	20	21	22	23	24	25	26	27	28	29	30	31	
MDB No. 01	ไฟแสดงสถานะการทำงาน R, S,T (ติดตลอดเวลา)	/	/	/	/	/	/	/	/	/	/	/	/	/	/	/		
	แรงดันไฟฟ้า (ปกติ 380-410 โวลท์)	/	/	/	/	/	/	/	/	/	/	/	/	/	/	/		
	โหลดที่ใช้งาน /กระแสไฟฟ้า (แอมป์แปร์)	[illegible]	[illegible]	[illegible]	[illegible]	[illegible]	[illegible]	[illegible]	[illegible]	[illegible]	[illegible]	[illegible]	[illegible]	[illegible]	[illegible]	[illegible]		
	สถานะชาร์จ ACB (ปกติชาร์จเต็ม)	/	/	/	/	/	/	/	/	/	/	/	/	/	/	/		
	อุณหภูมิหม้อแปลง (ปกติไม่เกิน 80 C)	/	/	/	/	/	/	/	/	/	/	/	/	/	/	/		
	Power Factor (ไม่ต่ำกว่า 0.8)	0.96	0.94	0.94	0.98	0.97	0.92	0.94	0.94	0.94	0.90	0.94	0.94	0.94	0.94	0.95		
	ตำแหน่งสวิทช์ Capacitor Bank (Auto-O-Manual)	A	A	A	A	A	A	A	A	A	A	A	A	A	A	A		
	สเต็ปการทำงาน Capacitor Bank (1-12)	3-5	3-5	3-5	3-5	3-5	3-5	3-5	3-5	3-6	3-5	3-5	3-5	3-5	3-5	3-5		
MDB No. 02	ไฟแสดงสถานะการทำงาน R, S,T (ติดตลอดเวลา)	/	/	/	/	/	/	/	/	/	/	/	/	/	/	/		
	แรงดันไฟฟ้า (ปกติ 380-410 โวลท์)	/	/	/	/	/	/	/	/	/	/	/	/	/	/	/		
	โหลดที่ใช้งาน /กระแสไฟฟ้า (แอมป์แปร์)	[illegible]	[illegible]	[illegible]	[illegible]	[illegible]	[illegible]	[illegible]	[illegible]	[illegible]	[illegible]	[illegible]	[illegible]	[illegible]	[illegible]	[illegible]		
	สถานะชาร์จ ACB (ปกติชาร์จเต็ม)	/	/	/	/	/	/	/	/	/	/	/	/	/	/	/		
	อุณหภูมิหม้อแปลง (ปกติไม่เกิน 80 C)	/	/	/	/	/	/	/	/	/	/	/	/	/	/	/		
	Power Factor (ไม่ต่ำกว่า 0.8)	1.00	1.00	1.00	1.00	1.00	1.00	1.00	1.00	1.00	1.00	1.00	1.00	1.00	1.00	1.00		
	ตำแหน่งสวิทช์ Capacitor Bank (Auto-O-Manual)	A	A	A	A	A		A	A	A	A	A	A	A	A	A		
	สเต็ปการทำงาน Capacitor Bank (1-12)	3-4	3-4	3-5	3-5	3-5		3-5	3-5	3-5	3-6	3-5	3-5	3-5	3-5	3-5		
ตำแหน่งเบรคเกอร์ TIE (ปกติ Off /สปริงชาร์จเต็ม)		/	/	/	/	/	/	/	/	/	/	/	/	/	/	/		
EMDB (ATS)	เบรคเกอร์ด้าน Normal - On	/	/	/	/	/	/	/	/	/	/	/	/	/	/	/		
	ATS เบรคเกอร์ด้าน Emergency - OFF	/	/	/	/	/	/	/	/	/	/	/	/	/	/	/		
	ATS เบรคเกอร์ด้าน Emergency - สปริงชาร์จเต็ม	/	/	/	/	/	/	/	/	/	/	/	/	/	/	/		
	ตำแหน่งสวิทช์เครื่องปั่นไฟสำรอง (Auto-O-Manual)	A	A	A	A	A	A	A	A	A	A	A	A	A	A	A		
EMDB (ATS)	เบรคเกอร์ด้าน Normal - On																	
	ATS เบรคเกอร์ด้าน Emergency - OFF																	
	ATS เบรคเกอร์ด้าน Emergency - สปริงชาร์จเต็ม																	
	ตำแหน่งสวิทช์เครื่องปั่นไฟสำรอง (Auto-O-Manual)																	
ตรวจสอบความผิดปกติของเสียงและกลิ่น		/	/	/	/	/	/	/	/	/	/	/	/	/	/	/		
ตรวจสอบอุณหภูมิภายในห้อง (ระบุ องศา)		30	30	30	29	30.0	30.0	30	30	30	30	31	31	31	31	30		
ผู้จดบันทึก	ช่างอาคาร																	
ผู้ตรวจสอบ	หัวหน้าช่าง																	
รับทราบโดย	ผู้จัดการอาคาร																	

THE WORKS COMMUNITY MANAGEMENT CO.,LTD.

ENG-SF-007 / REV.03 / 16 กุมภาพันธ์ 2558 / Page 2/2

การตรวจสอบแผงจ่ายไฟฟ้าหลักของอาคารประจำวัน
Daily Main Distribution Board (MDB) Check List

อาคาร : IDEO MOBI SUKHUMVIT 66

หมายเหตุ :
รอบการตรวจเช็ค ☐ รอบเช้า ■ รอบบ่าย ☐ รอบดึก
โปรดระบุเครื่องหมาย ☑ ปกติ ☒ ไม่ปกติ

THE WORKS

รายละเอียด		มี.ค.-69														
		1	2	3	4	5	6	7	8	9	10	11	12	13	14	15
MDB No. 01	ไฟแสดงสถานะการทำงาน R, S,T (ติดตลอดเวลา)	[illegible]	[illegible]	[illegible]	[illegible]	✓	✓	✓	✓	✓	✓	✓	✓	✓	✓	✓
	แรงดันไฟฟ้า (ปกติ 380-410 โวลท์)	✓	✓	✓	✓	✓	✓	✓	✓	✓	✓	✓	✓	✓	✓	✓
	โหลดที่ใช้งาน /กระแสไฟฟ้า (แอมป์แปร์)	[illegible]	[illegible]	[illegible]	[illegible]	[illegible]	[illegible]	[illegible]	[illegible]	[illegible]	[illegible]	[illegible]	[illegible]	[illegible]	[illegible]	[illegible]
	สถานะชาร์จ ACB (ปกติชาร์จเต็ม)	✓	✓	✓	✓	✓	✓	✓	✓	✓	✓	✓	✓	✓	✓	✓
	อุณหภูมิหม้อแปลง (ปกติไม่เกิน 80 C)	✓	✓	✓	✓	✓	✓	✓	✓	✓	✓	✓	✓	✓	✓	✓
	Power Factor (ไม่ต่ำกว่า 0.8)	0.99	0.99	1.00	1.00	0.94	0.99	0.99	0.99	0.99	0.99	0.99	0.99	0.9	0.78	1.00
	ตำแหน่งสวิทช์ Capacitor Bank (Auto-O-Manual)	A	A	A	A	A	A	A	A	A	A	A	A	A	A	A
	สเต็ปการทำงาน Capacitor Bank (1-12)	3.5	3.5	3.5	3.5	3.5	3.5	3.5	3.5	3.5	3.5	3.5	3.3	3.5	3.5	3.5
MDB No. 02	ไฟแสดงสถานะการทำงาน R, S,T (ติดตลอดเวลา)	✓	✓	✓	[illegible]	[illegible]	✓	✓	✓	✓	✓	✓	✓	✓	✓	✓
	แรงดันไฟฟ้า (ปกติ 380-410 โวลท์)	✓	✓	✓	✓	✓	✓	✓	✓	✓	✓	✓	✓	✓	✓	✓
	โหลดที่ใช้งาน /กระแสไฟฟ้า (แอมป์แปร์)	[illegible]	[illegible]	[illegible]	[illegible]	[illegible]	[illegible]	[illegible]	[illegible]	[illegible]	[illegible]	[illegible]	[illegible]	[illegible]	[illegible]	[illegible]
	สถานะชาร์จ ACB (ปกติชาร์จเต็ม)	✓	✓	✓	✓	✓	✓	✓	✓	✓	✓	✓	✓	✓	✓	✓
	อุณหภูมิหม้อแปลง (ปกติไม่เกิน 80 C)	✓	✓	✓	✓	✓	✓	✓	✓	✓	✓	✓	✓	✓	✓	✓
	Power Factor (ไม่ต่ำกว่า 0.8)	1.00	1.00	1.00	1.00	1.00	0.99	1.00	0.9	0.9	0.9	0.9	0.9	0.9	0.98	0.96
	ตำแหน่งสวิทช์ Capacitor Bank (Auto-O-Manual)	A	A	A	A	A	A	A	A	A	A	A	A	A	A	A
	สเต็ปการทำงาน Capacitor Bank (1-12)	3.5	3.5	3.5	3.5	3.5	3.5	3.5	3.5	3.5	3.5	3.5	3.5	3.5	3.5	3.5
ตำแหน่งเบรคเกอร์ TIE (ปกติ Off /สปริงชาร์จเต็ม)		✓	✓	✓	✓	✓	✓	✓	✓	✓	✓	✓	✓	✓	✓	✓
EMDB (ATS)	เบรคเกอร์ด้าน Normal - On	✓	✓	✓	✓	✓	✓	✓	✓	✓	✓	✓	✓	✓	✓	✓
	ATS เบรคเกอร์ด้าน Emergency - OFF	✓	✓	✓	✓	✓	✓	✓	✓	✓	✓	✓	✓	✓	✓	✓
	ATS เบรคเกอร์ด้าน Emergency - สปริงชาร์จเต็ม	✓	✓	✓	✓	✓	✓	✓	✓	✓	✓	✓	✓	✓	✓	✓
	ตำแหน่งสวิทช์เครื่องปั่นไฟสำรอง (Auto-O-Manual)	A	A	A	A	A	A	A	A	A	A	A	A	A	A	A
EMDB (ATS)	เบรคเกอร์ด้าน Normal - On															
	ATS เบรคเกอร์ด้าน Emergency - OFF															
	ATS เบรคเกอร์ด้าน Emergency - สปริงชาร์จเต็ม															
	ตำแหน่งสวิทช์เครื่องปั่นไฟสำรอง (Auto-O-Manual)															
ตรวจสอบความผิดปกติของเสียงและกลิ่น		✓	✓	✓	✓	✓	✓	✓	✓	✓	✓	✓	✓	✓	✓	✓
ตรวจสอบอุณหภูมิภายในห้อง (ระบุ องศา)		32	33	33	33	30	35	32	33	30	30	30	35	30	31	32
ผู้จดบันทึก	ช่างอาคาร	[signature]	[signature]	[signature]	[signature]	[signature]	[signature]	[signature]	[signature]	[signature]	[signature]	[signature]	[signature]	[signature]	[signature]	[signature]
ผู้ตรวจสอบ	หัวหน้าช่าง	[signature]								[signature]						
รับทราบโดย	ผู้จัดการอาคาร	[signature]														

THE WORKS COMMUNITY MANAGEMENT CO.,LTD.

ENG-SF-007 / REV.03 / 15 กุมภาพันธ์ 2565 / Page 1/2

การตรวจสอบแผงจ่ายไฟฟ้าหลักของอาคารประจำวัน

Daily Main Distribution Board (MDB) Check List

อาคาร : IDEO MOBI SUKHUMVIT 66

THE WORKS

หมายเหตุ :
รอบการตรวจเช็ค ☐ รอบเช้า ■ รอบบ่าย ☐ รอบดึก
โปรดระบุเครื่องหมาย ☑ ปกติ ☒ ไม่ปกติ

รายละเอียด		16	17	18	19	20	21	22	23	24	25	26	27	28	29	30	31	หมายเหตุ
		มี.ค.-69																
MDB No. 01	ไฟแสดงสถานะการทำงาน R, S,T (ติดตลอดเวลา)	✓	✓	✓	✓	✓	✓	✓	✓	✓	✓	✓	✓	✓	✓	✓	✓	
	แรงดันไฟฟ้า (ปกติ 380-410 โวลท์)	✓	✓	✓	✓	✓	✓	✓	✓	✓	✓	✓	✓	✓	✓	✓	✓	
	โหลดที่ใช้งาน /กระแสไฟฟ้า (แอมป์แปร์)	[illegible]	[illegible]	[illegible]	[illegible]	[illegible]	[illegible]	[illegible]	[illegible]	[illegible]	[illegible]	[illegible]	[illegible]	[illegible]	[illegible]	[illegible]	[illegible]	
	สถานะชาร์จ ACB (ปกติชาร์จเต็ม)	✓	✓	✓	✓	✓	✓	✓	✓	✓	✓	✓	✓	✓	✓	✓	✓	
	อุณหภูมิหม้อแปลง (ปกติไม่เกิน 80 C)	✓	✓	✓	✓	✓	✓	✓	✓	✓	✓	✓	✓	✓	✓	✓	✓	
	Power Factor (ไม่ต่ำกว่า 0.8)	1.00	0.98	0.98	0.98	0.9	0.9	0.9	0.9	0.94	0.94	0.94	0.94	0.94	0.9	0.94	0.94	
	ตำแหน่งสวิทช์ Capacitor Bank (Auto-O-Manual)	A	A	A	A	A	A	A	A	R	R	R	R	R	A	A	R	
	สเต็ปการทำงาน Capacitor Bank (1-12)	3.5	3.5	9.9	3.5	3.	9.5	9.5	3.5	3.5	3.5	3.5	3.5	3.5				
MDB No. 02	ไฟแสดงสถานะการทำงาน R, S,T (ติดตลอดเวลา)	✓	✓	✓	✓	✓	✓	✓	✓	✓	✓	✓	✓	✓	✓	✓	✓	
	แรงดันไฟฟ้า (ปกติ 380-410 โวลท์)	✓	✓	✓	✓	✓	✓	✓	✓	✓	✓	✓	✓	✓	✓	✓	✓	
	โหลดที่ใช้งาน /กระแสไฟฟ้า (แอมป์แปร์)	[illegible]	[illegible]	[illegible]	[illegible]	[illegible]	[illegible]	[illegible]	[illegible]	[illegible]	[illegible]	[illegible]	[illegible]	[illegible]	[illegible]	[illegible]	[illegible]	
	สถานะชาร์จ ACB (ปกติชาร์จเต็ม)	✓	✓	✓	✓	✓	✓	✓	✓	✓	✓	✓	✓	✓	✓	✓	✓	
	อุณหภูมิหม้อแปลง (ปกติไม่เกิน 80 C)	✓	✓	✓	✓	✓	✓	✓	✓	✓	✓	✓	✓	✓	✓	✓	✓	
	Power Factor (ไม่ต่ำกว่า 0.8)	1.00	1.00	1.00	1.0	1.0	1.0	1.0	1.0	1.00	1.00	1.00	1.00	1.00	1.00	1.00	1.00	
	ตำแหน่งสวิทช์ Capacitor Bank (Auto-O-Manual)	A	A	A	A	A	A	A	A	R	R	R	R	R	A	A	R	
	สเต็ปการทำงาน Capacitor Bank (1-12)	3.5	3.5	3.5	3.5	3.5	3.5	3.5	3.5	3.5	3.5	3.5	3.5	3.9	3.5	3.5	3.5	
ตำแหน่งเบรคเกอร์ TIE (ปกติ Off /สปริงชาร์จเต็ม)		✓	✓	✓	✓	✓	✓	✓	✓	✓	✓	✓	✓	✓	✓	✓	✓	
EMDB (ATS)	เบรคเกอร์ด้าน Normal - On	✓	✓	✓	✓	✓	✓	✓	✓	✓	✓	✓	✓	✓	✓	✓	✓	
	ATS เบรคเกอร์ด้าน Emergency - OFF	✓	✓	✓	✓	✓	✓	✓	✓	✓	✓	✓	✓	✓	✓	✓	✓	
	ATS เบรคเกอร์ด้าน Emergency - สปริงชาร์จเต็ม	✓	✓	✓	✓	✓	✓	✓	✓	✓	✓	✓	✓	✓	✓	✓	✓	
	ตำแหน่งสวิทช์เครื่องปั่นไฟสำรอง (Auto-O-Manual)	A	A	A	✓	✓	✓	✓	✓	✓	✓	✓	✓	✓	✓	✓	✓	
EMDB (ATS)	เบรคเกอร์ด้าน Normal - On																	
	ATS เบรคเกอร์ด้าน Emergency - OFF																	
	ATS เบรคเกอร์ด้าน Emergency - สปริงชาร์จเต็ม																	
	ตำแหน่งสวิทช์เครื่องปั่นไฟสำรอง (Auto-O-Manual)																	
ตรวจสอบความผิดปกติของเสียงและกลิ่น		✓	✓	✓	✓	✓	✓	✓	✓	✓	✓	✓	✓	✓	✓	✓	✓	
ตรวจสอบอุณหภูมิภายในห้อง (ระบุ องศา)		3.1	3.1	3.1	3.1	31	3.1	3.1	3.1	30	30	30	30	30	30	30	30	
ผู้จดบันทึก	ช่างอาคาร	[signature]	[signature]	[signature]	[signature]	[signature]	[signature]	[signature]	[signature]	[signature]	[signature]	[signature]	[signature]	[signature]	[signature]	[signature]	[signature]	
ผู้ตรวจสอบ	หัวหน้าช่าง	[signature]																
รับทราบโดย	ผู้จัดการอาคาร	ปิยนันท์																

THE WORKS COMMUNITY MANAGEMENT CO.,LTD.

ENG-SF-007 / REV.03 / 16 กุมภาพันธ์ 2558 / Page 2/2

การตรวจสอบแผงจ่ายไฟฟ้าหลักของอาคารประจำวัน

Daily Main Distribution Board (MDB) Check List

อาคาร : IDEO MOBI SUKHUMVIT 66

หมายเหตุ :
รอบการตรวจเช็ค ■ รอบเช้า ☐ รอบบ่าย ☐ รอบดึก
โปรดระบุเครื่องหมาย ☑ ปกติ ☒ ไม่ปกติ

THE WORKS

รายละเอียด		1	2	3	4	5	6	7	8	9	10	11	12	13	14	15
		เม.ย.-69														
MDB No. 01	ไฟแสดงสถานะการทำงาน R, S,T (ติดตลอดเวลา)	/	/	/	/	/	/	/	/	/	/	/	/	/	/	/
	แรงดันไฟฟ้า (ปกติ 380-410 โวลต์)	/	/	/	/	/	/	/	/	/	/	/	/	/	/	/
	โหลดที่ใช้งาน /กระแสไฟฟ้า (แอมป์แปร์)	[illegible]	[illegible]	[illegible]	[illegible]	[illegible]	[illegible]	[illegible]	[illegible]	[illegible]	[illegible]	[illegible]	[illegible]	[illegible]	[illegible]	[illegible]
	สถานะชาร์จ ACB (ปกติชาร์จเต็ม)	/	/	/	/	/	/	/	/	/	/	/	/	/	/	/
	อุณหภูมิหม้อแปลง (ปกติไม่เกิน 80 C)	/	/	/	/	/	/	/	/	/	/	/	/	/	/	/
	Power Factor (ไม่ต่ำกว่า 0.8)	0.96	0.96	0.96	0.99	0.99	0.96	0.96	0.96	0.96	0.98	0.96	0.98	0.98	0.94	0.94
	ตำแหน่งสวิทซ์ Capacitor Bank (Auto-O-Manual)	A	A	A	A	A	A	A	A	A	A	A	A	A	R	R
	สเต็ปการทำงาน Capacitor Bank (1-12)	3-5	3-5	3-5	3-5	[illegible]	3-6	3-5	3-5	3-5	3-5	3-5	[illegible]	3-5	3-5	3-5
MDB No. 02	ไฟแสดงสถานะการทำงาน R, S,T (ติดตลอดเวลา)	/	/	/	/	/	/	/	/	/	/	/	/	/	/	/
	แรงดันไฟฟ้า (ปกติ 380-410 โวลต์)	/	/	/	/	/	/	/	/	/	/	/	/	/	/	/
	โหลดที่ใช้งาน /กระแสไฟฟ้า (แอมป์แปร์)	[illegible]	[illegible]	[illegible]	[illegible]	[illegible]	[illegible]	[illegible]	[illegible]	[illegible]	[illegible]	[illegible]	[illegible]	[illegible]	[illegible]	[illegible]
	สถานะชาร์จ ACB (ปกติชาร์จเต็ม)	/	/	/	/	/	/	/	/	/	/	/	/	/	/	/
	อุณหภูมิหม้อแปลง (ปกติไม่เกิน 80 C)	/	/	/	/	/	/	/	/	/	/	/	/	/	/	/
	Power Factor (ไม่ต่ำกว่า 0.8)	1.00	1.00	1.00	1.00	1.00	1.00	1.00	1.00	1.00	1.00	1.00	1.00	1.00	1.00	1.00
	ตำแหน่งสวิทซ์ Capacitor Bank (Auto-O-Manual)	A	A	A	A	A	A	A	A	A	A	A	A	A	R	R
	สเต็ปการทำงาน Capacitor Bank (1-12)	3.5	3.5	3-5	3.5	[illegible]	[illegible]	3-5	3-5	3-5	3-5	3-5	[illegible]	3-5	3-5	3-5
ตำแหน่งเบรคเกอร์ TIE (ปกติ Off /สปริงชาร์จเต็ม)		/	/	/	/	/										
EMDB (ATS)	เบรคเกอร์ด้าน Normal - On	/	/	/	/	/	/	/	/	/	/	/	/	/	/	/
	ATS เบรคเกอร์ด้าน Emergency - OFF	/	/	/	/	/	/	/	/	/	/	/	/	/	/	/
	ATS เบรคเกอร์ด้าน Emergency - สปริงชาร์จเต็ม	/	/	/	/	/	/	/	/	/	/	/	/	/	/	/
	ตำแหน่งสวิทซ์เครื่องปั่นไฟสำรอง (Auto-O-Manual)	A	A	A	A	A	A	A	A	A	A	A	A	A	R	R
EMDB (ATS)	เบรคเกอร์ด้าน Normal - On															
	ATS เบรคเกอร์ด้าน Emergency - OFF															
	ATS เบรคเกอร์ด้าน Emergency - สปริงชาร์จเต็ม															
	ตำแหน่งสวิทซ์เครื่องปั่นไฟสำรอง (Auto-O-Manual)															
ตรวจสอบความผิดปกติของเสียงและกลิ่น		/	/	/	/	/	/	/	/	/	/	/	/	/	/	/
ตรวจสอบอุณหภูมิภายในห้อง (ระบุ องศา)		30	30	33	30	31	31	32	32	29	29	31	32	31	30	32
ผู้จดบันทึก	ช่างอาคาร	[illegible]	[illegible]	[illegible]	[illegible]	[illegible]	[illegible]	[illegible]	[illegible]	[illegible]	[illegible]	[illegible]	[illegible]	[illegible]	[illegible]	[illegible]
ผู้ตรวจสอบ	หัวหน้าช่าง	[illegible]								[illegible]						
รับทราบโดย	ผู้จัดการอาคาร	[illegible]														

THE WORKS COMMUNITY MANAGEMENT CO.,LTD.

ENG-SF-007 / REV.03 / 16 กุมภาพันธ์ 2566 / Page 1/2

การตรวจสอบแผงจ่ายไฟฟ้าหลักของอาคารประจำวัน

Daily Main Distribution Board (MDB) Check List

อาคาร : IDEO MOBI SUKHUMVIT 66

THE WORKS

หมายเหตุ :
รอบการตรวจเช็ค ■ รอบเช้า ☐ รอบบ่าย ☐ รอบดึก
โปรดระบุเครื่องหมาย ☑ ปกติ ☒ ไม่ปกติ

รายละเอียด		16	17	18	19	20	21	22	23	24	25	26	27	28	29	30	31	หมายเหตุ
		เม.ย.-69																
MDB No. 01	ไฟแสดงสถานะการทำงาน R, S,T (ติดตลอดเวลา)	✓	✓	✓	✓	✓	✓	✓	✓	✓	✓	✓	✓	✓	✓	✓		
	แรงดันไฟฟ้า (ปกติ 380-410 โวลท์)	✓	✓	✓	✓	✓	✓	✓	✓	✓	✓	✓	✓	✓	✓	✓		
	โหลดที่ใช้งาน /กระแสไฟฟ้า (แอมป์แปร์)	[illegible]	[illegible]	[illegible]	[illegible]	[illegible]	[illegible]	[illegible]	[illegible]	[illegible]	[illegible]	[illegible]	[illegible]	[illegible]	[illegible]	[illegible]		
	สถานะชาร์จ ACB (ปกติชาร์จเต็ม)			✓	✓	✓	✓	✓	✓	✓	✓	✓	✓	✓	✓	✓		
	อุณหภูมิหม้อแปลง (ปกติไม่เกิน 80 C)				✓	✓	✓	✓	✓	✓	✓	✓	✓	✓	✓	✓		
	Power Factor (ไม่ต่ำกว่า 0.8)	[illegible]	[illegible]	[illegible]	0.94	0.96	0.96	0.94	0.94	0.94	0.96	0.96	0.96	0.96	0.96	0.96		
	ตำแหน่งสวิทช์ Capacitor Bank (Auto-O-Manual)	A	A	A	A	A	A	A	A	A	A	A	A	A	A	A		
	สเต็ปการทำงาน Capacitor Bank (1-12)	3-5	3-5	3-5	3-5	3-5	3-5	3-6	3-5	3-5	3-5	3-5	3-5	3-5	3-5	3-5		
MDB No. 02	ไฟแสดงสถานะการทำงาน R, S,T (ติดตลอดเวลา)	✓	✓	✓	✓	✓	✓	✓	✓	✓	✓	✓	✓	✓	✓	✓		
	แรงดันไฟฟ้า (ปกติ 380-410 โวลท์)			✓	✓	✓	✓	✓	✓	✓	✓	✓	✓	✓	✓	✓		
	โหลดที่ใช้งาน /กระแสไฟฟ้า (แอมป์แปร์)	[illegible]	[illegible]	[illegible]	[illegible]	[illegible]	[illegible]	[illegible]	[illegible]	[illegible]	[illegible]	[illegible]	[illegible]	[illegible]	[illegible]	[illegible]		
	สถานะชาร์จ ACB (ปกติชาร์จเต็ม)	✓		✓		✓	✓	✓	✓	✓	✓	✓	✓	✓	✓	✓		
	อุณหภูมิหม้อแปลง (ปกติไม่เกิน 80 C)		✓	✓	✓	✓	✓	✓	✓	✓	✓	✓	✓	✓	✓	✓		
	Power Factor (ไม่ต่ำกว่า 0.8)	[illegible]	[illegible]	1.00	1.00	1.00	1.00	1.00	1.00	1.00	1.00	1.00	1.00	1.00	1.00	1.00		
	ตำแหน่งสวิทช์ Capacitor Bank (Auto-O-Manual)	[illegible]	100	A	A	A	A	A	A	A	A	A	A	A	A	A		
	สเต็ปการทำงาน Capacitor Bank (1-12)	3-5	3-5	3-5	3-5	3-5	3-5	3-5	3-6	3-5	3-5	3-5	3-5	3-5	3-5	3-5		
ตำแหน่งเบรคเกอร์ TIE (ปกติ Off /สปริงชาร์จเต็ม)		✓	✓															
EMDB (ATS)	เบรคเกอร์ด้าน Normal - On	✓	✓	✓	✓	✓	✓	✓	✓	✓	✓	✓	✓	✓	✓	✓		
	ATS เบรคเกอร์ด้าน Emergency - OFF	✓	✓	✓	✓	✓	✓	✓	✓	✓	✓	✓	✓	✓	✓	✓		
	ATS เบรคเกอร์ด้าน Emergency - สปริงชาร์จเต็ม	✓	✓	✓	✓	✓	✓	✓	✓	✓	✓	✓	✓	✓	✓	✓		
	ตำแหน่งสวิทช์เครื่องปั่นไฟสำรอง (Auto-O-Manual)	A	A	A	A	A	A	A	A	A	A	A	A	A	A	A		
EMDB (ATS)	เบรคเกอร์ด้าน Normal - On																	
	ATS เบรคเกอร์ด้าน Emergency - OFF																	
	ATS เบรคเกอร์ด้าน Emergency - สปริงชาร์จเต็ม																	
	ตำแหน่งสวิทช์เครื่องปั่นไฟสำรอง (Auto-O-Manual)																	
ตรวจสอบความผิดปกติของเสียงและกลิ่น		✓	✓	✓	✓	✓	✓	✓	✓	✓	✓	✓	✓	✓	✓	✓		
ตรวจสอบอุณหภูมิภายในห้อง (ระบุ องศา)		[illegible]	32	30	30	30	30	30	30	30	31	30	30	30	30	30		
ผู้จดบันทึก	ช่างอาคาร	[illegible]	[illegible]	[illegible]	[illegible]	[illegible]	[illegible]	[illegible]	[illegible]	[illegible]	[illegible]	[illegible]	[illegible]	[illegible]	[illegible]	[illegible]		
ผู้ตรวจสอบ	หัวหน้าช่าง	[illegible]																
รับทราบโดย	ผู้จัดการอาคาร	[illegible]																

THE WORKS COMMUNITY MANAGEMENT CO.,LTD.

ENG-SF-007 / REV.03 / 15 กุมภาพันธ์ 2558 / Page 2/2

การตรวจสอบแผงจ่ายไฟฟ้าหลักของอาคารประจำวัน

Daily Main Distribution Board (MDB) Check List

อาคาร : IDEO MOBI SUKHUMVIT 66

หมายเหตุ :
รอบการตรวจเช็ค ☐ รอบเช้า ■ รอบบ่าย ☐ รอบดึก
โปรดระบุเครื่องหมาย ☑ ปกติ ☒ ไม่ปกติ

THE WORKS

	รายละเอียด	1	2	3	4	5	6	7	8	9	10	11	12	13	14	15
		เม.ย.-69														
MDB No. 01	ไฟแสดงสถานะการทำงาน R, S,T (ติดตลอดเวลา)	/	/	/	/	/	/	/	/	/	/	/	/	/	/	/
	แรงดันไฟฟ้า (ปกติ 380-410 โวลท์)	/	/	/	/	/	/	/	/	/	/	/	/	/	/	/
	โหลดที่ใช้งาน /กระแสไฟฟ้า (แอมป์แปร์)	[illegible]	[illegible]	[illegible]	[illegible]	[illegible]	[illegible]	[illegible]	[illegible]	[illegible]	[illegible]	[illegible]	[illegible]	[illegible]	[illegible]	[illegible]
	สถานะชาร์จ ACB (ปกติชาร์จเต็ม)	/	/	/	/	/	/	/	/	/	/	/	/	/	/	/
	อุณหภูมิหม้อแปลง (ปกติไม่เกิน 80 C)	/	/	/	/	/	/	/	/	/	/	/	/	/	/	/
	Power Factor (ไม่ต่ำกว่า 0.8)	0.96	0.90	0.96	0.90	0.90	0.96	0.94	0.94	0.94	0.94	0.94	0.94	0.96	0.92	0.92
	ตำแหน่งสวิทช์ Capacitor Bank (Auto-O-Manual)	A	A	A	A	A	A	A	A	A	A	A	A	A	A	A
	สเต็ปการทำงาน Capacitor Bank (1-12)	3-5	3-5	3-5	3-5	3.5	3.5	3-5	3-5	3-5	3-5	3-5	3-5	3-5	3-5	3-5
MDB No. 02	ไฟแสดงสถานะการทำงาน R, S,T (ติดตลอดเวลา)	/	/	/	/	/	/	/	/	/	/	/	/	/	/	/
	แรงดันไฟฟ้า (ปกติ 380-410 โวลท์)	/	/	/	/	/	/	/	/	/	/	/	/	/	/	/
	โหลดที่ใช้งาน /กระแสไฟฟ้า (แอมป์แปร์)	[illegible]	[illegible]	[illegible]	[illegible]	[illegible]	[illegible]	[illegible]	[illegible]	[illegible]	[illegible]	[illegible]	[illegible]	[illegible]	[illegible]	[illegible]
	สถานะชาร์จ ACB (ปกติชาร์จเต็ม)	/	/	/	/	/	/	/	/	/	/	/	/	/	/	/
	อุณหภูมิหม้อแปลง (ปกติไม่เกิน 80 C)	/	/	/	/	/	/	/	/	/	/	/	/	/	/	/
	Power Factor (ไม่ต่ำกว่า 0.8)	1.00	1.00	1.00	1.00	1.00	1.00	1.00	1.00	1.00	1.00	1.00	1.00	1.00	1.00	1.00
	ตำแหน่งสวิทช์ Capacitor Bank (Auto-O-Manual)	A	A	A	A	A	A	A	A	A	A	A	A	A	A	A
	สเต็ปการทำงาน Capacitor Bank (1-12)	3-5	3-5	3.5	3-5	3-5	3-5	3-5	3-5	3-5	3-5	3-5	3-5	3-5	3-5	3-5
ตำแหน่งเบรคเกอร์ TIE (ปกติ Off /สปริงชาร์จเต็ม)							/	/	/	/	/	/	/	/	/	/
EMDB (ATS)	เบรคเกอร์ด้าน Normal - On	/	/	/	/	/	/	/	/	/	/	/	/	/	/	/
	ATS เบรคเกอร์ด้าน Emergency - OFF	/	/	/	/	/	/	/	/	/	/	/	/	/	/	/
	ATS เบรคเกอร์ด้าน Emergency - สปริงชาร์จเต็ม	/	/	/	/	/	/	/	/	/	/	/	/	/	/	/
	ตำแหน่งสวิทช์เครื่องปั่นไฟสำรอง (Auto-O-Manual)	A	A	A	A	A	A	A	A	A	A	A	A	A	A	A
EMDB (ATS)	เบรคเกอร์ด้าน Normal - On															
	ATS เบรคเกอร์ด้าน Emergency - OFF															
	ATS เบรคเกอร์ด้าน Emergency - สปริงชาร์จเต็ม															
	ตำแหน่งสวิทช์เครื่องปั่นไฟสำรอง (Auto-O-Manual)															
ตรวจสอบความผิดปกติของเสียงและกลิ่น																
ตรวจสอบอุณหภูมิภายในห้อง (ระบุ องศา)		30	30	30	31	[illegible]	[illegible]	30	30	30	30	30	30	33	33	33
ผู้จดบันทึก	ช่างอาคาร	[signature]	[signature]	[signature]	[signature]	[signature]	[signature]	[signature]	[signature]	[signature]	[signature]	[signature]	[signature]	[signature]	[signature]	[signature]
ผู้ตรวจสอบ	หัวหน้าช่าง	[signature]								[signature]						
รับทราบโดย	ผู้จัดการอาคาร	[signature]														

THE WORKS COMMUNITY MANAGEMENT CO.,LTD.

ENG-SF-007 / REV.03 / 16 กุมภาพันธ์ 2568 / Page 1/2

การตรวจสอบแผงจ่ายไฟฟ้าหลักของอาคารประจำวัน
Daily Main Distribution Board (MDB) Check List

อาคาร : IDEO MOBI SUKHUMVIT 66

หมายเหตุ :
รอบการตรวจเช็ค ☐ รอบเช้า ■ รอบบ่าย ☐ รอบดึก
โปรดระบุเครื่องหมาย ☑ ปกติ ☒ ไม่ปกติ

THE WORKS

รายละเอียด		16	17	18	19	20	21	22	23	24	25	26	27	28	29	30	31	หมายเหตุ
		เม.ย.-69																
MDB No. 01	ไฟแสดงสถานะการทำงาน R, S,T (ติดตลอดเวลา)	/	/	/	/	/	/	/	/	/	/	/	/	/	/	/		
	แรงดันไฟฟ้า (ปกติ 380-410 โวลท์)	[illegible]	[illegible]	[illegible]	[illegible]	[illegible]	[illegible]	[illegible]	[illegible]	[illegible]	[illegible]	[illegible]	[illegible]	[illegible]	[illegible]	[illegible]		
	โหลดที่ใช้งาน /กระแสไฟฟ้า (แอมป์แปร์)	[illegible]	[illegible]	[illegible]	[illegible]	[illegible]	[illegible]	[illegible]	[illegible]	[illegible]	[illegible]	[illegible]	[illegible]	[illegible]	[illegible]	[illegible]		
	สถานะชาร์จ ACB (ปกติชาร์จเต็ม)	/	/	/	/	/	/	/	/	/	/	/	/	/	/	/		
	อุณหภูมิหม้อแปลง (ปกติไม่เกิน 80 C)	/	/	/	/	/	/	/	/	/	/	/	/	/	/	/		
	Power Factor (ไม่ต่ำกว่า 0.8)	0.96	0.96	0.96	0.90	0.98	0.93	0.98	0.98	1.00	0.98	[illegible]	0.98	0.98	0.98	0.98		
	ตำแหน่งสวิทช์ Capacitor Bank (Auto-O-Manual)	A	A	A	A	A	A	A	A	A	A	A	A	A	A	A		
	สเต็ปการทำงาน Capacitor Bank (1-12)	3.5	3.5	3.5	[illegible]	3.5	[illegible]	[illegible]	[illegible]	[illegible]	[illegible]	[illegible]	[illegible]	[illegible]	[illegible]	3.5		
MDB No. 02	ไฟแสดงสถานะการทำงาน R, S,T (ติดตลอดเวลา)	/	/	/	/	/	/	/	/	/	/	/	/	/	/	/		
	แรงดันไฟฟ้า (ปกติ 380-410 โวลท์)	[illegible]	[illegible]	[illegible]	[illegible]	[illegible]	[illegible]	[illegible]	[illegible]	[illegible]	[illegible]	[illegible]	[illegible]	[illegible]	[illegible]	[illegible]		
	โหลดที่ใช้งาน /กระแสไฟฟ้า (แอมป์แปร์)	[illegible]	[illegible]	[illegible]	[illegible]	[illegible]	[illegible]	[illegible]	[illegible]	[illegible]	[illegible]	[illegible]	[illegible]	[illegible]	[illegible]	[illegible]		
	สถานะชาร์จ ACB (ปกติชาร์จเต็ม)	/	/	/	/	/	/	/	/	/	/	/	/	/	/	/		
	อุณหภูมิหม้อแปลง (ปกติไม่เกิน 80 C)	/	/	/	/	/	/	/	/	/	/	/	/	/	/	/		
	Power Factor (ไม่ต่ำกว่า 0.8)	1.00	1.00	1.00	1.00	1.00	1.00	1.00	1.00	1.00	1.00	1.00	1.00	1.00	1.00	1.00		
	ตำแหน่งสวิทช์ Capacitor Bank (Auto-O-Manual)	A	A	A	A	A	A	A	A	A	A	A	A	A	A	A		
	สเต็ปการทำงาน Capacitor Bank (1-12)	3.5	3.5	3.5	[illegible]	3.2	3.3	[illegible]	[illegible]	[illegible]	[illegible]	[illegible]	[illegible]	[illegible]	[illegible]	3.5		
ตำแหน่งเบรคเกอร์ TIE (ปกติ Off /สปริงชาร์จเต็ม)																		
EMDB (ATS)	เบรคเกอร์ด้าน Normal - On	/	/	/	/	/	/	/	/	/	/	/	/	/	/	/		
	ATS เบรคเกอร์ด้าน Emergency - OFF	/	/	/	/	/	/	/	/	/	/	/	/	/	/	/		
	ATS เบรคเกอร์ด้าน Emergency - สปริงชาร์จเต็ม	/	/	/	/	/	/	/	/	/	/	/	/	/	/	/		
	ตำแหน่งสวิทช์เครื่องปั่นไฟสำรอง (Auto-O-Manual)	A	A	A	A	A	A	A	A	A	A	A	A	A	A	A		
EMDB (ATS)	เบรคเกอร์ด้าน Normal - On																	
	ATS เบรคเกอร์ด้าน Emergency - OFF																	
	ATS เบรคเกอร์ด้าน Emergency - สปริงชาร์จเต็ม																	
	ตำแหน่งสวิทช์เครื่องปั่นไฟสำรอง (Auto-O-Manual)																	
ตรวจสอบความผิดปกติของเสียงและกลิ่น		/	/	/	/	/	/	/	/	/	/	/	/	/	/	/		
ตรวจสอบอุณหภูมิภายในห้อง (ระบุ องศา)		30	30	31	33	33	[illegible]	33	[illegible]	[illegible]	[illegible]	31	[illegible]	[illegible]	35	35		
ผู้จดบันทึก	ช่างอาคาร	[signature]	[signature]	[signature]	[signature]	[signature]	[signature]	[signature]	[signature]	[signature]	[signature]	[signature]			[signature]	[signature]		
ผู้ตรวจสอบ	หัวหน้าช่าง	[signature]									[signature]							
รับทราบโดย	ผู้จัดการอาคาร	[signature]																

THE WORKS COMMUNITY MANAGEMENT CO.,LTD.

ENG-SF-007 / REV.03 / 16 กุมภาพันธ์ 2558 / Page 2/2

การตรวจสอบแผงจ่ายไฟฟ้าหลักของอาคารประจำวัน

Daily Main Distribution Board (MDB) Check List

อาคาร : IDEO MOBI SUKHUMVIT 66

หมายเหตุ :
รอบการตรวจเช็ค ■ รอบเช้า ☐ รอบบ่าย ☐ รอบดึก
โปรดระบุเครื่องหมาย ☑ ปกติ ☒ ไม่ปกติ

THE WORKS

รายละเอียด		พ.ค.-69 1	2	3	4	5	6	7	8	9	10	11	12	13	14	15
MDB No. 01	ไฟแสดงสถานะการทำงาน R, S,T (ติดตลอดเวลา)	✓	✓	✓	✓	✓	✓	✓	✓	✓	✓	✓	✓	✓	✓	✓
	แรงดันไฟฟ้า (ปกติ 380-410 โวลท์)	[illegible]	[illegible]	[illegible]	[illegible]	[illegible]	[illegible]	[illegible]	[illegible]	[illegible]	[illegible]	[illegible]	[illegible]	[illegible]	[illegible]	[illegible]
	โหลดที่ใช้งาน /กระแสไฟฟ้า (แอมป์แปร์)	[illegible]	[illegible]	[illegible]	[illegible]	[illegible]	[illegible]	[illegible]	[illegible]	[illegible]	[illegible]	[illegible]	[illegible]	[illegible]	[illegible]	[illegible]
	สถานะชาร์จ ACB (ปกติชาร์จเต็ม)	✓	✓	✓	✓	✓	✓	✓	✓	✓	✓	✓	✓	✓	✓	✓
	อุณหภูมิหม้อแปลง (ปกติไม่เกิน 80 C)	✓	✓	✓	✓	✓	✓	✓	✓	✓	✓	✓	✓	✓	✓	✓
	Power Factor (ไม่ต่ำกว่า 0.8)	0.98	1.00	0.94	0.96	0.96	0.99	0.94	0.98	0.98	0.96	0.96	0.96	0.96	0.96	0.96
	ตำแหน่งสวิทช์ Capacitor Bank (Auto-O-Manual)	A	A	A	A	A	A	A	A	A	A	A	A	A	A	A
	สเต็ปการทำงาน Capacitor Bank (1-12)	3-5	3-5	3-5	3-5	3-5	3-5	3-5	3-5	3-5	3-5	3-5	3-5	3.5	3-5	3.5
MDB No. 02	ไฟแสดงสถานะการทำงาน R, S,T (ติดตลอดเวลา)	✓	✓	✓	✓	✓	✓	✓	✓	✓	✓	✓	✓	✓	✓	✓
	แรงดันไฟฟ้า (ปกติ 380-410 โวลท์)	[illegible]	[illegible]	[illegible]	[illegible]	[illegible]	[illegible]	[illegible]	[illegible]	[illegible]	[illegible]	[illegible]	[illegible]	[illegible]	[illegible]	[illegible]
	โหลดที่ใช้งาน /กระแสไฟฟ้า (แอมป์แปร์)	[illegible]	[illegible]	[illegible]	[illegible]	[illegible]	[illegible]	[illegible]	[illegible]	[illegible]	[illegible]	[illegible]	[illegible]	[illegible]	[illegible]	[illegible]
	สถานะชาร์จ ACB (ปกติชาร์จเต็ม)	✓	✓	✓	✓	✓	✓	✓	✓	✓	✓	✓	✓	✓	✓	✓
	อุณหภูมิหม้อแปลง (ปกติไม่เกิน 80 C)	✓	✓	✓	✓	✓	✓	✓	✓	✓	✓	✓	✓	✓	✓	✓
	Power Factor (ไม่ต่ำกว่า 0.8)	1.00	0.99	1.00	1.00	1.00	1.00	1.00	1.00	1.00	1.00	1.00	1.00	1.00	1.00	1.00
	ตำแหน่งสวิทช์ Capacitor Bank (Auto-O-Manual)	A	A	A	A	A	A	A	A	A	A	A	A	A	A	A
	สเต็ปการทำงาน Capacitor Bank (1-12)	3-5	3-5	3-5	3-5	3-5	3-5	3-5	3-5	3-5	3-5	3-5	3-5	2.5	3-6	3-5
ตำแหน่งเบรคเกอร์ TIE (ปกติ Off /สปริงชาร์จเต็ม)																
EMDB (ATS)	เบรคเกอร์ด้าน Normal - On	✓	✓	✓	✓	✓	✓	✓			✓	✓	✓	✓	✓	✓
	ATS เบรคเกอร์ด้าน Emergency - OFF	✓	✓	✓	✓	✓	✓	✓			✓	✓	✓	✓	✓	✓
	ATS เบรคเกอร์ด้าน Emergency - สปริงชาร์จเต็ม	✓	✓	✓	✓	✓	✓	✓			✓	✓	✓	✓	✓	✓
	ตำแหน่งสวิทช์เครื่องปั่นไฟสำรอง (Auto-O-Manual)	A	A	A	A	A	A	A			A	A	A	A	A	A
EMDB (ATS)	เบรคเกอร์ด้าน Normal - On															
	ATS เบรคเกอร์ด้าน Emergency - OFF															
	ATS เบรคเกอร์ด้าน Emergency - สปริงชาร์จเต็ม															
	ตำแหน่งสวิทช์เครื่องปั่นไฟสำรอง (Auto-O-Manual)															
ตรวจสอบความผิดปกติของเสียงและกลิ่น		✓		✓	✓	✓		✓						✓	✓	✓
ตรวจสอบอุณหภูมิภายในห้อง (ระบุ องศา)		31	30	30	36	35	[illegible]	30	[illegible]	26	[illegible]	30	30	30	28	30
ผู้จดบันทึก	ช่างอาคาร	[illegible]	[illegible]	[illegible]	[illegible]	[illegible]	[illegible]	[illegible]	[illegible]	[illegible]	[illegible]	[illegible]	[illegible]	[illegible]	[illegible]	[illegible]
ผู้ตรวจสอบ	หัวหน้าช่าง	[illegible]														
รับทราบโดย	ผู้จัดการอาคาร	[illegible]														

THE WORKS COMMUNITY MANAGEMENT CO.,LTD.

ENG-SF-007 / REV.03 / 16 กุมภาพันธ์ 2560 / Page 1/2

การตรวจสอบแผงจ่ายไฟฟ้าหลักของอาคารประจำ

Daily Main Distribution Board (MDB) Check List

อาคาร : IDEO MOBI SUKHUMVIT 66

หมายเหตุ :
รอบการตรวจเช็ค ■ รอบเช้า ☐ รอบบ่าย ☐ รอบดึก
โปรดระบุเครื่องหมาย ☑ ปกติ ☒ ไม่ปกติ

THE WORKS

รายละเอียด		16	17	18	19	20	21	22	23	24	25	26	27	28	29	30	31	หมายเหตุ
		พ.ค.-69																
MDB No. 01	ไฟแสดงสถานะการทำงาน R, S,T (ติดตลอดเวลา)	✓	✓	✓	✓	✓	✓	✓	✓	✓	✓	✓	✓	✓	✓	✓	✓	
	แรงดันไฟฟ้า (ปกติ 380-410 โวลท์)	✓	✓	✓	✓	✓	✓	✓	✓	✓	✓	✓	✓	✓	✓	✓	✓	
	โหลดที่ใช้งาน /กระแสไฟฟ้า (แอมป์แปร์)	[illegible]	[illegible]	[illegible]	[illegible]	[illegible]	[illegible]	[illegible]	[illegible]	[illegible]	[illegible]	[illegible]	[illegible]	[illegible]	[illegible]	[illegible]	[illegible]	
	สถานะชาร์จ ACB (ปกติชาร์จเต็ม)	✓	✓	✓	✓	✓	✓	✓	✓	✓	✓	✓	✓	✓	✓	✓	✓	
	อุณหภูมิหม้อแปลง (ปกติไม่เกิน 80 C)	✓	✓	✓	✓	✓	✓	✓	✓	✓	✓	✓	✓	✓	✓	✓	✓	
	Power Factor (ไม่ต่ำกว่า 0.8)	0.98	0.98	0.98	0.94	0.98	0.98	0.98	0.98	0.98	0.96	0.96	0.96	0.98	0.98	0.98	0.96	
	ตำแหน่งสวิทซ์ Capacitor Bank (Auto-O-Manual)	A	A	A	A	A	A	A	A	A	A	A	A	A	A	A	A	
	สเต็ปการทำงาน Capacitor Bank (1-12)	3-5	3.5	3.5	3-5	3.5	3.5	3.5	3.5	3.5	3-5	3-5	3-5	3-5	3-5	3-5	[illegible]	
MDB No. 02	ไฟแสดงสถานะการทำงาน R, S,T (ติดตลอดเวลา)	✓	✓	✓	✓	✓	✓	✓	✓	✓	✓	✓	✓	✓	✓	✓	✓	
	แรงดันไฟฟ้า (ปกติ 380-410 โวลท์)	✓	✓	✓	✓	✓	✓	✓	✓	✓	✓	✓	✓	✓	✓	✓	✓	
	โหลดที่ใช้งาน /กระแสไฟฟ้า (แอมป์แปร์)	[illegible]	[illegible]	[illegible]	[illegible]	[illegible]	[illegible]	[illegible]	[illegible]	[illegible]	[illegible]	[illegible]	[illegible]	[illegible]	[illegible]	[illegible]	[illegible]	
	สถานะชาร์จ ACB (ปกติชาร์จเต็ม)	✓	✓	✓	✓	✓	✓	✓	✓	✓	✓	✓	✓	✓	✓	✓	✓	
	อุณหภูมิหม้อแปลง (ปกติไม่เกิน 80 C)	✓	✓	✓	✓	✓	✓	✓	✓	✓	✓	✓	✓	✓	✓	✓	✓	
	Power Factor (ไม่ต่ำกว่า 0.8)	1.00	1.00	1.00	1.00	1.00	1.00	1.00	1.00	1.00	1.00	1.00	1.00	1.00	1.00	1.00	[illegible]	
	ตำแหน่งสวิทซ์ Capacitor Bank (Auto-O-Manual)	A	A	A	A	A	A	A	A	A	A	A	A	A	A	A	A	
	สเต็ปการทำงาน Capacitor Bank (1-12)	3-5	3.5	3.5	3-5	3.5	3.0	3.5	3.5	3.5	3-5	3-5	3-5	3-5	3-5	3-5	3-5	
ตำแหน่งเบรคเกอร์ TIE (ปกติ Off /สปริงชาร์จเต็ม)		✓	✓	✓	✓	✓	✓	✓	✓	✓	✓	✓	✓	✓	✓	✓	✓	
EMDB (ATS)	เบรคเกอร์ด้าน Normal - On	✓	✓	✓	✓	✓	✓	✓	✓	✓	✓	✓	✓	✓	✓	✓	✓	
	ATS เบรคเกอร์ด้าน Emergency - OFF	✓	✓	✓	✓	✓	✓	✓	✓	✓	✓	✓	✓	✓	✓	✓	✓	
	ATS เบรคเกอร์ด้าน Emergency - สปริงชาร์จเต็ม	✓	✓	✓	✓	✓	✓	✓	✓	✓	✓	✓	✓	✓	✓	✓	✓	
	ตำแหน่งสวิทซ์เครื่องปั่นไฟสำรอง (Auto-O-Manual)	✓	✓	✓	✓	✓	✓	✓	✓	✓	✓	✓	✓	✓	✓	✓	✓	
EMDB (ATS)	เบรคเกอร์ด้าน Normal - On																	
	ATS เบรคเกอร์ด้าน Emergency - OFF																	
	ATS เบรคเกอร์ด้าน Emergency - สปริงชาร์จเต็ม																	
	ตำแหน่งสวิทซ์เครื่องปั่นไฟสำรอง (Auto-O-Manual)																	
ตรวจสอบความผิดปกติของเสียงและกลิ่น		✓	✓	✓	✓	✓	✓	✓	✓	✓	✓	✓	✓	✓	✓	✓	✓	
ตรวจสอบอุณหภูมิภายในห้อง (ระบุ องศา)		[illegible]	26	30	30	30	30	30	30	30	30	31	30	31	30	31	30	
ผู้จดบันทึก	ช่างอาคาร	(ลงชื่อ)	(ลงชื่อ)	(ลงชื่อ)	(ลงชื่อ)	(ลงชื่อ)	(ลงชื่อ)	(ลงชื่อ)	(ลงชื่อ)	(ลงชื่อ)	(ลงชื่อ)	(ลงชื่อ)	(ลงชื่อ)	(ลงชื่อ)	(ลงชื่อ)	(ลงชื่อ)	(ลงชื่อ)	
ผู้ตรวจสอบ	หัวหน้าช่าง	(ลงชื่อ)												(ลงชื่อ)				
รับทราบโดย	ผู้จัดการอาคาร	(ลงชื่อ)																

THE WORKS COMMUNITY MANAGEMENT CO.,LTD.

ENG-SF-007 / REV.03 / 16 กุมภาพันธ์ 2558 / Page 2/2

การตรวจสอบแผงจ่ายไฟฟ้าหลักของอาคารประจำวัน
Daily Main Distribution Board (MDB) Check List

อาคาร : IDEO MOBI SUKHUMVIT 66

หมายเหตุ :
รอบการตรวจเช็ค ☐ รอบเช้า ■ รอบบ่าย ☐ รอบดึก
โปรดระบุเครื่องหมาย ☑ ปกติ ☒ ไม่ปกติ

THE WORKS

รายละเอียด		พ.ค.-69 1	2	3	4	5	6	7	8	9	10	11	12	13	14	15
MDB No. 01	ไฟแสดงสถานะการทำงาน R, S,T (ติดตลอดเวลา)	✓	✓	✓	✓	✓	✓	✓	✓	✓	✓	✓	✓	✓	✓	✓
	แรงดันไฟฟ้า (ปกติ 380-410 โวลท์)	✓	✓	✓	✓	✓	✓	✓	✓	✓	✓	✓	✓	✓	✓	✓
	โหลดที่ใช้งาน /กระแสไฟฟ้า (แอมป์แปร์)	[illegible]	[illegible]	[illegible]	[illegible]	[illegible]	[illegible]	[illegible]	[illegible]	[illegible]	[illegible]	[illegible]	[illegible]	[illegible]	[illegible]	[illegible]
	สถานะชาร์จ ACB (ปกติชาร์จเต็ม)	✓	✓	✓	✓	✓	✓	✓	✓	✓	✓	✓	✓	✓	✓	✓
	อุณหภูมิหม้อแปลง (ปกติไม่เกิน 80 C)	✓	✓	✓	✓	✓	✓	✓	✓	✓	✓	✓	✓	✓	✓	✓
	Power Factor (ไม่ต่ำกว่า 0.8)	0.98	0.98	0.98	0.98	0.98	0.98	0.98	0.98	0.98	[illegible]	0.98	0.98	0.96	0.96	0.96
	ตำแหน่งสวิทช์ Capacitor Bank (Auto-O-Manual)	A	A	A	A	A	A	A	A	A	A	A	A	A	A	A
	สเต็ปการทำงาน Capacitor Bank (1-12)	3.5	3.5	3.5	3.5	3.5	3.5	3.5	3.5	3.5	3.5	3.5	3.5	3.5	3.5	3.5
MDB No. 02	ไฟแสดงสถานะการทำงาน R, S,T (ติดตลอดเวลา)	✓	✓	✓	✓	✓	✓	✓	✓	✓	✓	✓	✓	✓	✓	✓
	แรงดันไฟฟ้า (ปกติ 380-410 โวลท์)	✓	✓	✓	✓	✓	✓	✓	✓	✓	✓	✓	✓	✓	✓	✓
	โหลดที่ใช้งาน /กระแสไฟฟ้า (แอมป์แปร์)	[illegible]	[illegible]	[illegible]	[illegible]	[illegible]	[illegible]	[illegible]	[illegible]	[illegible]	[illegible]	[illegible]	[illegible]	[illegible]	[illegible]	[illegible]
	สถานะชาร์จ ACB (ปกติชาร์จเต็ม)	✓	✓	✓	✓	✓	✓	✓	✓	✓	✓	✓	✓	✓	✓	✓
	อุณหภูมิหม้อแปลง (ปกติไม่เกิน 80 C)	✓	✓	✓	✓	✓	✓	✓	✓	✓	✓	✓	✓	✓	✓	✓
	Power Factor (ไม่ต่ำกว่า 0.8)	1.00	1.00	1.00	1.00	1.00	1.00	1.00	1.00	1.00	1.00	1.00	1.00	1.00	1.00	1.00
	ตำแหน่งสวิทช์ Capacitor Bank (Auto-O-Manual)	A	A	A	A	A	A	A	A	A	A	A	A	A	A	A
	สเต็ปการทำงาน Capacitor Bank (1-12)	3.5	3.5	3.5	3.5	3.5	3.5	3.5	3.5	3.5	3.5	3.5	[illegible]	3.5	3.5	3.5
ตำแหน่งเบรคเกอร์ TIE (ปกติ Off /สปริงชาร์จเต็ม)						✓	✓	✓	✓	✓	✓	✓	✓	✓	✓	✓
EMDB (ATS)	เบรคเกอร์ด้าน Normal - On	✓	✓	✓	✓	✓	✓	✓	✓	✓	✓	✓	✓	✓	✓	✓
	ATS เบรคเกอร์ด้าน Emergency - OFF	✓	✓	✓	✓	✓	✓	✓	✓	✓	✓	✓	✓	✓	✓	✓
	ATS เบรคเกอร์ด้าน Emergency - สปริงชาร์จเต็ม	✓	✓	✓	✓	✓	✓	✓	✓	✓	✓	✓	✓	✓	✓	✓
	ตำแหน่งสวิทช์เครื่องปั่นไฟสำรอง (Auto-O-Manual)	A	A	A	A	A	A	A	A	A	A	A	A	A	A	A
EMDB (ATS)	เบรคเกอร์ด้าน Normal - On															
	ATS เบรคเกอร์ด้าน Emergency - OFF															
	ATS เบรคเกอร์ด้าน Emergency - สปริงชาร์จเต็ม															
	ตำแหน่งสวิทช์เครื่องปั่นไฟสำรอง (Auto-O-Manual)															
ตรวจสอบความผิดปกติของเสียงและกลิ่น		✓	✓	✓	✓	✓	✓	✓	✓	✓	✓	✓	✓	✓	✓	✓
ตรวจสอบอุณหภูมิภายในห้อง (ระบุ องศา)		[illegible]	30	35	35	31	32	30	29	31	30	[illegible]	[illegible]	29	30	30
ผู้จดบันทึก	ช่างอาคาร	[signature]	[signature]	[signature]	[signature]	[signature]	[signature]	[signature]	[signature]	[signature]	[signature]	[signature]	[signature]	[signature]	[signature]	[signature]
ผู้ตรวจสอบ	หัวหน้าช่าง	[signature]									[signature]					
รับทราบโดย	ผู้จัดการอาคาร	[signature]														

THE WORKS COMMUNITY MANAGEMENT CO.,LTD.

ENG-SF-007 / REV.03 / 15 กุมภาพันธ์ 2566 / Page 1/2

การตรวจสอบแผงจ่ายไฟฟ้าหลักของอาคารประจำ

Daily Main Distribution Board (MDB) Check List

อาคาร : IDEO MOBI SUKHUMVIT 66

หมายเหตุ :
รอบการตรวจเช็ค ☐ รอบเช้า ■ รอบบ่าย ☐ รอบดึก
โปรดระบุเครื่องหมาย ☑ ปกติ ☒ ไม่ปกติ

THE WORKS

รายละเอียด		พ.ค.-69 16	17	18	19	20	21	22	23	24	25	26	27	28	29	30	31	หมายเหตุ
MDB No. 01	ไฟแสดงสถานะการทำงาน R, S,T (ติดตลอดเวลา)	/	/	/	/	/	/	/	/	/	/	/	/	/	/	/	/	
	แรงดันไฟฟ้า (ปกติ 380-410 โวลท์)	/	/	/	/	/	/	/	/	/	/	/	/	/	/	/	/	
	โหลดที่ใช้งาน /กระแสไฟฟ้า (แอมป์แปร์)	[illegible]	[illegible]	[illegible]	[illegible]	[illegible]	[illegible]	[illegible]	[illegible]	[illegible]	[illegible]	[illegible]	[illegible]	[illegible]	[illegible]	[illegible]	[illegible]	
	สถานะชาร์จ ACB (ปกติชาร์จเต็ม)	/	/	/	/	/	/	/	/	/	/	/	/	/	/	/	/	
	อุณหภูมิหม้อแปลง (ปกติไม่เกิน 80 C)	/	/	/	/	/	/	/	/	/	/	/	/	/	/	/	/	
	Power Factor (ไม่ต่ำกว่า 0.8)	0.98	0.98	0.98	0.98	0.94	0.94	0.94	0.94	0.94	0.94	0.94	0.98	0.98	0.98	0.98	0.98	
	ตำแหน่งสวิทช์ Capacitor Bank (Auto-O-Manual)	A	A	A	A	A	A	A	A	A	A	A	A	A	A	A	A	
	สเต็ปการทำงาน Capacitor Bank (1-12)	3-5	3-5	3-5	3-5	3-5	3-5	3-5	3-5	3-5	3.5	3-5	3.5	3.5	3.5	3-5	3-5	
MDB No. 02	ไฟแสดงสถานะการทำงาน R, S,T (ติดตลอดเวลา)	/	/	/	/	/	/	/	/	/	/	/	/	/	/	/	/	
	แรงดันไฟฟ้า (ปกติ 380-410 โวลท์)	/	/	/	/	/	/	/	/	/	/	/	/	/	/	/	/	
	โหลดที่ใช้งาน /กระแสไฟฟ้า (แอมป์แปร์)	[illegible]	[illegible]	[illegible]	[illegible]	[illegible]	[illegible]	[illegible]	[illegible]	[illegible]	[illegible]	[illegible]	[illegible]	[illegible]	[illegible]	[illegible]	[illegible]	
	สถานะชาร์จ ACB (ปกติชาร์จเต็ม)	/	/	/	/	/	/	/	/	/	/	/	/	/	/	/	/	
	อุณหภูมิหม้อแปลง (ปกติไม่เกิน 80 C)	/	/	/	/	/	/	/	/	/	/	/	/	/	/	/	/	
	Power Factor (ไม่ต่ำกว่า 0.8)	1.00	1.00	1.00	1.00	1.00	1.00	1.00	1.00	1.00	1.00	1.00	1.00	1.00	1.00	1.00	1.00	
	ตำแหน่งสวิทช์ Capacitor Bank (Auto-O-Manual)	A	A	A	A	A	A	A	A	A	A	A	A	A	A	A	A	
	สเต็ปการทำงาน Capacitor Bank (1-12)	3-5	3-5	3-5	3-5	3-5	3-5	3-5	3-5	3-5	3.5	3-5	3.5	3.5	3.5	3-5	3-5	
ตำแหน่งเบรคเกอร์ TIE (ปกติ Off /สปริงชาร์จเต็ม)						/												
EMDB (ATS)	เบรคเกอร์ด้าน Normal - On	/	/	/	/	/	/	/	/	/	/	/	/	/	/	/	/	
	ATS เบรคเกอร์ด้าน Emergency - OFF	/	/	/	/	/	/	/	/	/	/	/	/	/	/	/	/	
	ATS เบรคเกอร์ด้าน Emergency - สปริงชาร์จเต็ม	/	/	/	/	/	/	/	/	/	/	/	/	/	/	/	/	
	ตำแหน่งสวิทช์เครื่องปั่นไฟสำรอง (Auto-O-Manual)	A	A	A	A	A	A	A	A	A	A	A	A	A	/	/	A	
EMDB (ATS)	เบรคเกอร์ด้าน Normal - On																	
	ATS เบรคเกอร์ด้าน Emergency - OFF																	
	ATS เบรคเกอร์ด้าน Emergency - สปริงชาร์จเต็ม																	
	ตำแหน่งสวิทช์เครื่องปั่นไฟสำรอง (Auto-O-Manual)																	
ตรวจสอบความผิดปกติของเสียงและกลิ่น		/	/	/	/	/	/	/	/	/	/	/	/	/	/	/	/	
ตรวจสอบอุณหภูมิภายในห้อง (ระบุ องศา)		29	31	32	32	30	30	30	30	30	30	30	35	33	36	32	31	
ผู้จดบันทึก	ช่างอาคาร	[illegible]		[illegible]	[illegible]	[illegible]	[illegible]	[illegible]	[illegible]	[illegible]	[illegible]	[illegible]	[illegible]	[illegible]	[illegible]	[illegible]	[illegible]	
ผู้ตรวจสอบ	หัวหน้าช่าง	[illegible]																
รับทราบโดย	ผู้จัดการอาคาร	[illegible]																

THE WORKS COMMUNITY MANAGEMENT CO.,LTD.

ENG-SF-007 / REV.03 / 15 กุมภาพันธ์ 2558 / Page 2/2

THE WORKS

การตรวจสอบแผงจ่ายไฟฟ้าหลักของอาคารประจำวัน
Daily Main Distribution Board (MDB) Check List

อาคาร : IDEO MOBI SUKHUMVIT 66

หมายเหตุ :
รอบการตรวจเช็ค ■ รอบเช้า ☐ รอบบ่าย ☐ รอบดึก
โปรดระบุเครื่องหมาย ☑ ปกติ ☒ ไม่ปกติ

มิ.ย.-69

	รายละเอียด	1	2	3	4	5	6	7	8	9	10	11	12	13	14	15
MDB No. 01	ไฟแสดงสถานะการทำงาน R, S,T (ติดตลอดเวลา)	/	/	/	/	/	/	/	/	/	/	/	/	/	[illegible]	/
	แรงดันไฟฟ้า (ปกติ 380-410 โวลท์)															
	โหลดที่ใช้งาน /กระแสไฟฟ้า (แอมป์แปร์)	[illegible]	[illegible]	[illegible]	[illegible]	[illegible]	[illegible]	[illegible]	[illegible]	[illegible]	[illegible]	[illegible]	[illegible]	[illegible]	[illegible]	[illegible]
	สถานะชาร์จ ACB (ปกติชาร์จเต็ม)	/	/	/	/	/	/	/	/	/	/	/	/	/	/	/
	อุณหภูมิหม้อแปลง (ปกติไม่เกิน 80 C)	/	/	/	/	/	/	/	/	/	/	/	/	/	/	/
	Power Factor (ไม่ต่ำกว่า 0.8)	0.96	0.94	0.94	0.94	0.90	0.78	0.94	0.94	0.94	0.94	0.94	0.94	0.14	0.90	0.94
	ตำแหน่งสวิทซ์ Capacitor Bank (Auto-O-Manual)	A	A	A	A	A	A	A	A	A	A	A	A	A	A	A
	สเต็ปการทำงาน Capacitor Bank (1-12)	3-5	3-5	3-5	3-5	3-5	3-5	3-5	3-5	3-5	3-6	3-5	3-5	3-5	3-5	3-6
MDB No. 02	ไฟแสดงสถานะการทำงาน R, S,T (ติดตลอดเวลา)	/	/	/	/	/	/	/	/	/	/	/	/	/	/	/
	แรงดันไฟฟ้า (ปกติ 380-410 โวลท์)															
	โหลดที่ใช้งาน /กระแสไฟฟ้า (แอมป์แปร์)	[illegible]	[illegible]	[illegible]	[illegible]	[illegible]	[illegible]	[illegible]	[illegible]	[illegible]	[illegible]	[illegible]	[illegible]	[illegible]	[illegible]	[illegible]
	สถานะชาร์จ ACB (ปกติชาร์จเต็ม)	/	/	/	/	/	/	/	/	/	/	/	/	/	/	/
	อุณหภูมิหม้อแปลง (ปกติไม่เกิน 80 C)	/	/	/	/	/	/	/	/	/	/	/	/	/	/	/
	Power Factor (ไม่ต่ำกว่า 0.8)	1.00	1.00	1.00	1.00	1.00	1.00	1.00	1.00	1.00	1.00	1.00	1.00	1.00	1.00	1.00
	ตำแหน่งสวิทซ์ Capacitor Bank (Auto-O-Manual)	A	A	A	A	A	A	A	A	A	A	A	A	A	[illegible]	A
	สเต็ปการทำงาน Capacitor Bank (1-12)	3-6	3-5	3-5	3-5	3-5	3-5	3-5	3-5	3-5	3-6	3-5	3-5	3-5	[illegible]	3-6
ตำแหน่งเบรคเกอร์ TIE (ปกติ Off /สปริงชาร์จเต็ม)																
EMDB (ATS)	เบรคเกอร์ด้าน Normal - On	/	/	/	/	/	/	/	/	/	/	/	/	/	/	/
	ATS เบรคเกอร์ด้าน Emergency - OFF	/	/	/	/	/	/	/	/	/	/	/	/	/	/	/
	ATS เบรคเกอร์ด้าน Emergency - สปริงชาร์จเต็ม	/	/	/	/	/	/	/	/	/	/	/	/	/	/	/
	ตำแหน่งสวิทซ์เครื่องปั่นไฟสำรอง (Auto-O-Manual)	A	A	A	A	A	A	A	A	A	A	A	A	A	[illegible]	A
EMDB (ATS)	เบรคเกอร์ด้าน Normal - On															
	ATS เบรคเกอร์ด้าน Emergency - OFF															
	ATS เบรคเกอร์ด้าน Emergency - สปริงชาร์จเต็ม															
	ตำแหน่งสวิทซ์เครื่องปั่นไฟสำรอง (Auto-O-Manual)															
ตรวจสอบความผิดปกติของเสียงและกลิ่น		/	/	/	/	/	/	/	/	/	/	/	/	/	/	/
ตรวจสอบอุณหภูมิภายในห้อง (ระบุ องศา)		29°C	30	30	30	30	31	30	31	35	32	30	30	28	35	30
ผู้จดบันทึก	ช่างอาคาร															
ผู้ตรวจสอบ	หัวหน้าช่าง															
รับทราบโดย	ผู้จัดการอาคาร															

THE WORKS COMMUNITY MANAGEMENT CO.,LTD.

ENG-SF-007 / REV.03 / 16 กุมภาพันธ์ 2566 / Page 1/2

การตรวจสอบแผงจ่ายไฟฟ้าหลักของอาคารประจำวัน

Daily Main Distribution Board (MDB) Check List

อาคาร : IDEO MOBI SUKHUMVIT 66

หมายเหตุ :
รอบการตรวจเช็ค ■ รอบเช้า ☐ รอบบ่าย ☐ รอบดึก
โปรดระบุเครื่องหมาย ☑ ปกติ ☒ ไม่ปกติ

THE WORKS

รายละเอียด		มิ.ย.-69 16	17	18	19	20	21	22	23	24	25	26	27	28	29	30	31	หมายเหตุ
MDB No. 01	ไฟแสดงสถานะการทำงาน R, S,T (ติดตลอดเวลา)	/	/	/	/	/	/	/	/	/	/	/	/	/	/	/		
	แรงดันไฟฟ้า (ปกติ 380-410 โวลท์)	/	/	/	/	/	/	/	/	/	/	/	/	/	/	/		
	โหลดที่ใช้งาน /กระแสไฟฟ้า (แอมป์แปร์)	[illegible]	[illegible]	[illegible]	[illegible]	[illegible]	[illegible]	[illegible]	[illegible]	[illegible]	[illegible]	[illegible]	[illegible]	[illegible]	[illegible]	[illegible]		
	สถานะชาร์จ ACB (ปกติชาร์จเต็ม)	/	/	/	/	/	/	/	/	/	/	/	/	/	/	/		
	อุณหภูมิหม้อแปลง (ปกติไม่เกิน 80 C)	/	/	/	/	/	/	/	/	/	/	/	/	/	/	/		
	Power Factor (ไม่ต่ำกว่า 0.8)	0.96	0.96	0.96	0.90	0.90	0.98	0.98	0.98	0.96	0.98	0.90	0.98	0.98	0.96	0.96		
	ตำแหน่งสวิทซ์ Capacitor Bank (Auto-O-Manual)	A	A	A	A	A	A	A	A	A	A	A	A	A	A	A		
	สเต็ปการทำงาน Capacitor Bank (1-12)	3-5	3-6	3.5	3-5	3.5	3.5	3-5	3.5	3-6	3-5	3-6	3-5	3-5	3.5	3-6		
MDB No. 02	ไฟแสดงสถานะการทำงาน R, S,T (ติดตลอดเวลา)	/	/	/	/	/	/	/	/	/	/	/	/	/	/	/		
	แรงดันไฟฟ้า (ปกติ 380-410 โวลท์)	/	/	/	/	/	/	/	/	/	/	/	/	/	/	/		
	โหลดที่ใช้งาน /กระแสไฟฟ้า (แอมป์แปร์)	[illegible]	[illegible]	[illegible]	[illegible]	[illegible]	[illegible]	[illegible]	[illegible]	[illegible]	[illegible]	[illegible]	[illegible]	[illegible]	[illegible]	[illegible]		
	สถานะชาร์จ ACB (ปกติชาร์จเต็ม)	/	/	/	/	/	/	/	/	/	/	/	/	/	/	/		
	อุณหภูมิหม้อแปลง (ปกติไม่เกิน 80 C)	/	/	/	/	/	/	/	/	/	/	/	/	/	/	/		
	Power Factor (ไม่ต่ำกว่า 0.8)	1.00	1.00	1.08	1.00	1.00	1.0	1.00	1.00	1.00	1.00	1.0	1.00	1.00	1.00	1.00		
	ตำแหน่งสวิทซ์ Capacitor Bank (Auto-O-Manual)	A	A	A	A	A	A	A	A	A	A	A	A	A	A	A		
	สเต็ปการทำงาน Capacitor Bank (1-12)	3-5	3-6	3.6	3-5	3.5	3.5	3-5	3.5	3-6	3-6	3-6	3-5	3-5	3-5	3-6		
ตำแหน่งเบรคเกอร์ TIE (ปกติ Off /สปริงชาร์จเต็ม)																		
EMDB (ATS)	เบรคเกอร์ด้าน Normal - On	/	/	/	/	/	/	/	/	/	/	/	/	/	/	/		
	ATS เบรคเกอร์ด้าน Emergency - OFF	/	/	/	/	/	/	/	/	/	/	/	/	/	/	/		
	ATS เบรคเกอร์ด้าน Emergency - สปริงชาร์จเต็ม	/	/	/	/	/	/	/	/	/	/	/	/	/	/	/		
	ตำแหน่งสวิทซ์เครื่องปั่นไฟสำรอง (Auto-O-Manual)	A	A	A	A	A	A	A	A	A	A	A	A	A	A	A		
EMDB (ATS)	เบรคเกอร์ด้าน Normal - On																	
	ATS เบรคเกอร์ด้าน Emergency - OFF																	
	ATS เบรคเกอร์ด้าน Emergency - สปริงชาร์จเต็ม																	
	ตำแหน่งสวิทซ์เครื่องปั่นไฟสำรอง (Auto-O-Manual)																	
ตรวจสอบความผิดปกติของเสียงและกลิ่น		/	/	/	/	/	/	/	/	/	/	/	/	/	/	/		
ตรวจสอบอุณหภูมิภายในห้อง (ระบุ องศา)		29	30	25	31	[illegible]	35	30	29	30	30	30	31	32	31	30		
ผู้จดบันทึก	ช่างอาคาร	[illegible]	[illegible]	[illegible]	[illegible]	[illegible]	[illegible]	[illegible]	[illegible]	[illegible]	[illegible]	[illegible]	[illegible]	[illegible]	[illegible]	[illegible]		
ผู้ตรวจสอบ	หัวหน้าช่าง	[illegible]																
รับทราบโดย	ผู้จัดการอาคาร	ชัยพันธ์																

THE WORKS COMMUNITY MANAGEMENT CO.,LTD.

ENG-SF-007 / REV.03 / 16 กุมภาพันธ์ 2558 / Page 2/2

การตรวจสอบแผงจ่ายไฟฟ้าหลักของอาคารประจำวัน

Daily Main Distribution Board (MDB) Check List

อาคาร : IDEO MOBI SUKHUMVIT 66

หมายเหตุ :
รอบการตรวจเช็ค ☐ รอบเช้า ■ รอบบ่าย ☐ รอบดึก
โปรดระบุเครื่องหมาย ☑ ปกติ ☒ ไม่ปกติ

THE WORKS

รายละเอียด		มิ.ย.-69 1	2	3	4	5	6	7	8	9	10	11	12	13	14	15	
MDB No. 01	ไฟแสดงสถานะการทำงาน R, S,T (ติดตลอดเวลา)	✓	✓	✓	✓	✓	✓	✓	✓	✓	✓	✓	✓	✓	✓	✓	
	แรงดันไฟฟ้า (ปกติ 380-410 โวลท์)	✓	✓	✓	✓	✓	✓	✓	✓	✓	✓	✓	✓	✓	✓	✓	
	โหลดที่ใช้งาน /กระแสไฟฟ้า (แอมป์แปร์)	[illegible]	[illegible]	[illegible]	[illegible]	[illegible]	[illegible]	[illegible]	[illegible]	[illegible]	[illegible]	[illegible]	[illegible]	[illegible]	[illegible]	[illegible]	
	สถานะชาร์จ ACB (ปกติชาร์จเต็ม)	✓	✓	✓	✓	✓	✓	✓	✓	✓	✓	✓	✓	✓	✓	✓	
	อุณหภูมิหม้อแปลง (ปกติไม่เกิน 80 C)	✓	✓	✓	✓	✓	✓	✓	✓	✓	✓	✓	✓	✓	✓	✓	
	Power Factor (ไม่ต่ำกว่า 0.8)	0.96	0.96	0.96	0.96	0.96	0.96	0.99	0.98	0.97	0.94	0.98	0.98	0.98	0.98	0.94	
	ตำแหน่งสวิทซ์ Capacitor Bank (Auto-O-Manual)	A	A	A	A	A	A	A	A	A	A	A	A	A	A	A	
	สเต็ปการทำงาน Capacitor Bank (1-12)	3-5	3-5	3-5	3-5	3-5	3-5	3-5	3-5	3-5	3-5	3-5	3-5	3-5	3-5	3-5	
MDB No. 02	ไฟแสดงสถานะการทำงาน R, S,T (ติดตลอดเวลา)	✓	✓	✓	✓	✓	✓	✓	✓	✓	✓	✓	✓	✓	✓	✓	
	แรงดันไฟฟ้า (ปกติ 380-410 โวลท์)	✓	✓	✓	✓	✓	✓	✓	✓	✓	✓	✓	✓	✓	✓	✓	
	โหลดที่ใช้งาน /กระแสไฟฟ้า (แอมป์แปร์)	[illegible]	[illegible]	[illegible]	[illegible]	[illegible]	[illegible]	[illegible]	[illegible]	[illegible]	[illegible]	[illegible]	[illegible]	[illegible]	[illegible]	[illegible]	
	สถานะชาร์จ ACB (ปกติชาร์จเต็ม)	✓	✓	✓	✓	✓	✓	✓	✓	✓	✓	✓	✓	✓	✓	✓	
	อุณหภูมิหม้อแปลง (ปกติไม่เกิน 80 C)	✓	✓	✓	✓	✓	✓	✓	✓	✓	✓	✓	✓	✓	✓	✓	
	Power Factor (ไม่ต่ำกว่า 0.8)	1.00	1.00	1.00	1.00	1.00	1.00	1.00	1.00	1.00	1.00	1.00	1.00	1.00	1.00	1.00	
	ตำแหน่งสวิทซ์ Capacitor Bank (Auto-O-Manual)	A	A	A	A	A	A	A	A	A	A	A	A	A	A	A	
	สเต็ปการทำงาน Capacitor Bank (1-12)	3-5	3-5	3-5	3-5	3-5	3-5	3-5	3-5	3-5	3-5	3-5	3-5	3-5	3-5	3-5	
ตำแหน่งเบรคเกอร์ TIE (ปกติ Off /สปริงชาร์จเต็ม)																	
EMDB (ATS)	เบรคเกอร์ด้าน Normal - On	✓	✓	✓	✓	✓	✓	✓	✓	✓	✓	✓	✓	✓	✓	✓	
	ATS เบรคเกอร์ด้าน Emergency - OFF	✓	✓	✓	✓	✓	✓	✓	✓	✓	✓	✓	✓	✓	✓	✓	
	ATS เบรคเกอร์ด้าน Emergency - สปริงชาร์จเต็ม	✓	✓	✓	✓	✓	✓	✓	✓	✓	✓	✓	✓	✓	✓	✓	
	ตำแหน่งสวิทซ์เครื่องปั่นไฟสำรอง (Auto-O-Manual)	A	A	A	A	A	A	A	A	A	A	A	A	A	A	A	
EMDB (ATS)	เบรคเกอร์ด้าน Normal - On																
	ATS เบรคเกอร์ด้าน Emergency - OFF																
	ATS เบรคเกอร์ด้าน Emergency - สปริงชาร์จเต็ม																
	ตำแหน่งสวิทซ์เครื่องปั่นไฟสำรอง (Auto-O-Manual)																
ตรวจสอบความผิดปกติของเสียงและกลิ่น								✓	✓					✓	✓	✓	
ตรวจสอบอุณหภูมิภายในห้อง (ระบุ องศา)		31	31	30	31	31	31	30	31	30	30	30	30	32	32	30	
ผู้จดบันทึก	ช่างอาคาร	[signature]	[signature]	[signature]	[signature]	[signature]	[signature]	[signature]	[signature]	[signature]	[signature]	[signature]	[signature]	[signature]	[signature]	[signature]	
ผู้ตรวจสอบ	หัวหน้าช่าง	[signature]								[signature]							
รับทราบโดย	ผู้จัดการอาคาร	[signature]															

THE WORKS COMMUNITY MANAGEMENT CO.,LTD.

ENG-SF-007 / REV.03 / 16 กุมภาพันธ์ 2566 / Page 1/2

การตรวจสอบแผงจ่ายไฟฟ้าหลักของอาคารประจำวัน

Daily Main Distribution Board (MDB) Check List

อาคาร : IDEO MOBI SUKHUMVIT 66

THE WORKS

หมายเหตุ :
รอบการตรวจเช็ค ☐ รอบเช้า ■ รอบบ่าย ☐ รอบดึก
โปรดระบุเครื่องหมาย ☑ ปกติ ☒ ไม่ปกติ

รายละเอียด		มิ.ย.-69 16	17	18	19	20	21	22	23	24	25	26	27	28	29	30	31	หมายเหตุ
MDB No. 01	ไฟแสดงสถานะการทำงาน R, S,T (ติดตลอดเวลา)	/	/	/	/	/	/	/	/	/	/	/	/	/	/	/		
	แรงดันไฟฟ้า (ปกติ 380-410 โวลท์)	/	/	/	/	/	/	/	/	/	/	/	/	/	/	/		
	โหลดที่ใช้งาน /กระแสไฟฟ้า (แอมป์แปร์)	[illegible]	[illegible]	[illegible]	[illegible]	[illegible]	[illegible]	[illegible]	[illegible]	[illegible]	[illegible]	[illegible]	[illegible]	[illegible]	[illegible]	[illegible]		
	สถานะชาร์จ ACB (ปกติชาร์จเต็ม)	/	/	/	/	/	/	/	/	/	/	/	/	/	/	/		
	อุณหภูมิหม้อแปลง (ปกติไม่เกิน 80 C)	/	/	/	/	/	/	/	/	/	/	/	/	/	/	/		
	Power Factor (ไม่ต่ำกว่า 0.8)	0.96	0.96	0.98	0.98	0.96	0.98	0.98	0.94	0.94	0.94	0.98	0.94	0.94	0.98	0.98		
	ตำแหน่งสวิทช์ Capacitor Bank (Auto-O-Manual)	A	A	A	A	A	A	A	A	A	A	A	A	A	A	A		
	สเต็ปการทำงาน Capacitor Bank (1-12)	3-5	3-5	3-5	3-5	3-4	3-5	3-5	3-5	3-5	3-5	3-5	3-5	3-5	3-5	2-5		
MDB No. 02	ไฟแสดงสถานะการทำงาน R, S,T (ติดตลอดเวลา)	/	/	/	/	/	/	/	/	/	/	/	/	/	/	/		
	แรงดันไฟฟ้า (ปกติ 380-410 โวลท์)	/	/	/	/	/	/	/	/	/	/	/	/	/	/	/		
	โหลดที่ใช้งาน /กระแสไฟฟ้า (แอมป์แปร์)	[illegible]	[illegible]	[illegible]	[illegible]	[illegible]	[illegible]	[illegible]	[illegible]	[illegible]	[illegible]	[illegible]	[illegible]	[illegible]	[illegible]	[illegible]		
	สถานะชาร์จ ACB (ปกติชาร์จเต็ม)	/	/	/	/	/	/	/	/	/	/	/	/	/	/	/		
	อุณหภูมิหม้อแปลง (ปกติไม่เกิน 80 C)	/	/	/	/	/	/	/	/	/	/	/	/	/	/	/		
	Power Factor (ไม่ต่ำกว่า 0.8)	1.00	1.00	1.00	1.00	1.00	1.00	1.07	1.00	1.00	1.00	1.00	1.00	1.00	1.00	1.00		
	ตำแหน่งสวิทช์ Capacitor Bank (Auto-O-Manual)	A	A	A	A	A	A	A	A	A	A	A	A	A	A	A		
	สเต็ปการทำงาน Capacitor Bank (1-12)	3-5	3-5	3-5	3-5	3-5	3-5	3-5	3-5	3-5	3-5	3-5	3-5	3-5	3-5	3-5		
ตำแหน่งเบรคเกอร์ TIE (ปกติ Off /สปริงชาร์จเต็ม)																		
EMDB (ATS)	เบรคเกอร์ด้าน Normal - On	/	/	/	/	/	/	/	/	/	/	/	/	/	/	/		
	ATS เบรคเกอร์ด้าน Emergency - OFF	/	/	/	/	/	/	/	/	/	/	/	/	/	/	/		
	ATS เบรคเกอร์ด้าน Emergency - สปริงชาร์จเต็ม	/	/	/	/	/	/	/	/	/	/	/	/	/	/	/		
	ตำแหน่งสวิทช์เครื่องปั่นไฟสำรอง (Auto-O-Manual)	A	A	A	A	A	A	A	A	A	A	A	A	A	A	A		
EMDB (ATS)	เบรคเกอร์ด้าน Normal - On																	
	ATS เบรคเกอร์ด้าน Emergency - OFF																	
	ATS เบรคเกอร์ด้าน Emergency - สปริงชาร์จเต็ม																	
	ตำแหน่งสวิทช์เครื่องปั่นไฟสำรอง (Auto-O-Manual)																	
ตรวจสอบความผิดปกติของเสียงและกลิ่น		/	/	/	/	/	/	/	/	/	/	/	/	/	/	/		
ตรวจสอบอุณหภูมิภายในห้อง (ระบุ องศา)		31	31	30	31	31	30	32	30	30	30	31	30	30	31	31		
ผู้จดบันทึก	ช่างอาคาร	[signature]	[signature]	[signature]	[signature]	[signature]	[signature]	[signature]	[signature]	[signature]	[signature]	[signature]	[signature]	[signature]	[signature]	[signature]		
ผู้ตรวจสอบ	หัวหน้าช่าง	[signature]																
รับทราบโดย	ผู้จัดการอาคาร	[signature] นิชนันท์																

THE WORKS COMMUNITY MANAGEMENT CO.,LTD.

ENG-SF-007 / REV.03 / 16 กุมภาพันธ์ 2558 / Page 2/2

ภาคผนวกที่ 7
ใบรับรองการก่อสร้าง ดัดแปลงอาคาร หรือรื้อถอนอาคาร

อาคารประเภทควบคุมการใช้ ตามมาตรา ๓๒

อาคารชุด (อยู่อาศัย)

แบบ อ. ๖

000123

คำเตือน

ให้จัดส่งรายงานผลการตรวจสอบใหญ่ของอาคาร ตามกฎกระทรวง ว่าด้วยหลักเกณฑ์การตรวจสอบอาคาร พ.ศ. 2548 ภายใน 30 วัน ก่อนใบรับรองการก่อสร้างอาคารจะมีระยะเวลาครบ 1 ปี

ใบรับรองการก่อสร้างอาคาร ดัดแปลงอาคาร หรือเคลื่อนย้ายอาคาร

เลขที่ ๑๒๗/๒๕๖๑ โดย นายประสาน ประภาวุฒิกุล

ใบรับรองฉบับนี้แสดงว่า บริษัท อนันดา เอ็มเอฟ เอเชีย อุดมสุข จำกัด เจ้าของอาคาร/ผู้ครอบครองอาคาร

อยู่บ้านเลขที่ ๙๙/๓ ตรอก/ ซอย หมู่บ้านวินด์มิลล์ ถนน บางนา-ตราด (กม.๑๐.๕) หมู่ที่ ๑๔

ตำบล/แขวง บางพลีใหญ่ อำเภอ/เขต บางพลี จังหวัด สมุทรปราการ

ได้ทำการ ก่อสร้าง อาคาร เป็นไปโดยถูกต้องตามที่ได้รับอนุญาตในใบอนุญาต ตามแบบ ยผ. ๔

เลขที่ ๒ / ๒๕๖๐ ลงวันที่ ๑๓ เดือน มกราคม พ.ศ. ๒๕๖๐

ซึ่งอาคารดังกล่าวเป็นอาคารประเภทควบคุมการใช้ เจ้าพนักงานท้องถิ่นจึงออกใบรับรองให้ดังต่อไปนี้

ข้อ ๑ เป็นอาคาร

(๑) ชนิด ตึก ๒๘ ชั้น จำนวน ๑ หลัง เพื่อใช้เป็น อาคารชุดอยู่อาศัย (๖๙๘ ห้อง) และจอดรถยนต์

โดยมีที่จอดรถ ที่กลับรถ และทางเข้าออกของรถ จำนวน ๑๙๓ คัน

(๒) ชนิด - จำนวน - เพื่อใช้เป็น -

โดยมีที่จอดรถ ที่กลับรถ และทางเข้าออกของรถ จำนวน - คัน

(๓) ชนิด - จำนวน - เพื่อใช้เป็น -

โดยมีที่จอดรถ ที่กลับรถ และทางเข้าออกของรถ จำนวน - คัน

ที่บ้านเลขที่ - ตรอก/ซอย - ถนน สุขุมวิท

หมู่ที่ - ตำบล/แขวง บางนา อำเภอ/เขต บางนา จังหวัด กรุงเทพมหานคร

โดย บริษัท อนันดา เอ็มเอฟ เอเชีย อุดมสุข จำกัด เป็นเจ้าของอาคาร และ บริษัท อนันดา เอ็มเอฟ เอเชีย อุดมสุข จำกัด

เป็นผู้ครอบครองอาคาร อยู่ในที่ดิน โฉนดที่ดิน เลขที่ น.ส. ๓ เลขที่ ส.ค. ๑ เลขที่ ๓๒๘๙, ๓๒๙๐, ๓๒๙๑, ๓๒๙๒, ๓๒๙๓, ๓๒๙๔

เป็นที่ดินของ บริษัท อนันดา เอ็มเอฟ เอเชีย อุดมสุข จำกัด

ค่าธรรมเนียมใบรับรองการก่อสร้างอาคาร ฉบับละ ๓๐.๐๐ บาท

ข้อ ๒ ผู้ได้รับใบรับรองต้องปฏิบัติตามเงื่อนไข ดังต่อไปนี้

(๑) ผู้ได้รับใบรับรองต้องปฏิบัติตามหลักเกณฑ์ วิธีการ และเงื่อนไขตามที่กำหนดในกฎกระทรวง และหรือข้อบัญญัติท้องถิ่น ซึ่งออกตามความในมาตรา ๘ (๑๑) มาตรา ๙ หรือมาตรา ๑๐ แห่งพระราชบัญญัติควบคุมอาคาร พ.ศ. ๒๕๒๒ แก้ไขเพิ่มเติมตามพระราชบัญญัติควบคุมอาคาร (ฉบับที่ ๒) พ.ศ. ๒๕๓๕ และ (ฉบับที่ ๓) พ.ศ.๒๕๔๓

(๒) ต้องปฏิบัติตามเงื่อนไขแนบท้ายใบรับรองฉบับนี้

ออกให้ ณ วันที่ เดือน ๒๙ ก.ย. ๒๕๖๑ พ.ศ.

(ลายมือชื่อ) [signature]

(นายบรรจง เหลืองรัตนมาศ)

(....รองผู้อำนวยการสำนักการโยธา....)

ตำแหน่ง รักษาราชการแทน ผู้อำนวยการสำนักการโยธา ปฏิบัติราชการแทน ผู้ว่าราชการกรุงเทพมหานคร

เจ้าพนักงานท้องถิ่นผู้อนุญาต

โครงการ ไอดีโอ โมบิ สุขุมวิท ๖๖

เงื่อนไขท้ายใบรับรองการก่อสร้างอาคาร เลขที่ ๑๒๗/๒๕๖๑

ราย บริษัท อนันดา เอ็มเอฟ เอเชีย อุดมสุข จำกัด

๑. ผู้ได้รับใบรับรองต้องปฏิบัติตามมาตรการป้องกันและแก้ไขผลกระทบสิ่งแวดล้อมและมาตรการติดตามตรวจสอบคุณภาพสิ่งแวดล้อมตามรายงานการวิเคราะห์ผลกระทบสิ่งแวดล้อมที่ได้รับความเห็นชอบจากสำนักงานนโยบายและแผนทรัพยากรธรรมชาติและสิ่งแวดล้อม ตามหนังสือที่ ทส. ๑๐๐๙.๕/๑๔๒๘๔ ลงวันที่ ๑๙ ธันวาคม ๒๕๕๙ อย่างเคร่งครัด

๒. ห้ามมิให้เจ้าของหรือผู้ครอบครองอาคารประเภทควบคุมการใช้หรือยินยอมให้บุคคลใดใช้อาคารนั้นเพื่อกิจการอื่นนอกจากที่ระบุไว้ในใบอนุญาตหรือที่ได้แจ้งไว้ตามมาตรา ๓๙ ทวิ

ภาคผนวกที่ 8
ใบอนุญาตก่อสร้าง

ด้วนมาก

โดยไม่ต้องยื่นคำขอรับใบอนุญาตตามมาตรา ๓๙ ทวิ

ตามแบบ ยผ.๑ เลขรับที่ ๒
ลงวันที่ ๑๓ มกราคม ๒๕๖๐

แบบ ยผ. ๔

ใบรับแจ้งการก่อสร้าง ดัดแปลง หรือรื้อถอนอาคาร ตามมาตรา ๓๙ ตรี

เลขที่ ๒ / ๒๕๖๐

ได้รับแจ้งจาก บริษัท อนันดา เอ็มเอฟ เอเชีย อุดมสุข จำกัด โดย นายประสาน ประมาณตักล เจ้าของอาคาร หรือตัวแทนเจ้าของอาคาร/ผู้ครอบครองอาคาร อยู่บ้านเลขที่ ๙๙/๑ ตรอก/ซอย หมู่บ้านวินด์มิลล์ ถนน บางนา – ตราด (กม.๑๐.๕) หมู่ที่ ตำบล/แขวง บางพลีใหญ่ อำเภอ/เขต บางพลี จังหวัด สมุทรปราการ ดังข้อความต่อไปนี้

ข้อ ๑ ทำการ

☑ ก่อสร้างอาคาร

☐ ดัดแปลงอาคาร

☐ รื้อถอนอาคาร

(นายณภัฏฐ์ ศรีสุคนธวีรเทพ)
ผู้อำนวยการสำนักงานเขตบางนา
ปฏิบัติราชการแทนผู้ว่าราชการกรุงเทพมหานคร
๒๙ พ.ย. ๒๕๖๐

ที่บ้านเลขที่ - ตรอก/ซอย ถนน สุขุมวิท หมู่ที่ - ตำบล/แขวง บางนา อำเภอ/เขต บางนา จังหวัด กรุงเทพมหานคร ในที่ดินโฉนดที่ดินเลขที่/น.ส.๓ เลขที่/ ส.ค.๑ เลขที่ ๗๒๘๙, ๗๒๙๐, ๗๒๙๑, ๗๒๙๒, ๗๒๙๓, ๗๒๙๔ เป็นที่ดินของ บริษัท อนันดา เอ็มเอฟ เอเชีย อุดมสุข จำกัด

ข้อ ๒ เป็นอาคาร และจอดรถยนต์

๒.๑ ชนิด ตึก ๒๘ ชั้น จำนวน ๑ หลัง เพื่อใช้เป็น อาคารชุดอยู่อาศัย (๒๙๙ ห้อง) มีพื้นที่รวมกัน/ความยาว ๒๘,๙๒๗.๐๐ ตารางเมตร/เมตร ที่จอดรถ ที่กลับรถ และทางเข้าออกของรถ จำนวน ๑๙๓ คัน มีพื้นที่ ๓,๒๐๙.๐๐ ตารางเมตร

๒.๒ ชนิด ท่อระบายน้ำ จำนวน - เพื่อใช้เป็น ระบายน้ำ มีพื้นที่รวมกัน/ความยาว ๓๘๔.๐๐ เมตร ตารางเมตร/เมตร ที่จอดรถ ที่กลับรถ และทางเข้าออกของรถ จำนวน คัน มีพื้นที่ - ตารางเมตร

๒.๓ ชนิด รั้ว ค.ส.ล. จำนวน - เพื่อใช้เป็น กั้นแนวเขตที่ดิน มีพื้นที่รวมกัน/ความยาว ๒๕๘.๐๐ เมตร ตารางเมตร/เมตร ที่จอดรถ ที่กลับรถ และทางเข้าออกของรถ จำนวน คัน มีพื้นที่ - ตารางเมตร

๒.๔ ชนิด ป้ายที่ยื่นจากผนังอาคาร จำนวน ๑ ป้าย เพื่อใช้เป็น ป้ายชื่ออาคาร มีพื้นที่รวมกัน/ความยาว ๑๑.๐๐ ตารางเมตร/เมตร ที่จอดรถ ที่กลับรถ และทางเข้าออกของรถ จำนวน คัน มีพื้นที่ - ตารางเมตร

(หน้า ๑ ของ ยผ.๔ เลขที่ ๒/๒๕๖๐ ลงวันที่ ๑๓ มกราคม ๒๕๖๐) ฉบับแก้ไข

-๒-

ข้อ ๓ โดยมี

- ☑ นายบุญส่ง ทิพัฒน์รักษ์สันติ ว-สถ.๔๑๖ .... เป็นสถาปนิกผู้ออกแบบ
- ☑ นายธเนศร์ พรพิพัฒน์พงศ์ ส-สถ.๘๔๖ .... เป็นสถาปนิกผู้ควบคุมงาน
- ☑ นายณัฐสม สงวนวงษ์ วย.๑๔๒๓ .... เป็นวิศวกรผู้ออกแบบโครงสร้าง
- ☑ นายคุลิต ประโมจนีย์ วย.๑๑๓๗ .... เป็นวิศวกรผู้ควบคุมงานโครงสร้าง
- ☑ นายสมชาย ศุวสานนท์ วก.๖๐๗ .... เป็นวิศวกรผู้ออกแบบระบบปรับภาวะอากาศ ระบบระบายอากาศ และระบบป้องกันเพลิงไหม้
- ☑ นายสุมณ ตั้งดำรงค์ สก.๓๑๒๕ .... เป็นวิศวกรผู้ควบคุมงานระบบปรับภาวะอากาศ ระบบระบายอากาศ และระบบป้องกันเพลิงไหม้
- ☑ นายจิรศักดิ์ อาจสัญจร วส.๓๐ .... เป็นวิศวกรผู้ออกแบบระบบน้ำเสียและการระบายน้ำทิ้ง
- ☑ นายสุมณ ตั้งดำรงค์ สก.๓๑๒๕ .... เป็นวิศวกรผู้ควบคุมงานระบบบำบัดน้ำเสียและการระบายน้ำทิ้ง
- ☑ นายจิรศักดิ์ อาจสัญจร วส.๓๐ .... เป็นวิศวกรผู้ออกแบบระบบประปา
- ☑ นายสุมณ ตั้งดำรงค์ สก.๓๑๒๕ .... เป็นวิศวกรผู้ควบคุมงานระบบประปา
- ☑ นายสมบัติ วนิชประภา วฟก.๘๔๒ .... เป็นวิศวกรผู้ออกแบบระบบลิฟต์
- ☑ นายต่อศักดิ์ บุญพรม สฟก.๕๕๕๕ .... เป็นวิศวกรผู้ควบคุมงานระบบลิฟต์
- ☑ นายสมบัติ วนิชประภา วฟก.๘๔๒ .... เป็นวิศวกรผู้ออกแบบระบบไฟฟ้า
- ☑ นายต่อศักดิ์ บุญพรม สฟก.๕๕๕๕ .... เป็นวิศวกรผู้ควบคุมงานระบบไฟฟ้า
- ☑ นายสมภพ เวาจินตรักษ์ วย.๑๗๕๔ .... เป็นวิศวกรผู้ดำเนินการตรวจสอบงานออกแบบและคำนวณส่วนต่างๆ ของโครงสร้างอาคาร

ข้อ ๔ กำหนดแล้วเสร็จใน ....๗๓๐.... วัน โดยจะเริ่มต้นก่อสร้างอาคาร/ดัดแปลงอาคาร/รื้อถอนอาคาร วันที่ ....๑๓ มกราคม ๒๕๖๐.... และจะแล้วเสร็จวันที่ ....๑๓ มกราคม ๒๕๖๒....

ข้อ ๕ ค่าธรรมเนียมในการตรวจแบบก่อสร้าง / ดัดแปลง

(๑) อาคาร จำนวนเงิน .... ๑๑๘,๗๘๘.๐๐ .... บาท
(๒) ท่อระบายน้ำ รั้ว เขื่อน กำแพงหรืออื่นๆ จำนวนเงิน .... ๖๔๒.๐๐ .... บาท
(๓) ทางวิ่งหรือที่จอดรถยนต์ภายนอกอาคาร จำนวนเงิน .... ๖๐๕.๐๐ .... บาท
(๔) ป้าย จำนวนเงิน .... ๑๖๔.๐๐ .... บาท
(๕) ค่าธรรมเนียมใบอนุญาต จำนวนเงิน .... ๒๐๐.๐๐ .... บาท
รวมทั้งสิ้น จำนวนเงิน .... ๑๒๐,๓๙๙.๐๐ .... บาท

([illegible])
ผู้อำนวยการสำนักการโยธา
ปฏิบัติราชการแทนผู้ว่าราชการกรุงเทพมหานคร
เจ้าพนักงานท้องถิ่น
๒๙ พ.ย.

(แผ่นที่๒ ของ ยผ.๔ เลขที่ ๒/๒๕๖๐ ลงวันที่ ๑๓ มกราคม ๒๕๖๐) ฉบับแก้ไข

-๔-

(๘.๑) กรณีเกี่ยวกับการรุกล้ำที่สาธารณะ

(๘.๒) กรณีเกี่ยวกับระยะ หรือระดับระหว่างอาคารกับถนน ตรอก ซอย ทางเท้า หรือที่สาธารณะ ที่เป็นการฝ่าฝืนกฎกระทรวง ประกาศ หรือข้อบัญญัติท้องถิ่นที่ออกตามพระราชบัญญัตินี้ หรือกฎหมายอื่นที่เกี่ยวข้องที่ใช้บังคับอยู่ในขณะที่ผู้แจ้งได้ยื่นแจ้ง หรือ

(๘.๓) กรณีเกี่ยวกับข้อกำหนดในการห้ามก่อสร้าง ดัดแปลง รื้อถอน ใช้ หรือเปลี่ยนการใช้อาคารชนิดใดหรือประเภทใดที่เป็นการฝ่าฝืนกฎกระทรวง ประกาศ หรือข้อบัญญัติท้องถิ่นที่ออกตามพระราชบัญญัตินี้ หรือกฎหมายอื่นที่เกี่ยวข้องที่ใช้บังคับอยู่ในขณะที่ผู้แจ้งได้ยื่นแจ้ง

ข้อ ๙ ผู้แจ้งยังคงมีหน้าที่ต้องขออนุญาตเกี่ยวกับอาคารนั้น ตามกฎหมายอื่นในส่วนที่เกี่ยวข้องต่อไปด้วย

ข้อ ๑๐ ห้ามทำการก่อสร้าง ดัดแปลง รื้อถอน เคลื่อนย้ายอาคาร หรือใช้อาคารให้ผิดไปจากที่ได้แจ้งไว้

ข้อ ๑๑ ก่อนเริ่มลงมือก่อสร้างอาคาร ผู้ดำเนินการต้องสำรวจรายละเอียด ตำแหน่ง ความลึก และขนาดของโครงสร้างใต้ดิน ฐานรากอาคารข้างเคียง หรือสิ่งก่อสร้างอื่นๆ เช่น ท่อประปา สายเคเบิล เป็นต้น และวางมาตรการอย่างหนึ่งอย่างใดเพื่อป้องกันมิให้เกิดภยันตรายต่อสุขภาพ ชีวิต ร่างกาย หรือทรัพย์สิน

ข้อ ๑๒ เมื่อมีการขุดดินในบริเวณที่ใกล้หรือชิดอาคาร ถนนหรือกำแพง ลึกจนอาจเป็นอันตรายแก่อาคาร ถนน หรือกำแพงนั้น ผู้ดำเนินการต้องจัดให้มีค้ำยัน เข็มพืด หรือฐานรากเสริมตามความจำเป็น เพื่อความปลอดภัย และต้องตรวจสอบแก้ไขค้ำยัน เข็มพืดและฐานรากดังกล่าวให้มีสภาพมั่นคงและปลอดภัยอยู่เสมอ

ข้อ ๑๓ ผู้ได้รับอนุญาตฯ จะต้องแจ้งผลการตรวจสอบความมั่นคงแข็งแรงของป้ายโฆษณาทุกๆ ๑ ปี โดยวิศวกรโยธาตั้งแต่ประเภทสามัญวิศวกรขึ้นไป พร้อมสำเนาใบประกอบวิชาชีพเป็นผู้รับรองในการตรวจสอบ

ข้อ ๑๔ ผู้แจ้งฯ ต้องปฏิบัติตามมาตรการป้องกันแก้ไขผลกระทบสิ่งแวดล้อมและแผนการติดตามตรวจสอบคุณภาพสิ่งแวดล้อม ตามรายงานการวิเคราะห์ผลกระทบสิ่งแวดล้อม ที่ได้รับความเห็นชอบจากสำนักงานนโยบายและแผนทรัพยากรธรรมชาติและสิ่งแวดล้อม ตามหนังสือที่ ทส ๑๐๐๙.๕/๑๕๒๗๔ ลงวันที่ ๑๔ ธันวาคม ๒๕๕๙ อย่างเคร่งครัด

ออกให้ ณ วันที่..........เดือน..๑๒ มี.ค. ๒๕๖๐..พ.ศ. ....

(ลายมือชื่อ)..

([illegible])

รองผู้อำนวยการสำนักการโยธา

รักษาราชการแทน ผู้อำนวยการสำนักการโยธา

(..)

ปฏิบัติราชการแทน ผู้ว่าราชการกรุงเทพมหานคร

เจ้าพนักงานท้องถิ่นผู้รับแจ้ง

คำเตือน

๑. ถ้าผู้แจ้งจะบอกเลิกตัวผู้ควบคุมงานที่ระบุชื่อไว้ในใบแจ้ง หรือผู้ควบคุมงานจะบอกเลิกการเป็นผู้ควบคุมงาน ให้มีหนังสือให้เจ้าพนักงานท้องถิ่นทราบ ทั้งนี้ ไม่เป็นการกระทบถึงสิทธิและหน้าที่ทางแพ่งระหว่างผู้แจ้งกับผู้ควบคุมงานนั้น ในการบอกเลิกตัวผู้ควบคุมงานนี้ผู้แจ้งจะต้องระงับการดำเนินการก่อสร้าง ดัดแปลง รื้อถอน หรือเคลื่อนย้ายอาคารไว้ก่อนจนกว่าจะมีผู้ควบคุมงานคนใหม่และมีหนังสือแจ้งพร้อมกับส่งมอบหนังสือแสดงความยินยอมของผู้ควบคุมงานคนใหม่ให้แก่เจ้าพนักงานท้องถิ่นแล้ว

๒. เมื่อผู้แจ้งก่อสร้างหรือดัดแปลงอาคารประเภทควบคุมการใช้ได้ทำการตามที่ได้แจ้งเสร็จแล้ว ต้องแจ้งเป็นหนังสือให้เจ้าพนักงานท้องถิ่นทราบ ตามแบบที่เจ้าพนักงานท้องถิ่นกำหนด เพื่อทำการตรวจสอบการก่อสร้างหรือดัดแปลงอาคารนั้น และห้ามมิให้ใช้อาคารนั้น เพื่อกิจการดังที่ได้แจ้งไว้ ภายในกำหนด ๓๐ วัน นับแต่วันที่เจ้าพนักงานท้องถิ่นได้รับแจ้ง เว้นแต่จะได้ใบรับรองการก่อสร้างหรือดัดแปลงจากเจ้าพนักงานท้องถิ่นแล้ว

ภาคผนวกที่ 9
ใบอนุญาตประกอบกิจการ

(อ.ช.๑๐)

หนังสือสำคัญการจดทะเบียนอาคารชุด

สำนักงานที่ดินกรุงเทพมหานคร สาขาพระโขนง

วันที่...๑๖...เดือน.......ตุลาคม..........พ.ศ..๒๕๖๑...

หนังสือนี้ออกให้เพื่อแสดงว่าพนักงานเจ้าหน้าที่ได้รับจดทะเบียนอาคารชุดตามพระราชบัญญัติอาคารชุด พ.ศ. ๒๕๒๒ ตามคำขอของผู้มีกรรมสิทธิ์ในที่ดินและอาคาร ชื่อ.บริษัท.อนันดา.เอ็มแอฟ.เอเชีย.อุดมสุข.จำกัด............. ทะเบียนเลขที่...๒๓/๒๕๖๑.......เมื่อวันที่...๑๖...เดือน......ตุลาคม............พ.ศ..๒๕๖๑.... โดยมีรายการ ดังนี้

๑. ชื่ออาคารชุด........" ไอดีโอ โมบิ สุขุมวิท 66 "

๒. โฉนดที่ดินเลขที่ ๓๒๘๙ เลขที่ดิน ๘๒๔๙ หน้าสำรวจ ๒๔๕๕

ตำบล/แขวง.........บางนา..อำเภอ/เขต.......บางนา..

จังหวัด....กรุงเทพมหานคร.......................

๓. จำนวนอาคาร...................๑..............หลัง

๔. จำนวนห้องชุด..............๒๙๘..........ห้องชุด

๕. บันทึกรายละเอียด(รายการทรัพย์ส่วนกลาง เฉพาะทรัพย์ส่วนกลางตามมาตรา ๑๕(๕), (๖), (๗))

ทรัพย์ส่วนกลางที่มีไว้เพื่อประโยชน์ร่วมกัน ประกอบด้วย งานโครงสร้างฐานรากประกอบด้วยเสาเข็ม, ฐานรากเป็นคอนกรีตเสริมเหล็ก และงานโครงสร้างอาคารประกอบด้วย เสา, คาน, พื้นคอนกรีตเสริมเหล็ก ตามหลักวิศวกรรม, โถงรับแขก พร้อมโต๊ะเก้าอี้, เคาน์เตอร์ประชาสัมพันธ์ ห้องประชุม, และห้องอ่านหนังสือ ชั้น ๑, ตู้รับจดหมายอยู่ชั้น ๑, ทางเดินประกอบด้วยทางเดินโดยรอบอาคารและทางเดินภายในอาคารตั้งแต่ชั้น ๑ – ชั้น ๒๘ และชั้นดาดฟ้า, ห้องน้ำส่วนกลาง ชั้น ๑ และชั้น ๒๗ และห้องเปลี่ยนเสื้อผ้าหญิง/ห้องอบไอน้ำ,ห้องเปลี่ยนเสื้อผ้าชาย/ห้องเซาว์น่าอยู่ชั้น ๒๗, สระว่ายน้ำ ชั้น ๒๗, JACUZZI ชั้น ๒๘, ห้องพักผ่อน-นั่งเล่น (พร้อมอุปกรณ์) อยู่ชั้น ๒๗, ห้องออกกำลังกาย (พร้อมอุปกรณ์ออกกำลังกาย) อยู่ชั้น ๒๘, ห้องโยคะ ชั้น ๒๘, พื้นที่ทางเดินภายในและภายนอกอาคาร บันไดหนีไฟหลัก ๒ จุด และกำแพงรั้วอาคาร, ต้นไม้และพื้นที่จัดสวนโดยรอบอาคาร สวนบริเวณ ชั้น ๑, ชั้น ๗, ชั้นดาดฟ้า, ลานหนีไฟทางอากาศ อยู่ที่ชั้นหนีไฟทางอากาศ

พื้นที่และทรัพย์สินทั่วไปที่มีไว้ใช้เพื่อประโยชน์ร่วมกัน ได้แก่ ห้องซักรีด, ห้องเก็บของ, ห้องแม่บ้าน ชั้น ๑, ห้องกำเนิดไฟฟ้า, ห้อง MDB ชั้น ๑, ห้องเก็บของ ชั้น ๒๗, หม้อแปลงไฟฟ้าติดตั้งอยู่ด้านหลังอาคารชั้น ๑, ไฟแสงสว่างรอบนอกอาคาร และไฟแสงสว่างทางเดินภายในอาคาร, ป้ายชื่ออาคาร ป้ายเลขที่ห้องชุด ป้ายบอกทาง และป้ายสัญลักษณ์ต่าง ๆ, ที่จอดรถ อยู่ชั้น ๑ – ๖ และภายนอกอาคาร รวมจำนวน ๑๙๓ คัน และทางรถวิ่งโดยรอบอาคาร, ห้องพักขยะรวมอยู่ชั้น ๑ ประกอบด้วย ห้องพักขยะอันตราย, ห้องพักขยะย่อยสลายได้, ห้องพักขยะรีไซเคิล, ห้องพักขยะทั่วไป, ห้องพักขยะประจำชั้น (ชั้น ๗ – ๒๗), ห้องมิเตอร์ไฟฟ้า อยู่ชั้น ๗ – ชั้น ๒๘

ระบบต่างๆ ประกอบด้วย ห้องควบคุมระบบอาคาร อยู่ชั้น ๑ ลิฟต์จำนวน ๔ ตัว พร้อมระบบเครื่องจักร เครื่องกลอุปกรณ์ส่วนควบคุม ต่าง ๆ แบ่งเป็นลิฟต์โดยสาร ๓ ตัว, ลิฟต์ดับเพลิง ๑ ตัว, ระบบโทรศัพท์โดยตู้ชุมสาย (PABX) อยู่ที่ห้องควบคุมอยู่บริเวณ ชั้น ๑ ของอาคาร และระบบสัญญาณโทรทัศน์แบบจานดาวเทียมบริเวณชั้นดาดฟ้า, ระบบควบคุมการเข้า-ออก ภายในอาคาร ACCESS CONTROL ชั้น ๑-ชั้น ๗, ชั้น ๒๗ ชั้น ๒๘ และระบบโทรทัศน์วงจรปิด CCTV พร้อมอุปกรณ์ที่เกี่ยวข้อง, ถังเก็บน้ำอยู่ชั้นใต้ดิน และชั้น ๒๗ บ่อหน่วงน้ำอยู่ใต้ถนน

/บ่อหน่วงน้ำ...

-๒-

ด้านข้างโครงการ ,ระบบบำบัดน้ำเสียอยู่ใต้ถนน และระบบสุขาภิบาลตั้งอยู่บริเวณใต้ถนนด้านข้างโครงการ, ระบบป้องกันอัคคีภัยอยู่บริเวณ ชั้น ๑ – ชั้น ๒๘, ระบบป้องกันฟ้าผ่าและอุปกรณ์ ติดตั้งบริเวณ ชั้นดาดฟ้า, ห้องเครื่องปั๊มน้ำอยู่บริเวณใต้พื้นอาคาร ชั้น ๑ และชั้น ๒๗ ส่วนห้องปั๊มดับเพลิง อยู่ใต้อาคาร ชั้น ๑

ทรัพย์สินอื่นที่เป็นกรรมสิทธิ์ หรือสิทธิของนิติบุคคลอาคารชุดที่มีไว้เพื่อให้หรือเพื่อประโยชน์ร่วมกันของเจ้าของร่วม ทรัพย์ส่วนกลางอื่น ๆ ของอาคารชุดที่จะจัดให้มีขึ้นภายหน้าเพื่อประโยชน์เจ้าของร่วมทุกคน

๖. ทรัพย์ส่วนบุคคล

ห้องชุดเพื่ออยู่อาศัย	จำนวน ๒๙๘ ห้องชุด
ห้องชุดเพื่อประกอบการค้า	จำนวน - ห้องชุด
ที่จอดรถส่วนบุคคล	จำนวน - คัน
อื่น	

(ลงชื่อ)..................พนักงานเจ้าหน้าที่

(นายไพรัช พัฒนสถิตฉาย)

นักวิชาการที่ดินชำนาญการพิเศษ รักษาการในตำแหน่ง

เจ้าพนักงานที่ดินกรุงเทพมหานคร สาขาพระโขนง

(อ.ช.๑๑)

ประกาศ
สำนักงานที่ดินกรุงเทพมหานคร สาขาพระโขนง
เรื่อง การจดทะเบียนอาคารชุด

ด้วย บริษัท อนันดา เอ็มเอฟ เอเชีย อุดมสุข จำกัด ซึ่งเป็นเจ้าของกรรมสิทธิ์ที่ดินและอาคาร โฉนดเลขที่ ๓๒๘๙ เลขที่ดิน ๘๒๔๙ หน้าสำรวจ ๒๔๕๕ ตำบล/แขวง บางนา อำเภอ/เขต บางนา จังหวัด กรุงเทพมหานคร ประกอบด้วยอาคารจำนวน ๑ หลัง ได้ยื่นขอจดทะเบียนที่ดินและอาคารดังกล่าวต่อพนักงานเจ้าหน้าที่ ณ สำนักงานที่ดินกรุงเทพมหานคร สาขาพระโขนง ให้เป็นอาคารชุดตามพระราชบัญญัติอาคารชุด พ.ศ. ๒๕๒๒

พนักงานเจ้าหน้าที่ได้พิจารณาเห็นว่าที่ดินและอาคารดังกล่าวอยู่ในหลักเกณฑ์และเงื่อนไขสมควรเป็นอาคารชุดได้จึงรับจดทะเบียนเป็นอาคารชุดชื่อ " ไอดีโอ โมบิ สุขุมวิท 66 " ทะเบียนเลขที่ ๒๗/๒๕๖๑ เมื่อวันที่ ๑๖ เดือน ตุลาคม พ.ศ. ๒๕๖๑

จึงประกาศเพื่อทราบทั่วกัน

ประกาศ ณ วันที่ ๑๖ เดือน ตุลาคม พ.ศ. ๒๕๖๑

(ลงชื่อ) ....

(นายไพรัช พัฒนสถิตฉาย)

พนักงานเจ้าหน้าที่

รายการจดทะเบียนแต่งตั้ง / เปลี่ยนแปลงกรรมการนิติบุคคลอาคารชุด และเปลี่ยนแปลงผู้จัดการนิติบุคคลอาคารชุด

ลำดับ	ประเภท	อาคารชุด		นิติบุคคลอาคารชุด		ชื่อผู้พ้นจากตำแหน่ง	ชื่อผู้ได้รับแต่งตั้งใหม่	พนักงานเจ้าหน้าที่ จดทะเบียน วัน เดือน ปี
		ชื่อ	ทะเบียนเลขที่	ชื่อ	ทะเบียนเลขที่			
๑๕๖	เปลี่ยนแปลงผู้จัดการ	ไอดีโอ โมบิ สุขุมวิท ๖๖	๒๓/๒๕๖๑	ไอดีโอ โมบิ สุขุมวิท ๖๖	๒๕/๒๕๖๑		นายชาตรี เปล่งพานิช	
	นิติบุคคลอาคารชุด							(นายรุ่งอรุณ ยอดเอี่ยม)
								๒๐ มิ.ย. ๒๕๖๖
๑๕๗	เปลี่ยนแปลงคณะกรรมการ	ไอดีโอ โมบิ สุขุมวิท ๖๖	๒๓/๒๕๖๑	ไอดีโอ โมบิ สุขุมวิท ๖๖	๒๕/๒๕๖๑		๑. นายพิพัฒน์ เอกแสงศรี	
	นิติบุคคลอาคารชุด						๒. นางสาวลออ โคจรวิสาร	(นายรุ่งอรุณ ยอดเอี่ยม) ๒๐ มิ.ย. ๒๕๖๖
							๓. นายชาตรี เปล่งพานิช	
							๔. นายกนกวรัย กังศิริกุล	
							~~๕. นายชยนันท์ เกื้อกูลโกมล~~	
							๖. นายอิทธิพัทธ์ รุ่งพรหมมิ่	
						(นายรุ่งอรุณ ยอดเอี่ยม) - 9 ม.ค. 2567	๗. นายปิ่สุตร ปรีดาจิตภักดิ์	

(อ.ช.๑๓)

หนังสือสำคัญการจดทะเบียนนิติบุคคลอาคารชุด

สำนักงานที่ดินกรุงเทพมหานคร สาขาพระโขนง
วันที่ ๑๖ เดือน พฤศจิกายน พ.ศ. ๒๕๖๑

หนังสือสำคัญฉบับนี้ออกให้เพื่อแสดงว่า พนักงานเจ้าหน้าที่ได้รับจดทะเบียนนิติบุคคลอาคารชุดตามพระราชบัญญัติอาคารชุด พ.ศ. ๒๕๒๒ ทะเบียนเลขที่ ๒๙/๒๕๖๑ เมื่อวันที่ ๑๖ เดือน พฤศจิกายน พ.ศ. ๒๕๖๑ โดยมีรายการ ดังนี้

๑.ชื่อนิติบุคคลอาคารชุด "ไอดีโอ โมบิ สุขุมวิท 66"

๒.มีวัตถุประสงค์นิติบุคคลอาคารชุดเป็นไปตามมาตรา ๓๓ แห่งพระราชบัญญัติอาคารชุด พ.ศ.๒๕๒๒ ซึ่งบัญญัติว่า เพื่อจัดการและดูแลรักษาทรัพย์ส่วนกลางและให้มีอำนาจกระทำการใดๆเพื่อประโยชน์ตามวัตถุประสงค์ดังกล่าว ทั้งนี้ตามมติของเจ้าของร่วมภายใต้บังคับแห่งพระราชบัญญัตินี้

๓.ที่ตั้งสำนักงานอยู่ที่ เลขที่ ๒๕๕๒ หมู่ที่ - ตรอก/ซอย -
ถนน สุขุมวิท ตำบล/แขวง บางนาเหนือ อำเภอ/เขต บางนา
จังหวัด กรุงเทพมหานคร รหัสไปรษณีย์ ๑๐๒๖๐ โทรศัพท์ -

(ลงชื่อ) .... พนักงานเจ้าหน้าที่
(นายไพรัช พัฒนสถิตอาย)
นักวิชาการที่ดินชำนาญการพิเศษ รักษาการในตำแหน่ง
เจ้าพนักงานที่ดินกรุงเทพมหานคร สาขาพระโขนง

ภาคผนวกที่ 10
กรมธรรม์ประกันภัย

SOMPO

บริษัท ซมโปะ ประกันภัย (ประเทศไทย) จำกัด (มหาชน)
1152 อาคารปัน ชั้น 23, 24
ถนนพระรามที่ 4 แขวงคลองเตย เขตคลองเตย
กรุงเทพฯ 10110 ประเทศไทย
โทรศัพท์ : +66 (0) 2119-3000
โทรสาร : +66 (0) 2636-2340-41
อีเมล : cs@sompo.co.th
ทะเบียนเลขที่/เลขประจำตัวผู้เสียภาษี 0107555000287

Sompo Insurance (Thailand) Public Company Limited
1152 Punn Tower 23/F. 24/F.
Rama 4 Road, Khlong Toei, Khlong Toei,
Bangkok 10110 Thailand
Tel : +66 (0) 2119-3000
Fax : +66 (0) 2636-2340-41
Email : cs@sompo.co.th
Registration No./Tax ID No. 0107555000287

กรมธรรม์ประกันภัยความรับผิดตามกฎหมายต่อบุคคลภายนอก

กรมธรรม์ประกันภัยความรับผิดตามกฎหมายต่อบุคคลภายนอก

โดยการเชื่อถือข้อแถลงในใบคำขอเอาประกันภัยซึ่งถือเป็นส่วนหนึ่งของกรมธรรม์ประกันภัยนี้ และเพื่อเป็นการตอบแทนเบี้ยประกันภัยที่ผู้เอาประกันภัยต้องชำระให้แก่บริษัท บริษัทตกลงรับประกันภัยความรับผิดตามกฎหมายของผู้เอาประกันภัย ภายใต้ข้อตกลงคุ้มครอง ข้อยกเว้น ข้อกำหนดและเงื่อนไขทั่วไป และเอกสารแนบท้ายของกรมธรรม์ประกันภัยนี้

หมวดที่ 1. คำจำกัดความ

คำจำกัดความและความหมายเฉพาะที่ได้ให้ไว้ในหมวดนี้จะถือเป็นความหมายเดียวกันทั้งหมดไม่ว่าจะปรากฏในส่วนใดก็ตามของกรมธรรม์ประกันภัย เว้นแต่จะกำหนดไว้เป็นอย่างอื่นในกรมธรรม์ประกันภัย

1.1 "กรมธรรม์ประกันภัย"	หมายถึง	ใบคำขอเอาประกันภัย ตารางกรมธรรม์ประกันภัย ข้อตกลงคุ้มครอง ข้อยกเว้น ข้อกำหนดและเงื่อนไขทั่วไป ข้อระบุพิเศษ ข้อรับรอง เอกสารแนบท้าย และใบสลักหลังกรมธรรม์ประกันภัย ซึ่งถือเป็นส่วนหนึ่งแห่งสัญญาประกันภัย
1.2 "บริษัท"	หมายถึง	ผู้รับประกันภัยตามกรมธรรม์ประกันภัยนี้
1.3 "ผู้เอาประกันภัย"	หมายถึง	บุคคล หรือนิติบุคคลตามที่ปรากฏชื่อเป็นผู้เอาประกันภัยในตารางกรมธรรม์ประกันภัย รวมถึงเจ้าของ หุ้นส่วน กรรมการ พนักงาน ลูกจ้าง ตัวแทนไม่ว่าจะแสดงออก โดยชัดแจ้งหรือ โดยปริยาย ของผู้เอาประกันภัย แต่ทั้งนี้เฉพาะในขณะที่กระทำการภายในกรอบของหน้าที่ในฐานะดังกล่าวเท่านั้น
1.4 "บุคคลภายนอก"	หมายถึง	บุคคลใดๆ ที่มิใช่คู่สัญญาประกันภัยฉบับนี้ และไม่ใช่บุคคลที่ระบุไว้ในหมวดที่ 3 ข้อยกเว้นข้อ 3 ตามกรมธรรม์ประกันภัยฉบับนี้
1.5 "อุบัติเหตุ"	หมายถึง	เหตุการณ์ใดๆ ที่เกิดขึ้น โดยผู้เอาประกันภัยมิได้มีเจตนาหรือมุ่งหวัง และทำให้เกิดความสูญเสียหรือเสียหายต่อชีวิต ร่างกาย การบาดเจ็บ เจ็บป่วย หรืออนามัย และ/หรือทรัพย์สินของบุคคลภายนอก
1.6 "ความสูญเสียต่อชีวิต ร่างกาย การบาดเจ็บ เจ็บป่วยหรืออนามัย"	หมายถึง	การเสียชีวิต การบาดเจ็บ การเจ็บป่วยทางร่างกาย รวมถึงอนามัย โดยอุบัติเหตุ แต่ไม่รวมถึงความเสียหายต่อจิตใจ
1.7 "ความสูญเสียหรือเสียหาย ต่อทรัพย์สิน"	หมายถึง	ความเสียหายทางกายภาพต่อทรัพย์สิน รวมถึง ความสูญเสียจากการใช้ประโยชน์จากทรัพย์สินนั้นไม่ว่าจะเป็นบางส่วนหรือทั้งหมดโดยอุบัติเหตุ
1.8 "ค่าใช้จ่ายในการต่อสู้คดี"	หมายถึง	ค่าฤชาธรรมเนียม ค่าทนายความ และค่าใช้จ่ายต่างๆ ในการต่อสู้คดี ซึ่งผู้เอาประกันภัยได้จ่ายไป ทั้งนี้ต้องได้รับความยินยอมเป็นลายลักษณ์อักษรจากบริษัทก่อน

หมวดที่ 2. ข้อตกลงคุ้มครอง

ภายใต้จำนวนเงินจำกัดความรับผิดตามที่ระบุไว้ในตารางกรมธรรม์ประกันภัย ข้อยกเว้นหมวดที่ 3 ข้อกำหนดและเงื่อนไขทั่วไปในหมวดที่ 4 บริษัทจะชดใช้ค่าสินไหมทดแทนในนามของผู้เอาประกันภัยสำหรับความสูญเสีย หรือความเสียหาย อันเกิดแก่บุคคลภายนอก ซึ่งผู้เอาประกันภัยจะต้องรับผิดตามกฎหมายอันสืบเนื่องหรือเป็นผลมาจากอุบัติเหตุจากการประกอบการที่เกี่ยวข้องกับธุรกิจที่เอาประกันภัยภายใต้ขอบเขตของการเสี่ยงภัย ในระหว่างระยะเวลาเอาประกันภัย ณ อาณาเขตความคุ้มครองซึ่งระบุในตารางกรมธรรม์ประกันภัย สำหรับ

1. ความสูญเสียต่อชีวิต ร่างกาย การบาดเจ็บ เจ็บป่วย หรืออนามัยของบุคคลภายนอก
2. ความสูญเสีย หรือเสียหายต่อทรัพย์สินของบุคคลภายนอก

ทั้งนี้ ข้อตกลงคุ้มครองข้อ 1 และ 2 ให้หมายรวมถึง ค่าใช้จ่าย ค่าธรรมเนียมในการเรียกร้องค่าสินไหมทดแทนซึ่งผู้เอาประกันภัยต้องชดใช้ตามกฎหมายให้กับผู้เรียกร้อง

3. ค่าใช้จ่ายในการต่อสู้คดี

หมวดที่ 3. ข้อยกเว้น

กรมธรรม์ประกันภัยนี้ไม่คุ้มครองรวมถึง

1. ความรับผิดส่วนแรกที่ผู้เอาประกันภัยต้องรับผิดเอง ตามที่ระบุไว้ในตารางกรมธรรม์ประกันภัย ซึ่งความรับผิดส่วนแรกนี้ใช้บังคับกับค่าใช้จ่ายในการต่อสู้คดีด้วย
2. ความรับผิดใดๆ ซึ่งเกิดจาก หรือสืบเนื่องจาก
   - 2.1 สัญญาที่ผู้เอาประกันภัยทำขึ้น ซึ่งถ้าไม่มีสัญญาดังกล่าว ความรับผิดของผู้เอาประกันภัยจะไม่เกิดขึ้น
   - 2.2 คำแนะนำหรือบริการทางเทคนิคหรือวิชาชีพใดๆ โดยผู้เอาประกันภัย หรือผู้กระทำการแทนผู้เอาประกันภัย
   - 2.3 การที่ผู้เอาประกันภัยหรือผู้กระทำการแทนผู้เอาประกันภัยให้การรักษา เว้นแต่การปฐมพยาบาล
   - 2.4 สินค้าหรือสิ่งของใดๆ ซึ่งผลิต ขาย จัดหา ซ่อมแซม บริการ หรือดำเนินการ โดยผู้เอาประกันภัยหรือผู้กระทำการแทนผู้เอาประกันภัย
   - 2.5 งานก่อสร้าง งานบำรุงรักษา งานซ่อมแซม งานต่อเติม หรือรื้อถอน อาคารหรือสิ่งปลูกสร้างใดๆ หรือ การปลูก การบำรุงรักษา หรือการรื้อถอนต้นไม้
   - 2.6 การชำรุดบกพร่องของงานหรือทรัพย์สิน ซึ่งผู้เอาประกันภัยเป็นผู้รับจ้าง ก่อสร้าง ต่อเติม ติดตั้ง ซ่อมแซม ปลูก บำรุงรักษา หรือรื้อถอน ซึ่งได้ส่งมอบงานหรือทรัพย์สินนั้นให้แก่ ผู้ว่าจ้างหรือเจ้าของไปแล้ว
   - 2.7 แผ่นดินทรุด ความสั่นสะเทือน การเคลื่อนตัวของดิน หรือการเคลื่อนย้ายสิ่งค้ำจุนหรือทำให้สิ่งค้ำจุนอ่อนกำลังลง หรือเป็นผลสืบเนื่องจากสาเหตุดังกล่าว
   - 2.8 การทุจริต การฉ้อโกง ของผู้เอาประกันภัย หรือผู้กระทำการแทนผู้เอาประกันภัย
3. ความรับผิดสำหรับความสูญเสียต่อชีวิต ร่างกาย การบาดเจ็บ เจ็บป่วย หรืออนามัยของบุคคลต่อไปนี้
   - 3.1 เจ้าของ หุ้นส่วน กรรมการ
   - 3.2 พนักงาน ลูกจ้าง ของผู้เอาประกันภัย ซึ่งอยู่ในระหว่างทางการที่จ้าง หรือผู้กระทำการแทนผู้เอาประกันภัย หรือบุคคลผู้ซึ่งในขณะเกิดอุบัติเหตุอยู่ในระหว่างการปฏิบัติงานให้ผู้เอาประกันภัยภายใต้สัญญาว่าจ้างอื่นๆ หรือการฝึกงาน
   - 3.3 บิดา มารดา บุตร คู่สมรส หรือญาติของผู้เอาประกันภัยที่พักอาศัยอยู่ร่วมกันในสถานที่เอาประกันภัยหรือบุคคลที่อยู่ด้วยกันกับผู้เอาประกันภัยซึ่งเกี่ยวข้องโดยตรงหรือโดยอ้อมกับกิจการของผู้เอาประกันภัยดังระบุไว้ในตารางกรมธรรม์ประกันภัย

4. ความรับผิดสำหรับความสูญเสียหรือเสียหายต่อทรัพย์สินที่เป็นเจ้าของ หรือครอบครอง หรืออยู่ในความดูแล ถูกเก็บรักษา หรือควบคุม หรือกำลังใช้ หรือกำลังปฏิบัติงาน โดยบุคคลต่อไปนี้
   - 4.1 ผู้เอาประกันภัย หุ้นส่วน กรรมการ
   - 4.2 พนักงาน ลูกจ้าง ของผู้เอาประกันภัย หรือผู้กระทำการแทนผู้เอาประกันภัย
   - 4.3 บุคคลในครอบครัวหรือบุคคลที่อยู่ด้วยกันกับผู้เอาประกันภัยซึ่งเกี่ยวข้องโดยตรงหรือโดยอ้อมกับกิจการของผู้เอาประกันภัย ดังระบุไว้ในตารางกรมธรรม์ประกันภัย
5. ความรับผิดตามกฎหมายซึ่งเกิดขึ้นจากการกระทำความเสียหายใดๆ อันเกิดจากหรือเกี่ยวเนื่องจาก หรือเป็นผลโดยตรงหรือโดยอ้อมจากฝุ่น ควัน ไอน้ำ เขม่า กรด ด่าง สารเคมีหรือกากเคมีที่เป็นพิษ ของแข็ง ของเหลวหรือก๊าซที่เป็นพิษ สิ่งปฏิกูลหรือสิ่งที่ทำให้ระคายเคือง มลพิษ หรือมลภาวะใดๆ
6. ความรับผิดตามกฎหมายซึ่งเกิดขึ้นจากการกระทำความเสียหายใดๆ อันเกิดจากหรือเกี่ยวเนื่องจาก หรือเป็นผล โดยตรงหรือโดยอ้อมจากน้ำท่วม
7. ความเสียหายใดๆ ที่เกิดขึ้นหรือมีผลมาจากแร่ใยหินทุกกรณี
8. ความรับผิดใดๆ อันเป็นผลมาจากหรือเกิดขึ้นจากการเป็นเจ้าของ หรือครอบครอง หรืออยู่ในความดูแล ถูกเก็บรักษา หรือควบคุม หรือกำลังใช้ หรือกำลังปฏิบัติงาน หรือการบำรุงรักษา หรือการให้สัญญาณหรือการชี้แนะ โดยผู้เอาประกันภัย ลูกจ้าง พนักงาน ของผู้เอาประกันภัย หรือผู้กระทำการแทนผู้เอาประกันภัยสำหรับ
   - 8.1 ยานพาหนะทุกชนิดที่ขับเคลื่อนด้วยเครื่องยนต์ รวมทั้งเครื่องจักรหรือยานใดๆ ที่ดันหรือลากโดยเครื่องยนต์
   - 8.2 หม้อน้ำที่ใช้กำลังไอน้ำ หรือภาชนะอัดความดัน ไอน้ำ ท่าเทียบเรือ สะพานเทียบเรือ
   - 8.3 ฟอร์คลิฟท์ เครน เครื่องชักรอก ปั้นจั่น หรือเครื่องจักรอื่นๆ ที่ใช้ในการยก เว้นแต่ระบุไว้ในตารางกรมธรรม์ประกันภัยภายใต้หัวข้อ "เครื่องจักรกล"
9. ความรับผิดใดๆ ที่เกิดขึ้นจากคำพิพากษา หรือกระบวนการยุติธรรมนอกเขตอำนาจศาลที่คุ้มครอง หรือที่เกิดขึ้นหรือสืบเนื่องจากคำพิพากษาของศาลไทยที่มีผลให้เกิดการบังคับคดีนอกราชอาณาจักรไทย เว้นแต่ได้ระบุไว้เป็นอย่างอื่นในตารางกรมธรรม์ประกันภัยภายใต้หัวข้อ "เขตอำนาจศาลที่คุ้มครอง"
10. ค่าปรับทางแพ่ง ค่าปรับทางอาญา ค่าปรับโดยสัญญา หรือค่าสินไหมทดแทนเพื่อการลงโทษ
11. ความเสียหายที่เกิดขึ้น โดยความจงใจหรือประมาทเลินเล่ออย่างร้ายแรงของผู้เอาประกันภัย
12. การเรียกร้องค่าสินไหมทดแทน ค่าเสียหายหรือค่าใช้จ่ายใดๆ ที่เป็นเงินตราเพียงอย่างเดียว โดยไม่มีความเสียหายต่อ ชีวิต ร่างกาย สุขภาพ อนามัย หรือทรัพย์สินอื่นของบุคคลภายนอกเกิดขึ้นก่อน หรือไม่ได้เป็นผลเนื่องมาจากความเสียหายต่อ ชีวิต ร่างกาย สุขภาพ อนามัย หรือทรัพย์สินอื่น ของบุคคลภายนอก
13. ค่าใช้จ่ายต่างๆ ที่ต้องเสียไป เพื่อเรียกทรัพย์สินใดๆ คืนจากบุคคลภายนอก
14. ความรับผิดไม่ว่าลักษณะใดๆ อันเกิดจาก หรือเกี่ยวเนื่องมาจาก หรือเป็นผลโดยตรงหรือโดยอ้อมจาก
   - 14.1 สงคราม การรุกราน การกระทำที่มุ่งร้ายของศัตรูต่างชาติ หรือการกระทำที่มุ่งร้ายคล้ายสงคราม (ไม่ว่าจะมีการประกาศหรือไม่ก็ตาม) หรือสงครามกลางเมือง
   - 14.2 การแข็งข้อ การกบฏ การจลาจล การนัดหยุดงาน การยึดอำนาจ การก่อความวุ่นวาย การก่อการร้าย การกระทำของผู้ก่อการร้าย การปฏิวัติ การประกาศกฎอัยการศึก หรือเหตุการณ์ใดๆ ซึ่งจะเป็นเหตุให้มีการประกาศหรือคงไว้ซึ่งกฎอัยการศึก
   - 14.3 ความสูญเสียหรือความเสียหายใดๆ ที่เกิดขึ้นในระหว่างหรือสืบเนื่องจากการกระทำโดยเจ้าหน้าที่ของรัฐในการริบ ยึด ทำลาย หรือทำให้ยานพาหนะที่ใช้ในการขนส่งเสียหาย
   - 14.4 ความสูญเสีย ความเสียหาย ความรับผิดหรือค่าใช้จ่ายไม่ว่า โดยตรงหรือ โดยอ้อม อันเกิดจากหรือมีสาเหตุ มาจาก
     1) การแผ่รังสีของสารกัมมันตภาพรังสี หรือการปนเปื้อน โดยสารกัมมันตภาพรังสีจากเชื้อเพลิงนิวเคลียร์ใดๆ หรือจากกากนิวเคลียร์ใดๆ หรือจากกระบวนการเผาไหม้ของเชื้อเพลิงนิวเคลียร์
     2) สารกัมมันตภาพรังสี สารพิษ วัตถุระเบิด หรือวัตถุอันตรายอื่น หรือทรัพย์สินซึ่งปนเปื้อนซึ่งมีสาเหตุมาจากการติดตั้งเครื่องมือทางนิวเคลียร์ เตาปฏิกรณ์นิวเคลียร์ ส่วนประกอบทางนิวเคลียร์ หรือการประกอบชิ้นส่วนทางนิวเคลียร์
     3) อาวุธ หรือเครื่องมือใดๆ ที่ใช้ปฏิกิริยาการแตกตัวและ/หรือการรวมตัวของนิวเคลียร์หรือปรมาณูหรือปฏิกิริยาอย่างอื่นที่เหมือนกัน หรือพลังหรือวัตถุที่มีกัมมันตภาพรังสี
     4) สารกัมมันตภาพรังสี สารพิษ วัตถุระเบิด หรือวัตถุอันตรายอื่น หรือทรัพย์สินซึ่งปนเปื้อนซึ่งมีสาเหตุมาจากวัตถุที่มีกัมมันตภาพรังสี ข้อยกเว้นนี้ไม่ขยายไปถึงสารกัมมันตภาพรังสีอื่นใดนอกเหนือไปจากเชื้อเพลิงนิวเคลียร์ เมื่อสารกัมมันตภาพรังสีดังกล่าวถูกเตรียม ขนย้าย จัดเก็บ หรือใช้เพื่อการพาณิชยกรรม เกษตรกรรม การใช้ในทางการแพทย์ การใช้ในทางวิทยาศาสตร์ หรือวัตถุประสงค์อื่นในทางสันติที่คล้ายคลึงกัน
     5) สารเคมี สารทางชีวภาพ สารเคมีชีวภาพ อาวุธที่ใช้คลื่นแม่เหล็กไฟฟ้า ชนิดใดๆ
   - 14.5 ความสูญเสียหรือความผิดใดที่เกิดขึ้นจากหรือมีส่วนมาจากโอกาสเสี่ยงภัยจากการโดนคลื่นแม่เหล็กไฟฟ้า สนามแม่เหล็กไฟฟ้าหรือการแผ่รังสีคลื่นแม่เหล็กไฟฟ้าโดยทางตรงหรือทางอ้อมไม่ว่าคลื่นแม่เหล็กไฟฟ้าเหล่านั้นจะเกิดขึ้นจากสาเหตุใด

หมวดที่ 4. เงื่อนไขและข้อกำหนดทั่วไป

1. การเปลี่ยนแปลงสัญญาประกันภัย

การเปลี่ยนแปลงข้อความใดๆ ในสัญญาประกันภัยจะต้องได้รับความยินยอมจากบริษัท และบริษัทได้ออกเอกสารแนบท้ายประกันภัยไว้เป็นหลักฐานแล้ว

2. เงื่อนไขบังคับก่อน

บริษัทไม่ต้องรับผิดชดใช้ค่าสินไหมทดแทนตามกรมธรรม์ประกันภัยนี้ เว้นแต่ผู้เอาประกันภัยได้ปฏิบัติถูกต้องครบถ้วนตามสัญญาประกันภัยและเงื่อนไขแห่งกรมธรรม์ประกันภัย

3. การระงับไปแห่งสัญญาตามกรมธรรม์ประกันภัย

กรมธรรม์ประกันภัยนี้จะสิ้นผลบังคับทันทีที่มีการเปลี่ยนแปลงในสาระสำคัญใดๆ ที่ระบุรายละเอียดในใบคำขอเอาประกันภัย เช่น สถานที่ประกอบกิจการ กิจการหรืออาชีพที่ระบุไว้ในตารางกรมธรรม์ประกันภัย หรือสาระสำคัญอื่นๆ ซึ่งทำให้การเสี่ยงภัยเพิ่มขึ้น เว้นแต่ผู้เอาประกันภัยจะได้แจ้งให้บริษัททราบเป็นลายลักษณ์อักษรในทันทีที่มีการเปลี่ยนแปลงในสาระสำคัญ และบริษัทได้ตกลงยินยอมรับประกันภัยต่อไป และบริษัทออกเอกสารแนบท้ายที่ได้ลงลายมือชื่อ โดยบุคคลผู้มีอำนาจของบริษัทและประทับตราของบริษัทไว้เป็นสำคัญ

4. การโอนสิทธิตามสัญญาประกันภัย

สิทธิของผู้เอาประกันภัยตามสัญญาประกันภัยนี้ จะโอนได้ต่อเมื่อได้รับความยินยอมเป็นลายลักษณ์อักษรจากบริษัท เว้นแต่การโอนโดยพินัยกรรม หรือโดยบทบัญญัติของกฎหมาย

5. หน้าที่ของผู้เอาประกันภัยในการจัดการป้องกัน

ผู้เอาประกันภัยต้องป้องกันหรือจัดให้มีการป้องกันตามสมควร เพื่อมิให้เกิดอุบัติเหตุ และต้องปฏิบัติตามบทบัญญัติของกฎหมายและข้อบังคับของเจ้าหน้าที่ราชการ ซึ่งบริษัทจะไม่รับผิดชอบค่าใช้จ่ายในส่วนนี้

6. หน้าที่ของผู้เอาประกันภัยในการเรียกร้องค่าสินไหมทดแทน

ในกรณีที่มีเหตุการณ์ซึ่งอาจก่อให้เกิดการเรียกร้องค่าสินไหมทดแทนตามสัญญาประกันภัยนี้ ผู้เอาประกันภัยต้อง

6.1 แจ้งให้บริษัททราบโดยไม่ชักช้า

6.2 ส่งต่อให้บริษัททันทีเมื่อได้รับหมายศาลหรือคำสั่งหรือคำบังคับของศาล

6.3 ผู้เอาประกันภัยจะต้องไม่ตกลงยินยอมเสนอหรือสัญญาว่าจะชดใช้ค่าเสียหายให้แก่บุคคลใด โดยไม่ได้รับความยินยอมจากบริษัท เว้นแต่บริษัทมิได้จัดการต่อการเรียกร้องนั้น

6.4 ส่งรายละเอียดในการเรียกร้องค่าสินไหมทดแทนและช่วยเหลือบริษัทในการตกลงชดใช้ค่าสินไหมทดแทน หรือการต่อสู้ข้อเรียกร้องใดๆ หรือการฟ้องคดี ในกรณีที่ได้รับการร้องขอ

7. สิทธิของบริษัทในการโต้แย้งข้อกล่าวหาหรือต่อสู้คดีและการตกลงชดใช้ค่าสินไหมทดแทน

ในกรณีที่มีการเรียกร้องสิทธิในเหตุการณ์ความเสียหายใดที่อาจทำให้บริษัทต้องรับผิดตามกรมธรรม์ประกันภัยนี้ บริษัทมีสิทธิดำเนินการตามเงื่อนไขดังต่อไปนี้

7.1 บริษัทมีสิทธิที่จะทำการตรวจสอบการเรียกร้องในเหตุการณ์ความเสียหายนั้นตามดุลพินิจที่บริษัทเห็นสมควร รวมทั้งการเข้าดำเนินการต่อสู้คดีและประนีประนอมยอมความกับผู้เสียหายเกี่ยวกับค่าสินไหมทดแทนในนามของผู้เอาประกันภัย แต่หน้าที่ของบริษัทในการเข้าดำเนินการต่อสู้คดีจะระงับลงเมื่อบริษัทได้ชำระเงินตามคำพิพากษาหรือตามการประนีประนอมยอมความเต็มตามจำนวนเงินจำกัดความรับผิดต่อเหตุการณ์ความเสียหายแต่ละครั้งตามที่ระบุไว้ในตารางกรมธรรม์ประกันภัย ทั้งนี้ บริษัทไม่มีหน้าที่ต้องดำเนินการต่อสู้ป้องกันผู้เอาประกันภัยจากการเรียกร้องค่าเสียหายสำหรับการเสียชีวิต หรือการบาดเจ็บ เจ็บป่วย อนามัย หรือความเสียหายต่อทรัพย์สินต่อบุคคลภายนอกที่ไม่ได้รับความคุ้มครองภายใต้กรมธรรม์ประกันภัยฉบับนี้

7.2 บริษัทจะไม่ตกลงต่อการเรียกร้องใด โดยมิได้สอบถามความเห็นจากผู้เอาประกันภัยก่อน อย่างไรก็ดีผู้เอาประกันภัยไม่ยินยอมต่อการตกลงในการเรียกร้องใดที่บริษัทสามารถตกลงกับบุคคลภายนอกได้และเลือกที่จะต่อสู้คดีหรือดำเนินการทางกฎหมายต่อไป บริษัทจะชดใช้ค่าสินไหมทดแทนและค่าใช้จ่ายในการต่อสู้คดีรวมกันเพียงถึงวันที่ผู้เอาประกันภัยไม่ยินยอมต่อการตกลงดังกล่าว แต่ไม่เกินจำนวนเงินที่บริษัทสามารถตกลงกับบุคคลภายนอกได้สำหรับการเรียกร้องนั้นหรือไม่เกินจำนวนเงินจำกัดความรับผิดต่อเหตุการณ์ความเสียหายแต่ละครั้งตามที่ระบุไว้ในตารางกรมธรรม์ประกันภัยแล้วแต่จำนวนเงินใดจะน้อยกว่า

8. การรับช่วงสิทธิ

ผู้เอาประกันภัยจะต้องไม่กระทำการใดๆ ที่จะทำให้การรับช่วงสิทธิของบริษัทต่อผู้กระทำผิดกระทบกระเทือนและต้องร่วมมือกับบริษัทในการที่บริษัทจะใช้สิทธิไล่เบี้ยจากบุคคลอื่น

9. จำนวนเงินจำกัดความรับผิด

ภายใต้สัญญาประกันภัยนี้ บริษัทจะรับผิดไม่เกินจำนวนเงินจำกัดความรับผิดที่ระบุไว้ในตารางกรมธรรม์ประกันภัย

10. การประกันภัยอื่นและการเฉลี่ยความรับผิด

หากผู้เอาประกันภัยมีกรมธรรม์ประกันภัยฉบับอื่น ซึ่งให้ความคุ้มครองความรับผิดตามกฎหมายอย่างเดียวกันกับกรมธรรม์ประกันภัยฉบับนี้ บริษัทจะรับผิดในค่าสินไหมทดแทนและค่าใช้จ่ายในการต่อสู้คดีตามอัตราส่วนของบริษัทสำหรับจำนวนเงินที่บริษัทจะต้องร่วมเฉลี่ยในความรับผิดนั้น

ทั้งนี้ ไม่ว่ากรณีใดๆ การชดใช้ของบริษัทจะไม่เกินไปกว่าจำนวนเงินจำกัดความรับผิดที่กำหนดไว้ในตารางกรมธรรม์ประกันภัย

11. การปรับปรุงเบี้ยประกันภัย

ในกรณีที่เบี้ยประกันภัยที่ได้คำนวณจากรายได้ประมาณการตามที่ระบุไว้ในตารางกรมธรรม์ประกันภัย ภายในหนึ่งเดือนนับจากวันสิ้นสุดระยะเวลาประกันภัย ผู้เอาประกันภัยต้องจัดส่งรายละเอียดและข้อเท็จจริงเกี่ยวกับรายได้ที่แท้จริงต่อปีให้บริษัทเพื่อการคำนวณเบี้ยประกันภัยที่ถูกต้อง ถ้าปรากฏว่าจำนวนเบี้ยประกันภัยที่คำนวณได้ แตกต่างจากเบี้ยประกันภัยที่ชำระไว้แล้ว ผู้เอาประกันภัยต้องชำระเบี้ยประกันภัยเพิ่มเติมให้แก่บริษัทสำหรับส่วนที่ขาดหรือบริษัทต้องคืนเบี้ยประกันภัยให้สำหรับส่วนที่เกินแล้วแต่กรณี

12. การบอกเลิกกรมธรรม์ประกันภัย

12.1 บริษัทอาจบอกเลิกกรมธรรม์ประกันภัยฉบับนี้ได้ด้วยการบอกกล่าวล่วงหน้าเป็นหนังสือไม่น้อยกว่า 15 วัน โดยทางไปรษณีย์ลงทะเบียนถึงผู้เอาประกันภัยตามที่อยู่ครั้งสุดท้ายที่แจ้งให้บริษัททราบ ในกรณีนี้บริษัทจะคืนเบี้ยประกันภัยให้แก่ผู้เอาประกันภัย โดยหักเบี้ยประกันภัยสำหรับระยะเวลาที่กรมธรรม์ประกันภัยฉบับนี้ได้ใช้บังคับมาแล้วออกตามส่วน

12.2 ผู้เอาประกันภัยอาจบอกเลิกกรมธรรม์ประกันภัยฉบับนี้ได้ โดยแจ้งให้บริษัททราบเป็นหนังสือ และมีสิทธิได้รับเบี้ยประกันภัยคืนหลังจากหักเบี้ยประกันภัยสำหรับระยะเวลาที่กรมธรรม์ประกันภัยฉบับนี้ได้ใช้บังคับมาแล้วออก โดยคิดตามอัตราเบี้ยประกันภัยระยะสั้นดังตารางต่อไปนี้

<u>ตารางอัตราเบี้ยประกันภัยระยะสั้น</u>

ระยะเวลาประกันภัย (ไม่เกิน/เดือน)	ร้อยละของเบี้ยประกันภัยเต็มปี
1	15
2	25
3	35
4	45
5	55
6	65
7	75
8	80
9	85
10	90
11	95
12	100

13. การระงับข้อพิพาทโดยอนุญาโตตุลาการ

ในกรณีที่มีข้อพิพาท ข้อขัดแย้ง หรือข้อเรียกร้องใดๆ ภายใต้กรมธรรม์ประกันภัยฉบับนี้ ระหว่างผู้มีสิทธิเรียกร้องตามกรมธรรม์ประกันภัยกับบริษัทและหากผู้มีสิทธิเรียกร้องประสงค์ และเห็นควรยุติข้อพิพาทนั้น โดยวิธีการอนุญาโตตุลาการ บริษัทตกลงยินยอมและให้ทำการวินิจฉัยชี้ขาดโดยอนุญาโตตุลาการตามระเบียบสำนักงานคณะกรรมการกำกับและส่งเสริมการประกอบธุรกิจประกันภัยว่าด้วยอนุญาโตตุลาการ

SOMPO
บริษัท ซมโปะ ประกันภัย (ประเทศไทย) จำกัด (มหาชน)
1152 อาคารปุณ ชั้น 23, 24
ถนนพระรามที่ 4 แขวงคลองเตย เขตคลองเตย
กรุงเทพฯ 10110 ประเทศไทย
โทรศัพท์ : +66 (0) 2119-3000
โทรสาร : +66 (0) 2636-2340-41
อีเมล : cs@sompo.co.th
ทะเบียนเลขที่/เลขประจำตัวผู้เสียภาษี 0107555000287

Sompo Insurance (Thailand) Public Company Limited
1152 Punn Tower 23/F, 24/F,
Rama 4 Road, Khlong Toei, Khlong Toei,
Bangkok 10110 Thailand
Tel : +66 (0) 2119-3000
Fax : +66 (0) 2636-2340-41
Email : cs@sompo.co.th
Registration No./Tax ID No. 0107555000287

ชำระอากรแล้ว

3004075

ตารางกรมธรรม์ประกันภัย
SCHEDULE
การประกันภัยความรับผิดตามกฎหมายต่อบุคคลภายนอก
PUBLIC LIABILITY INSURANCE

[X] ใหม่ [ ] ต่ออายุ

รหัสบริษัท Co.Code : SIT

กรมธรรม์ประกันภัยเลขที่ Policy No. HQ-SLL-0000035-00000-2026-01

1. ชื่อผู้เอาประกันภัย / Name of Insured : นิติบุคคลอาคารชุด ไอดีโอ โมบิ สุขุมวิท 66และ/ หรือ ตามเอกสารแนบท้าย

ที่อยู่ / Address : 2552 ถนนสุขุมวิท แขวงบางนาเหนือ เขตบางนา กรุงเทพมหานคร 10260

2. ลักษณะกิจการหรือธุรกิจ / The Business : อาคารชุดพักอาศัย

3. สถานที่ประกอบการที่เอาประกันภัย / Insured Premises : 2552 ถนนสุขุมวิท แขวงบางนาเหนือ เขตบางนา กรุงเทพมหานคร 10260

4. อาณาเขตความคุ้มครอง / Coverage Territory : ภายในสถานที่เอาประกันภัย
เขตอำนาจศาลที่คุ้มครอง / Jurisdiction :

5. ระยะเวลาประกันภัย / Period of Insurance : เริ่มต้นวันที่ / From 31/12/2025 เวลา / At 16.30 น. / Hours สิ้นสุดวันที่ / To 31/12/2026 เวลา 16.30 น. / At 16.30 Hours

6. กรมธรรม์ประกันภัยนี้ให้ความคุ้มครองตามขอบเขตการเสี่ยงภัยข้อที่ระบุ "คุ้มครอง" เท่านั้น
This Policy Affords Coverages Only With Respect to Those Description of Risk for Which a Wording "Covered" is Shown :

ขอบเขตของการเสี่ยงภัย / Description of Risk : ข้อ 1. คุ้มครอง ความรับผิดตามกฎหมายซึ่งเกิดขึ้นจากการประกอบธุรกิจ และเกิดขึ้นภายในหรือมีสาเหตุจากการใช้สถานที่ประกอบการที่เอาประกันภัย Legal liability arising from the Business and happening within or caused by the Insured Premises

ข้อ 2. ไม่คุ้มครอง ความรับผิดตามกฎหมายอันเกิดจากผู้เอาประกันภัยหรือลูกจ้างของผู้เอาประกันภัย ซึ่งทำงานประจำ ณ สถานที่ประกอบการที่เอาประกันภัย ในขณะที่ออกปฏิบัติงานที่เกี่ยวข้องกับธุรกิจของผู้เอาประกันภัยภายนอกสถานที่ประกอบการเอาประกันภัย
Legal liability arising from the Insured or Insured's employees whilst on duty while engaged in the Insured's business outside the Insured Premises

7. จำนวนเงินจำกัดความรับผิด / Limit of Liability : รวมกันไม่เกิน 30,000,000.00 บาท สำหรับความบาดเจ็บต่อร่างกาย การสูญเสียชีวิต และความเสียหายต่อทรัพย์สินของบุคคลภายนอกต่อครั้ง และตลอดระยะเวลาเอาประกันภัย

8. ความรับผิดส่วนแรกที่ผู้เอาประกันภัยต้องรับผิดเองต่ออุบัติเหตุแต่ละครั้ง / Deductible to be Borne by The Insured for each Accident : ตามรายการแนบ บาท / Baht

9. เบี้ยประกันภัยขั้นต้นคำนวณจาก / The First Premium Calculated From ประมาณ / Estimated at The Amount of บาท / Baht
ซึ่งจะได้มีการปรับปรุงเบี้ยประกันภัยตามเงื่อนไขกรมธรรม์ประกันภัยข้อ 11.
Which Shall be The Basis in Calculating The First Premium and be Adjusted According to General Conditions Clause No.11

10. เบี้ยประกันภัย / Premium : 30,000.00 บาท / Baht อากรแสตมป์ / Stamps Duty 120.00 บาท / Baht ภาษีมูลค่าเพิ่ม / VAT 2,108.40 บาท / Baht รวม / Total 32,228.40 บาท / Baht

11. เอกสารแนบท้ายของกรมธรรม์ประกันภัย / Attached Endorsements :

12. เครื่องจักรกลที่ได้รับความคุ้มครอง Plant Extension Cover
(ดูข้อยกเว้น 8.3) (See Exclusion No.8.3)

[ ] ตัวแทนประกันภัย / Agent [X] นายหน้าประกันภัยรายนี้ / Broker บริษัท ศรีกรุงโบรคเกอร์ จำกัด ใบอนุญาตเลขที่ / License No. 300287/2534

วันทำสัญญาประกันภัย / Agreement made on : 31/12/2025 วันออกกรมธรรม์ประกันภัย / Policy issued on : 07/01/2026

เพื่อเป็นหลักฐาน บริษัทฯ โดยบุคคลผู้มีอำนาจทำการแทนบริษัทได้ลงลายมือชื่อ และประทับตราของบริษัทไว้เป็นสำคัญ ณ สำนักงานของบริษัท
As Evidence The Company has caused This Policy to be Signed by Duly Authorized Persons and The Company's Stamp to be Affixed at its Office.

SOMPO
บริษัท ซมโปะ ประกันภัย (ประเทศไทย) จำกัด (มหาชน)
Sompo Insurance (Thailand) Public Company Limited

กรรมการ - Director   กรรมการ - Director   ผู้รับมอบอำนาจ - Authorized Signature

ผู้พิมพ์ / Typed by 0000363   ผู้ตรวจ / Checked by

เอกสารแนบท้ายฉบับนี้ ถือเป็นส่วนหนึ่งของกรมธรรม์ประกันภัย เลขที่ HQ-SLL-0000035-00000-2026-01

ผู้เอาประกันภัย : นิติบุคคลอาคารชุด ไอดีโอ โมบิ สุขุมวิท 66 และ/หรือ เจ้าของห้องชุด และ/หรือ ผู้เช่าห้องชุด และ/หรือ บริษัทบริหารอาคารชุดตามสัญญา

ที่อยู่ : 2552 ซอยสุขุมวิท 66 แขวงบางนาเหนือ เขตบางนา กรุงเทพมหานคร 10260

สถานที่เอาประกันภัย : 2552 ซอยสุขุมวิท 66 แขวงบางนาเหนือ เขตบางนา กรุงเทพมหานคร 10260

สถานที่ใช้เป็น : อาคารชุดพักอาศัย (1107)

ระยะเวลาเอาประกันภัย : 31/12/2568 – 31/12/2569

เขตอำนาจศาลที่คุ้มครอง : ภายในสถานที่เอาประกันภัย ประเทศไทย

ความคุ้มครอง : ความสูญเสียหรือความเสียหาย อันเกิดแก่บุคคลภายนอก ซึ่งผู้เอาประกันภัยจะต้องรับผิดตามกฎหมาย อันสืบเนื่อง หรือเป็นผลมาจากอุบัติเหตุจากการประกอบการที่เกี่ยวข้องกับธุรกิจที่เอาประกันภัย ภายใต้ขอบเขตของการเสี่ยงภัย ในระหว่างระยะเวลาเอาประกันภัย ณ อาณาเขตความคุ้มครองซึ่งระบุในตารางกรมธรรม์ประกันภัย สำหรับ

1. ความสูญเสียต่อชีวิต ร่างกาย การบาดเจ็บ เจ็บป่วย หรืออนามัยของบุคคลภายนอก
2. ความสูญเสีย หรือเสียหายต่อทรัพย์สินของบุคคลภายนอก

ทั้งนี้ ข้อตกลงคุ้มครองข้อ 1 และ ข้อ 2 ให้หมายรวมถึง ค่าใช้จ่าย ค่าธรรมเนียมในการเรียกร้อง ค่าสินไหมทดแทนซึ่งผู้เอาประกันภัยต้องชดใช้ตามกฎหมายให้กับผู้เรียกร้อง

3. ค่าใช้จ่ายในการต่อสู้คดี

ทั้งนี้อยู่ภายใต้เงื่อนไขข้อตกลงคุ้มครอง และข้อยกเว้นของกรมธรรม์ประกันภัยความรับผิดตามกฎหมายต่อบุคคลภายนอกฉบับมาตรฐาน (OIC Form)

จำนวนเงินจำกัดความรับผิด : รวมกันไม่เกิน 30,000,000.00 บาท ต่อเหตุการณ์แต่ละครั้ง และตลอดระยะเวลาเอาประกันภัย

ความรับผิดส่วนแรก :
- 3,000.00 บาท ต่อความสูญเสียหรือความเสียหายแต่ละครั้งและทุกครั้ง สำหรับความเสียหายต่อทรัพย์สินของบุคคลภายนอก
- 10% ของมูลค่าความเสียหาย และขั้นต่ำ 30,000.00 บาทแรก แล้วแต่จำนวนใดจะมากกว่าต่อความเสียหายที่เกิดขึ้นในแต่ละครั้ง และทุกครั้ง สำหรับภัยเนื่องจากน้ำ ต่อผู้เรียกร้องแต่ละรายสำหรับความสูญเสียหรือเสียหายต่อทรัพย์สินของบุคคลภายนอก (Water Damage for TPPD)

เงื่อนไขพิเศษ :

1. เอกสารแนบท้ายขยายความคุ้มครองความรับผิดอันเกิดจากสถานที่จอดรถ (แบบ รบ.001)
   (Car Park Liability Extension Clause) (Excluding all kinds of Theft)
   จำกัดวงเงินความคุ้มครองไม่เกิน 50,000.00 บาท ต่อคัน และไม่เกิน 1,000,000.00 บาท ต่อเหตุการณ์แต่ละครั้งและตลอดระยะเวลาเอาประกันภัย
2. เอกสารแนบท้ายขยายความคุ้มครองการสละสิทธิเรียกร้องค่าเสียหายซึ่งกันและกัน (แบบ รบ.002)
   (Cross Extension)
3. เอกสารแนบท้ายขยายความคุ้มครองความรับผิดตามกฎหมายจากอัคคีภัยและภัยระเบิด สำหรับทรัพย์สินที่ผู้เอาประกันไม่ได้เป็นเจ้าของ (แบบ รบ.007)
   (Occupier's Fire and Explosion Legal Liability Extension Clause)
   จำนวนเงินจำกัดความรับผิดไม่เกิน 50,000.00 บาท ต่อคน และไม่เกิน 1,000,000.00 บาท ต่อครั้งและตลอดระยะเวลาเอาประกันภัย
4. เอกสารแนบท้ายขยายความคุ้มครองค่ารักษาพยาบาลสำหรับการบาดเจ็บที่เกิดขึ้นภายในสถานที่ประกอบการ (แบบ รบ.008)
   (Premises Medical Payment Extension Clause) จำกัดวงเงินความคุ้มครองไม่เกิน 50,000.00 บาท ต่อคน และไม่เกิน 1,000,000.00 บาท ต่อเหตุการณ์แต่ละครั้งและตลอดระยะเวลาเอาประกันภัย
5. เอกสารแนบท้ายจำกัดความรับผิดอันเกิดจากป้ายนีออนและป้ายโฆษณา (แบบ รบ.102)
   (Neon Sign and Signboard Liability Limit Clause)
   จำกัดวงเงินความคุ้มครองไม่เกิน 1,000,000.00 บาท ต่อครั้งและตลอดระยะเวลาเอาประกันภัย

บริษัท ซมโปะ ประกันภัย (ประเทศไทย) จำกัด (มหาชน)

เอกสารแนบท้ายฉบับนี้ ถือเป็นส่วนหนึ่งของกรมธรรม์ประกันภัย เลขที่ HQ-SLL-0000035-00000-2026-01

6. เอกสารแนบท้ายจำกัดความรับผิดอันเกิดจากสระว่ายน้ำ (แบบ รบ.103)
(Swimming Pool Liability Limit Clause)
จำกัดวงเงินความคุ้มครองไม่เกิน 20,000.00 บาท ต่อคน และไม่เกิน 1,000,000.00 บาท ต่อเหตุการณ์แต่ละครั้งและตลอดระยะเวลาเอาประกันภัย
7. เอกสารแนบท้ายว่าด้วยความรับผิดตามกฎหมายอันเกิดจากการปฐมพยาบาลเบื้องต้น (แบบ รบ.104)
(First Aid Facilities Clause)
จำนวนเงินจำกัดความรับผิด ไม่เกิน 20,000.00 บาท ต่อคน และไม่เกิน 1,000,000.00 บาท ต่อเหตุการณ์แต่ละครั้งและตลอดระยะเวลาเอาประกันภัย
8. เอกสารแนบท้ายขยายความคุ้มครองถึงลิฟท์, บันไดเลื่อน, รอกยก หรือเครื่องจักรกลอื่น
(Lift, Escalators, Elevators, Hoists or Other Plant Extension Clause)
จำนวนเงินจำกัดความรับผิด ไม่เกิน 1,000,000.00 บาท ต่อครั้งและตลอดระยะเวลาเอาประกันภัย
9. เงื่อนไขว่าด้วยเจ้าของห้องชุดหรือผู้เช่าถือเป็นบุคคลภายนอก
(Unit Owners or Tenants are Treated as Third Party)
10. เอกสารแนบท้ายว่าด้วยเรื่องการใช้อำนาจศาลไทย
(Thailand Jurisdiction)

ข้อยกเว้น :

1. เอกสารแนบท้ายข้อยกเว้นความรับผิดอันเกิดจากการติดต่อสื่อสารผ่านระบบเครือข่ายข้อมูล (แบบ รบ.201)
(Cyber Risk Exclusion Clause)
2. เอกสารแนบท้ายข้อยกเว้นการจดจำข้อมูลวันที่ (แบบ รบ.202)
(Date Information Recognition Exclusion Clause)
3. เอกสารแนบท้ายข้อยกเว้นภัยโรคติดต่อ (แบบที่ 7)
(Communicable Disease Exclusion Endorsement)
4. เอกสารแนบท้ายว่าด้วยข้อจำกัดและข้อยกเว้นเกี่ยวกับมาตรการคว่ำบาตร
Sanction Limitation Exclusion Clause
5. Latex Exclusion
6. Perfluorinated Compounds, Perfluoroalkyl and Polyfluoroalkyl Substances (PFAS) Exclusion NO. 3
7. Asbestos Exclusion

บริษัท ซมโปะ ประกันภัย (ประเทศไทย) จำกัด (มหาชน)

เอกสารแนบท้ายฉบับนี้เป็นส่วนหนึ่งของกรมธรรม์ประกันภัยเลขที่ HQ-SLL-0000035-00000-2026-01

เงื่อนไขพิเศษ

แบบ รบ.001

เอกสารแนบท้ายขยายความคุ้มครองความรับผิดอันเกิดจากสถานที่จอดรถ
(CAR PARK LIABILITY (Excluding all kinds of Theft))

เป็นที่ตกลงกันว่า ถ้าข้อความใดในเอกสารนี้ขัดหรือแย้งกับข้อความที่ปรากฏในกรมธรรม์ประกันภัยให้ใช้ข้อความที่ปรากฏในเอกสารนี้บังคับแทน

การประกันภัยตามกรมธรรม์ประกันภัยฉบับนี้ได้ขยายความคุ้มครองถึงความรับผิดตามกฎหมายของผู้เอาประกันภัย สำหรับความสูญเสียหรือเสียหายโดยอุบัติเหตุต่อรถของบุคคลภายนอก (ไม่รวมถึงความเสียหายต่อรถรวมทั้งอุปกรณ์เครื่องตกแต่งหรือสิ่งที่ติดประจำอยู่กับตัวรถที่เป็นผลมาจากการลักทรัพย์ ชิงทรัพย์ ปล้นทรัพย์ ยักยอกทรัพย์ หรือเป็นผลมาจากการพยายามกระทำการดังกล่าว) ขณะอยู่ภายใต้ความควบคุมของผู้เอาประกันภัย หรือผู้ดูแลที่จอดรถของผู้เอาประกันภัย หรือในขณะที่รถของบุคคลภายนอกอยู่ในที่จอดรถของผู้เอาประกันภัย ทั้งนี้

1) บริษัทจะไม่รับผิดสำหรับความสูญเสียหรือเสียหายใดๆ ซึ่งผู้เอาประกันภัยมีกรมธรรม์ประกันภัยอื่นให้ความคุ้มครองความสูญเสียหรือเสียหายนั้นอยู่แล้ว

2) บริษัทจะจ่ายในนามของผู้เอาประกันภัยสำหรับจำนวนเงินที่ผู้เอาประกันภัยต้องรับผิดตามกฎหมายต่อความบาดเจ็บทางร่างกายหรือความเสียหายต่อทรัพย์สิน

บริษัทจะจ่ายค่าสินไหมทดแทนในนามของผู้เอาประกันภัยสำหรับจำนวนเงินที่ผู้เอาประกันภัยต้องรับผิดตามกฎหมาย โดยมีจำนวนเงินจำกัดความรับผิด

1. **ตามรายการแนบ** ต่อเหตุการณ์แต่ละครั้ง
2. **ตามรายการแนบ** ตลอดระยะเวลาประกันภัย

โดยผู้เอาประกันภัยจะต้องรับผิดส่วนแรกเป็นจำนวนเงิน ....-............ บาทต่อเหตุการณ์แต่ละครั้ง โดยที่ความรับผิดของบริษัทภายใต้กรมธรรม์ประกันภัยและเอกสารแนบท้ายฉบับนี้ รวมกันแล้วต้องไม่เกินจำนวนเงินจำกัดความรับผิดที่ระบุไว้ภายใต้กรมธรรม์ประกันภัยฉบับนี้

ทั้งนี้ การขยายความคุ้มครองภายใต้เอกสารแนบท้ายนี้ให้ใช้ข้อยกเว้น เงื่อนไขทั่วไป และข้อความอื่นๆ ในกรมธรรม์ประกันภัยฉบับนี้บังคับตามเดิม เว้นแต่ได้มีการระบุไว้เป็นอย่างอื่นในเอกสารแนบท้ายนี้เท่านั้น

แบบ รบ.002

เอกสารแนบท้ายขยายความคุ้มครองการสละสิทธิเรียกร้องค่าเสียหายซึ่งกันและกัน
(CROSS EXTENSION CLAUSE)

เป็นที่ตกลงกันว่า ถ้าข้อความใดในเอกสารนี้ขัดหรือแย้งกับข้อความที่ปรากฏในกรมธรรม์ประกันภัยให้ใช้ข้อความที่ปรากฏในเอกสารนี้บังคับแทน

การประกันภัยตามกรมธรรม์ประกันภัยฉบับนี้ได้ขยายความคุ้มครองในกรณีที่ผู้เอาประกันภัยซึ่งประกอบด้วยบุคคล คณะบุคคลหรือนิติบุคคล ให้ถือว่าแต่ละบุคคล คณะบุคคล หรือนิติบุคคล ต่างได้รับความคุ้มครองตามกรมธรรม์ประกันภัยนี้เสมือนหนึ่งมีกรมธรรม์ประกันภัยแยกกันคนละฉบับ บริษัทตกลงจะสละสิทธิในการรับช่วงสิทธิฟ้องร้องค่าเสียหายระหว่างผู้เอาประกันภัยแต่ละรายสำหรับความสูญเสียหรือเสียหายที่เกิดขึ้นจากอุบัติเหตุใด ๆ

โดยที่ความรับผิดของบริษัทภายใต้กรมธรรม์ประกันภัยและเอกสารแนบท้ายฉบับนี้ รวมกันแล้วต้องไม่เกินจำนวนเงินจำกัดความรับผิดที่ระบุไว้ภายใต้กรมธรรม์ประกันภัยฉบับนี้

ทั้งนี้ การขยายความคุ้มครองภายใต้เอกสารแนบท้ายนี้ให้ใช้ข้อยกเว้น เงื่อนไขทั่วไป และข้อความอื่นๆ ในกรมธรรม์ประกันภัยฉบับนี้บังคับตามเดิม เว้นแต่ได้มีการระบุไว้เป็นอย่างอื่นในเอกสารแนบท้ายนี้เท่านั้น

บริษัท ซมโปะ ประกันภัย (ประเทศไทย) จำกัด (มหาชน)

เอกสารแนบท้ายฉบับนี้เป็นส่วนหนึ่งของกรมธรรม์ประกันภัยเลขที่ HQ-SLL-0000035-00000-2026-01

แบบ รบ.007

เอกสารแนบท้ายขยายความคุ้มครองความรับผิดตามกฎหมายจากอัคคีภัยและภัยระเบิดสำหรับทรัพย์สินที่ผู้เอาประกันภัยไม่ได้เป็นเจ้าของ
(OCCUPIER'S FIRE AND EXPLOSION LEGAL LIABILITY EXTENSION CLAUSE)

เป็นที่ตกลงกันว่า ถ้าข้อความใดในเอกสารนี้ขัดหรือแย้งกับข้อความที่ปรากฏในกรมธรรม์ประกันภัยให้ใช้ข้อความที่ปรากฏในเอกสารนี้บังคับแทน

การประกันภัยภายใต้กรมธรรม์ประกันภัยฉบับนี้จะขยายความคุ้มครองให้รวมถึงความรับผิดตามกฎหมายของผู้เอาประกันภัย สำหรับความเสียหายที่มีสาเหตุมาจากอัคคีภัยหรือการระเบิด (ยกเว้นการระเบิดของหม้อน้ำ)

1) ต่อสิ่งก่อสร้าง หรือส่วนหนึ่งส่วนใดของสิ่งปลูกสร้างซึ่งผู้เอาประกันภัยไม่ได้เป็นเจ้าของ แต่อยู่ในความครอบครองดูแล

2) ต่อทรัพย์สินที่อยู่ภายในสิ่งปลูกสร้าง หรือส่วนหนึ่งส่วนใดของสิ่งปลูกสร้างดังกล่าว ซึ่งผู้เอาประกันภัยไม่ได้เป็นเจ้าของแต่อยู่ในการครอบครองดูแลของผู้เอาประกันภัย ไม่ว่าในกรณีใดก็ตาม ความรับผิดของบริษัทจะไม่รวมถึงความรับผิดตามกฎหมายของผู้เอาประกันภัยในฐานะที่เป็นผู้รับฝากทรัพย์

บริษัทจะจ่ายค่าสินไหมทดแทนในนามของผู้เอาประกันภัยสำหรับจำนวนเงินที่ผู้เอาประกันภัยต้องรับผิดตามกฎหมาย โดยมีจำนวนเงินจำกัดความรับผิด

1. **ตามรายการแนบ** ต่อคน
2. **ตามรายการแนบ** ต่อเหตุการณ์แต่ละครั้ง
3. **ตามรายการแนบ** ตลอดระยะเวลาประกันภัย

โดยผู้เอาประกันภัยจะต้องรับผิดส่วนแรกเป็นจำนวนเงิน..............-............บาทต่อเหตุการณ์แต่ละครั้ง

โดยที่ความรับผิดของบริษัทภายใต้กรมธรรม์ประกันภัยและเอกสารแนบท้ายฉบับนี้ รวมกันแล้วต้องไม่เกินจำนวนเงินจำกัดความรับผิดที่ระบุไว้ภายใต้กรมธรรม์ประกันภัยฉบับนี้

ทั้งนี้ การขยายความคุ้มครองภายใต้เอกสารแนบท้ายนี้ให้ใช้ข้อยกเว้น เงื่อนไขทั่วไป และข้อความอื่นๆ ในกรมธรรม์ประกันภัยฉบับนี้บังคับตามเดิม เว้นแต่ได้มีการระบุไว้เป็นอย่างอื่นในเอกสารแนบท้ายนี้เท่านั้น

แบบ รบ.008

เอกสารแนบท้ายขยายความคุ้มครองค่ารักษาพยาบาลสำหรับการบาดเจ็บที่เกิดขึ้นภายในสถานที่ประกอบการ
(PREMISES MEDICAL PAYMENT EXTENSION CLAUSE)

เป็นที่ตกลงกันว่า ถ้าข้อความใดในเอกสารนี้ขัดหรือแย้งกับข้อความที่ปรากฏในกรมธรรม์ประกันภัยให้ใช้ข้อความที่ปรากฏในเอกสารนี้บังคับแทน

การประกันภัยภายใต้กรมธรรม์ประกันภัยฉบับนี้ได้ขยายความคุ้มครองในกรณีที่บุคคลภายนอกแต่ละคนที่ได้รับบาดเจ็บทางร่างกายอันมีสาเหตุจากอุบัติเหตุภายในสถานที่ประกอบการของผู้เอาประกันภัยสำหรับค่ารักษาพยาบาลตามเหตุผลอันควรที่เกิดขึ้นภายในระยะเวลา...........เดือนนับจากวันที่เกิดอุบัติเหตุ หรือทราบเหตุแห่งการบาดเจ็บนั้น โดยมีเงื่อนไขว่าการบาดเจ็บทางร่างกายนั้นต้องเกิดขึ้นหรือเป็นผลจาก

(1) สภาพในสถานที่เอาประกันภัยหรือ

(2) การประกอบกิจการของผู้เอาประกันภัย

เป็นที่ตกลงเพิ่มเติมว่าการประกันภัยนี้ไม่คุ้มครองการบาดเจ็บต่อร่างกายของ

1. ผู้เช่า ถ้าการบาดเจ็บนั้นเกิดขึ้นในสถานที่เอาประกันภัยในส่วนที่ผู้เช่าได้เช่าจากผู้เอาประกันภัย หรือการบาดเจ็บของลูกจ้างของผู้เช่าแต่ละราย ถ้าการบาดเจ็บนั้นเกิดขึ้นในสถานที่เอาประกันภัยที่เป็นส่วนที่ผู้เช่าได้เช่าจากผู้เอาประกันภัยซึ่งเกิดขึ้นและอยู่ในระหว่างทางการที่ผู้เช่าว่าจ้าง

บริษัท ซมโปะ ประกันภัย (ประเทศไทย) จำกัด (มหาชน)

เอกสารแนบท้ายฉบับนี้เป็นส่วนหนึ่งของกรมธรรม์ประกันภัยเลขที่ HQ-SLL-0000035-00000-2026-01

2. บุคคลใดๆ ขณะปฏิบัติการซ่อมบำรุงหรือซ่อมแซม ณ สถานที่ประกอบการเอาประกันภัย หรือเปลี่ยนแปลง รื้อถอน หรือการก่อสร้างใหม่ ณ สถานที่ดังกล่าว

บริษัทจะจ่ายค่าสินไหมทดแทนในนามของผู้เอาประกันภัยสำหรับจำนวนเงินที่ผู้เอาประกันภัยต้องรับผิดตามกฎหมาย โดยมีจำนวนเงินจำกัดความรับผิด

1. **ตามรายการแนบ** ต่อคน
2. **ตามรายการแนบ** ต่อเหตุการณ์แต่ละครั้ง
3. **ตามรายการแนบ** ตลอดระยะเวลาประกันภัย

โดยผู้เอาประกันภัยจะต้องรับผิดส่วนแรกเป็นจำนวนเงิน...........-.......บาทต่อการเรียกร้องแต่ละครั้ง

โดยที่ความรับผิดของบริษัทภายใต้กรมธรรม์ประกันภัยและเอกสารแนบท้ายฉบับนี้ รวมกันแล้วต้องไม่เกินจำนวนเงินจำกัดความรับผิดที่ระบุไว้ภายใต้กรมธรรม์ประกันภัยฉบับนี้

ทั้งนี้ การขยายความคุ้มครองภายใต้เอกสารแนบท้ายนี้ให้ใช้ข้อยกเว้น เงื่อนไขทั่วไป และข้อความอื่นๆ ในกรมธรรม์ประกันภัยฉบับนี้บังคับตามเดิม เว้นแต่ได้มีการระบุไว้เป็นอย่างอื่นในเอกสารแนบท้ายนี้เท่านั้น

แบบ รบ.102

<u>เอกสารแนบท้ายจำกัดความรับผิดอันเกิดจากป้ายนีออนและป้ายโฆษณา</u>
<u>(NEONSIGN AND SIGNBOARD LIABILITY LIMIT CLAUSE)</u>

เป็นที่ตกลงกันว่า ถ้าข้อความใดในเอกสารนี้ขัดหรือแย้งกับข้อความที่ปรากฏในกรมธรรม์ประกันภัย ให้ใช้ข้อความที่ปรากฏในเอกสารนี้บังคับแทน

การประกันภัยภายใต้กรมธรรม์ประกันภัยฉบับนี้ จำกัดจำนวนเงินความรับผิดตามกฎหมายของผู้เอาประกันภัยต่อบุคคลภายนอกอันเป็นผลมาจากอุบัติเหตุที่เกิดขึ้นจากป้ายนีออน และป้ายโฆษณาของผู้เอาประกันภัย ซึ่งติดตั้งอยู่ในบริเวณสถานที่ประกอบการ โดยมีข้อรับรองดังนี้

1) การประกันภัยนี้จะไม่คุ้มครองหากผู้เอาประกันภัยมีการประกันภัยอื่นซึ่งให้ความคุ้มครองความรับผิดดังกล่าวแล้ว

2) ผู้เอาประกันภัยต้องใช้ความระมัดระวังตามสมควรในการป้องกันอุบัติเหตุ และจะต้องบำรุงรักษาป้ายนีออนและป้ายโฆษณาตามกฎหมายที่กำหนดไว้

บริษัทจะจ่ายค่าสินไหมทดแทนในนามของผู้เอาประกันภัยสำหรับจำนวนเงินที่ผู้เอาประกันภัยต้องรับผิดตามกฎหมาย โดยมีจำนวนเงินจำกัดความรับผิด

1. ....-...............บาท ต่อคน
2. **ตามรายการแนบ** ต่อเหตุการณ์แต่ละครั้ง
3. **ตามรายการแนบ** ตลอดระยะเวลาประกันภัย

โดยผู้เอาประกันภัยจะต้องรับผิดส่วนแรกเป็นจำนวนเงิน..........-..............บาทต่อเหตุการณ์แต่ละครั้ง

โดยที่ความรับผิดของบริษัทภายใต้กรมธรรม์ประกันภัยและเอกสารแนบท้ายฉบับนี้ รวมกันแล้วต้องไม่เกินจำนวนเงินจำกัดความรับผิดที่ระบุไว้ภายใต้กรมธรรม์ประกันภัยฉบับนี้

ทั้งนี้ การขยายความคุ้มครองภายใต้เอกสารแนบท้ายนี้ให้ใช้ข้อยกเว้น เงื่อนไขทั่วไป และข้อความอื่นๆ ในกรมธรรม์ประกันภัยฉบับนี้บังคับตามเดิม เว้นแต่ได้มีการระบุไว้เป็นอย่างอื่นในเอกสารแนบท้ายนี้เท่านั้น

บริษัท ซมโปะ ประกันภัย (ประเทศไทย) จำกัด (มหาชน)

เอกสารแนบท้ายฉบับนี้เป็นส่วนหนึ่งของกรมธรรม์ประกันภัยเลขที่ HQ-SLL-0000035-00000-2026-01

2. บุคคลใดๆ ขณะปฏิบัติการซ่อมบำรุงหรือซ่อมแซม ณ สถานที่ประกอบการเอาประกันภัย หรือเปลี่ยนแปลง รื้อถอน หรือการก่อสร้างใหม่ ณ สถานที่ดังกล่าว

บริษัทจะจ่ายค่าสินไหมทดแทนในนามของผู้เอาประกันภัยสำหรับจำนวนเงินที่ผู้เอาประกันภัยต้องรับผิดตามกฎหมาย โดยมีจำนวนเงินจำกัดความรับผิด

1. **ตามรายการแนบ** ต่อคน
2. **ตามรายการแนบ** ต่อเหตุการณ์แต่ละครั้ง
3. **ตามรายการแนบ** ตลอดระยะเวลาประกันภัย

โดยผู้เอาประกันภัยจะต้องรับผิดส่วนแรกเป็นจำนวนเงิน...........-.......บาทต่อการเรียกร้องแต่ละครั้ง

โดยที่ความรับผิดของบริษัทภายใต้กรมธรรม์ประกันภัยและเอกสารแนบท้ายฉบับนี้ รวมกันแล้วต้องไม่เกินจำนวนเงินจำกัดความรับผิดที่ระบุไว้ภายใต้กรมธรรม์ประกันภัยฉบับนี้

ทั้งนี้ การขยายความคุ้มครองภายใต้เอกสารแนบท้ายนี้ให้ใช้ข้อยกเว้น เงื่อนไขทั่วไป และข้อความอื่นๆ ในกรมธรรม์ประกันภัยฉบับนี้บังคับตามเดิม เว้นแต่ได้มีการระบุไว้เป็นอย่างอื่นในเอกสารแนบท้ายนี้เท่านั้น

แบบ รบ.102

<u>เอกสารแนบท้ายจำกัดความรับผิดอันเกิดจากป้ายนีออนและป้ายโฆษณา</u>
<u>(NEONSIGN AND SIGNBOARD LIABILITY LIMIT CLAUSE)</u>

เป็นที่ตกลงกันว่า ถ้าข้อความใดในเอกสารนี้ขัดหรือแย้งกับข้อความที่ปรากฏในกรมธรรม์ประกันภัย ให้ใช้ข้อความที่ปรากฏในเอกสารนี้บังคับแทน

การประกันภัยภายใต้กรมธรรม์ประกันภัยฉบับนี้ จำกัดจำนวนเงินความรับผิดตามกฎหมายของผู้เอาประกันภัยต่อบุคคลภายนอกอันเป็นผลมาจากอุบัติเหตุที่เกิดขึ้นจากป้ายนีออน และป้ายโฆษณาของผู้เอาประกันภัย ซึ่งติดตั้งอยู่ในบริเวณสถานที่ประกอบการ โดยมีข้อรับรองดังนี้

1) การประกันภัยนี้จะไม่คุ้มครองหากผู้เอาประกันภัยมีการประกันภัยอื่นซึ่งให้ความคุ้มครองความรับผิดดังกล่าวแล้ว

2) ผู้เอาประกันภัยต้องใช้ความระมัดระวังตามสมควรในการป้องกันอุบัติเหตุ และจะต้องบำรุงรักษาป้ายนีออนและป้ายโฆษณาตามกฎหมายที่กำหนดไว้

บริษัทจะจ่ายค่าสินไหมทดแทนในนามของผู้เอาประกันภัยสำหรับจำนวนเงินที่ผู้เอาประกันภัยต้องรับผิดตามกฎหมาย โดยมีจำนวนเงินจำกัดความรับผิด

1. ....-.............บาท ต่อคน
2. **ตามรายการแนบ** ต่อเหตุการณ์แต่ละครั้ง
3. **ตามรายการแนบ** ตลอดระยะเวลาประกันภัย

โดยผู้เอาประกันภัยจะต้องรับผิดส่วนแรกเป็นจำนวนเงิน..........-...............บาทต่อเหตุการณ์แต่ละครั้ง

โดยที่ความรับผิดของบริษัทภายใต้กรมธรรม์ประกันภัยและเอกสารแนบท้ายฉบับนี้ รวมกันแล้วต้องไม่เกินจำนวนเงินจำกัดความรับผิดที่ระบุไว้ภายใต้กรมธรรม์ประกันภัยฉบับนี้

ทั้งนี้ การขยายความคุ้มครองภายใต้เอกสารแนบท้ายนี้ให้ใช้ข้อยกเว้น เงื่อนไขทั่วไป และข้อความอื่นๆ ในกรมธรรม์ประกันภัยฉบับนี้บังคับตามเดิม เว้นแต่ได้มีการระบุไว้เป็นอย่างอื่นในเอกสารแนบท้ายนี้เท่านั้น

บริษัท ซมโปะ ประกันภัย (ประเทศไทย) จำกัด (มหาชน)

เอกสารแนบท้ายฉบับนี้เป็นส่วนหนึ่งของกรมธรรม์ประกันภัยเลขที่ HQ-SLL-0000035-00000-2026-01

แบบ รบ.103

เอกสารแนบท้ายจำกัดความรับผิดอันเกิดจากสระว่ายน้ำ
(SWIMMING POOL LIABILITY LIMIT CLAUSE)

เป็นที่ตกลงกันว่า ถ้าข้อความใดในเอกสารนี้ขัดหรือแย้งกับข้อความที่ปรากฏในกรมธรรม์ประกันภัยให้ใช้ข้อความที่ปรากฏในเอกสารนี้บังคับแทน

การประกันภัยภายใต้กรมธรรม์ฉบับนี้ จำกัดจำนวนเงินความรับผิดตามกฎหมายของผู้เอาประกันภัยสำหรับการเสียชีวิตหรือการบาดเจ็บทางร่างกายของลูกค้าหรือผู้มาใช้บริการสระว่ายน้ำของผู้เอาประกันภัย ซึ่งมีสาเหตุมาจากหรือเกิดจากความบกพร่องหรือการละเลยของผู้เอาประกันภัยหรือลูกจ้างของผู้เอาประกันภัยในการดูแลรักษาสระว่ายน้ำ

บริษัทจะจ่ายค่าสินไหมทดแทนในนามของผู้เอาประกันภัยสำหรับจำนวนเงินที่ผู้เอาประกันภัยต้องรับผิดตามกฎหมาย โดยมีจำนวนเงินจำกัดความรับผิด

1. **ตามรายการแนบ** ต่อคน
2. **ตามรายการแนบ** ต่อเหตุการณ์แต่ละครั้ง
3. **ตามรายการแนบ** ตลอดระยะเวลาประกันภัย

โดยผู้เอาประกันภัยจะต้องรับผิดส่วนแรกเป็นจำนวนเงิน.........-..............บาทต่อเหตุการณ์แต่ละครั้ง

โดยที่ความรับผิดของบริษัทภายใต้กรมธรรม์ประกันภัยและเอกสารแนบท้ายฉบับนี้ รวมกันแล้วต้องไม่เกินจำนวนเงินจำกัดความรับผิดที่ระบุไว้ภายใต้กรมธรรม์ประกันภัยฉบับนี้

ทั้งนี้ การขยายความคุ้มครองภายใต้เอกสารแนบท้ายนี้ให้ใช้ข้อยกเว้น เงื่อนไขทั่วไป และข้อความอื่นๆ ในกรมธรรม์ประกันภัยฉบับนี้บังคับตามเดิม เว้นแต่ได้มีการระบุไว้เป็นอย่างอื่นในเอกสารแนบท้ายนี้เท่านั้น

แบบ รบ.104

เอกสารแนบท้ายจำกัดความรับผิดอันเกิดจากการให้การปฐมพยาบาลโดยผู้เอาประกันภัย
(FIRST AID FACILITIES BY INSURED LIMIT CLAUSE)

เป็นที่ตกลงกันว่า ถ้าข้อความใดในเอกสารนี้ขัดหรือแย้งกับข้อความที่ปรากฏในกรมธรรม์ประกันภัย ให้ใช้ข้อความที่ปรากฏในเอกสารนี้บังคับแทน

การประกันภัยภายใต้กรมธรรม์ประกันภัยฉบับนี้ได้จำกัดจำนวนความรับผิดของผู้เอาประกันภัยสำหรับการเสียชีวิต หรือการบาดเจ็บทางร่างกายที่เกิดเนื่องจากการปฐมพยาบาลเบื้องต้น โดยผู้เอาประกันภัย

บริษัทจะจ่ายค่าสินไหมทดแทนในนามของผู้เอาประกันภัยสำหรับจำนวนเงินที่ผู้เอาประกันภัยต้องรับผิดตามกฎหมาย โดยมีจำนวนเงินจำกัดความรับผิดสูงสุดไม่เกิน **ตามรายการแนบ** ต่อคน และ **ตามรายการแนบ** ต่อเหตุการณ์แต่ละครั้งและตลอดระยะเวลาเอาประกันภัย

ส่วนเงื่อนไขและข้อความอื่นๆ ในกรมธรรม์ประกันภัยนี้ คงใช้บังคับตามเดิม

เอกสารแนบท้ายขยายความคุ้มครองถึงลิฟท์, บันไดเลื่อน, รอบยก หรือเครื่องจักรกลอื่น
(LIFTS, ESCALATORS, ELEVATORS, HOISTS OR OTHER PLANTS EXTENSION CLAUSE)

It is hereby understood and agreed that this insurance covers liability in connection or arising from lifts, escalators, elevators, hoists or other Plants operated or maintained by the insured at any of the insured's premises provided that the company shall not be liable in respect of injury or damage caused whilst any machine is carrying a load in excess of the capacity specified by the manufacturer. The insured shall comply with all statutory obligations and shall forward to the company within one month after issue a copy of each statutory certificate permit order of report relating to each machine.

Inspection and maintenance shall be carried out regularly by authorized contractors.

จำนวนเงินจำกัดความรับผิด **ตามรายการแนบ** ต่อครั้งและตลอดระยะเวลาเอาประกันภัย

บริษัท ซมโปะ ประกันภัย (ประเทศไทย) จำกัด (มหาชน)

เอกสารแนบท้ายฉบับนี้เป็นส่วนหนึ่งของกรมธรรม์ประกันภัยเลขที่ HQ-SLL-0000035-00000-2026-01

เงื่อนไขว่าด้วยเจ้าของห้องชุดหรือผู้เช่าถือเป็นบุคคลภายนอก
(UNIT OWNER OR RESIDENT OR TENANTS AS THIRD PARTY)

It is hereby noted and agreed that the unit owner or resident or tenants are treated as Third Party.

เอกสารแนบท้ายว่าด้วยเรื่องการใช้อำนาจศาลไทย
(THAILAND JURISDICTION)

It is hereby agreed and declared that notwithstanding anything contained in this Policy to the contrary, the indemnity provided by this policy shall not apply in respect of judgments which are not in the first instance delivered by or obtained from a court of competent jurisdiction within Thailand nor to orders obtained in the said court for the enforcement or judgments made outside Thailand whether by way of reciprocal agreement or otherwise.
All other terms and conditions remain unchanged.

บริษัท ซมโปะ ประกันภัย (ประเทศไทย) จำกัด (มหาชน)

เอกสารแนบท้ายฉบับนี้เป็นส่วนหนึ่งของกรมธรรม์ประกันภัยเลขที่ HQ-SLL-0000035-00000-2026-01

ข้อยกเว้น

แบบ รบ.201

เอกสารแนบท้ายข้อยกเว้นความรับผิดอันเกิดขึ้นจากการติดต่อสื่อสารผ่านระบบเครือข่ายข้อมูล
(CYBER RISK EXCLUSION CLAUSE)

เป็นที่ตกลงกันว่า ถ้าข้อความใดในเอกสารนี้ขัดหรือแย้งกับข้อความที่ปรากฏในกรมธรรม์ประกันภัย ให้ใช้ข้อความที่ปรากฏในเอกสารนี้บังคับแทน

เอกสารแนบท้ายนี้ บริษัทจะไม่ชดใช้ค่าสินไหมทดแทนในนามของผู้เอาประกันภัยสำหรับความสูญเสีย หรือความเสียหายอันเกิดแก่บุคคลภายนอก ซึ่งผู้เอาประกันภัยจะต้องรับผิดตามกฎหมายอันสืบเนื่องหรือเป็นผลมาจากกิจกรรมใดๆ และ/หรือการประกอบธุรกิจที่ได้มีการดำเนินการและ/หรือติดต่อผ่านอินเตอร์เน็ต อินทราเน็ต เอ็กซ์ทราเน็ต และ/หรือผ่านเว็บไซต์ของผู้เอาประกันภัย อินเตอร์เน็ตไซต์ที่อยู่ของเว็บ และ/หรือการส่งผ่านจดหมายอิเล็กทรอนิกส์ หรือการส่งเอกสาร โดยวิธีการทางอิเล็กทรอนิกส์

ส่วนเงื่อนไขและข้อความอื่นๆ ในกรมธรรม์ประกันภัยนี้ คงใช้บังคับตามเดิม

แบบ รบ.202

เอกสารแนบท้ายข้อยกเว้นการจดจำข้อมูลวันที่
(DATE INFORMATION RECOGNITION EXCLUSION CLAUSE)

เอกสารแนบท้ายนี้ บริษัทจะไม่ชดใช้ค่าสินไหมทดแทนในนามของผู้เอาประกันภัยสำหรับความสูญเสีย หรือความเสียหายอันเกิดแก่บุคคลภายนอก ซึ่งผู้เอาประกันภัยจะต้องรับผิดตามกฎหมายอันมีสาเหตุทั้งทางตรง หรือทางอ้อมจากหรือมีส่วนประกอบของความล้มเหลว หรือความไม่สามารถดังต่อไปนี้

1. วงจรอุปกรณ์ไฟฟ้า(Electronic Circuit) ไมโครชิป (Microchip) วงจรรวม (Integrated circuit) ไมโครโพรเซสเซอร์ (Microprocessors) ระบบแบบฝังตัว (embedded system) เครื่องคอมพิวเตอร์ (hardware) ระบบข้อมูล(software) เฟิร์มแวร์ (firmware) โปรแกรม (program) คอมพิวเตอร์ คอมพิวเตอร์อุปกรณ์ประมวลผลข้อมูล (Data Processing Equipment) อุปกรณ์โทรคมนาคมหรือระบบ หรืออุปกรณ์อื่นใดที่มีลักษณะคล้ายคลึงกัน
2. สื่อข้อมูล (Media) หรือระบบที่ใช้ในการทำงานที่เกี่ยวข้องกันกับสิ่งดังกล่าว

ไม่ว่าจะเป็นทรัพย์สินของผู้เอาประกันภัยหรือไม่ก็ตาม ตลอดระยะเวลาของการทำงานเพื่อวัตถุประสงค์อย่างใดอย่างหนึ่งหรือทั้งหมดและผลกระทบต่อเนื่องจากการใช้ ตัวเลข สัญญลักษณ์ หรือคำเพื่อรับรู้และจดจำวันที่ รวมถึงแต่ไม่จำกัดเพียงความล้มเหลวหรือความไม่สามารถที่จะรับรู้ จดจำ จัด เก็บ (capture) รวบรวม บันทึก (save) หรือเก็บรักษา (retain) และหรือ จัดดำเนินการ แปลคำสั่ง หรือประมวลผลข้อมูล หรือข้อมูลสารสนเทศ หรือคำสั่งงานหรือคำสั่งใดๆอย่างถูกต้องตรงตามวันที่จริงในปฏิทิน อันเป็นผลมาจาก

1. การจดจำ รับรู้ ใช้ ประยุกต์ วันที่ใดๆ วันของสัปดาห์ หรือระยะของเวลา นอกเหนือหรือแตกต่างไปจากวันที่ใดๆ วันของสัปดาห์ หรือระยะของเวลาที่ถูกต้อง
2. การปฏิบัติงานของคำสั่งใดๆ หรือตรรกะซึ่งได้ถูกโปรแกรมหรือเป็นส่วนประกอบในสิ่งใดๆก็ตามที่อ้างถึงในข้อ 1. และ 2.ข้างต้น

ส่วนเงื่อนไขและข้อความอื่นๆ ในกรมธรรม์ประกันภัยนี้ คงใช้บังคับตามเดิม

เอกสารแนบท้ายว่าด้วยข้อยกเว้นภัยโรคติดต่อ (แบบที่ ๗)
COMMUNICABLE DISEASE EXCLUSION ENDORSEMENT

เอกสารแนบท้ายนี้ให้ถือเป็นส่วนหนึ่งของกรมธรรม์ประกันภัยฉบับนี้

เป็นที่ตกลงกันว่า การประกันภัยตามกรมธรรม์ประกันภัยนี้ ไม่คุ้มครองความสูญเสีย ความรับผิด ความเสียหาย ค่าชดเชย การบาดเจ็บ การเจ็บป่วย โรค การเสียชีวิต ค่ารักษาพยาบาล ค่าใช้จ่ายในการต่อสู้คดี ต้นทุน ค่าใช้จ่าย หรือจำนวนเงินอื่นใด ที่เกิดขึ้นจริงหรือกล่าวอ้างว่าเกิดขึ้น ไม่ว่าจะมีสาเหตุร่วมที่เกิดขึ้นพร้อมกัน ผลสืบเนื่องใดๆ เริ่มจาก มีสาเหตุจาก เกิดจาก มีส่วนร่วมมาจาก เป็นผลจาก หรือเกี่ยวข้องทั้งโดยตรงหรือโดยอ้อม

บริษัท ซมโปะ ประกันภัย (ประเทศไทย) จำกัด (มหาชน)

เอกสารแนบท้ายฉบับนี้เป็นส่วนหนึ่งของกรมธรรม์ประกันภัยเลขที่ HQ-SLL-0000035-00000-2026-01

กับโรคติดต่อ หรือความหวั่นเกรง หรือภาวะคุกคาม (ไม่ว่าจะเกิดขึ้นจริงหรือเป็นไปตามความเข้าใจก็ตาม) ของโรคติดต่อนั้น

ภายใต้เอกสารแนบท้ายนี้

๑. ความสูญเสีย ความรับผิด ความเสียหาย ค่าชดเชย การบาดเจ็บ การเจ็บป่วย โรค การเสียชีวิต ค่ารักษาพยาบาล ค่าใช้จ่ายในการต่อสู้คดี ค่าใช้จ่าย หรือจำนวนเงินอื่นใด ให้หมายรวมถึงแต่ไม่จำกัดเพียง ค่าใช้จ่ายใด ๆ ในการทำความสะอาด การฆ่าเชื้อ การกำจัด การเฝ้าตรวจสอบ หรือการทดสอบสำหรับโรคติดต่อ

๒. คำว่า โรคติดต่อ หมายถึง โรคใด ๆ ที่สามารถแพร่เชื้อได้โดยทางสสาร หรือพาหะใด ๆ จากสิ่งมีชีวิตใดไปยังสิ่งมีชีวิตอื่นซึ่งหน่วยงานภาครัฐหรือองค์การอนามัยโลกประกาศให้เป็นโรคติดต่อ โดยที่

๒.๑ สสารหรือพาหะ ให้หมายรวมถึงแต่ไม่จำกัดเพียง ไวรัส แบคทีเรีย ปรสิต หรือสิ่งมีชีวิตอื่น ๆ หรือการเปลี่ยนแปลงใด ๆ ของสิ่งเหล่านั้น ไม่ว่าถือว่ายังมีชีวิตอยู่หรือไม่ก็ตาม และ

๒.๒ วิธีการแพร่เชื้อไม่ว่าจะโดยตรงหรือโดยอ้อม ให้หมายรวมถึงแต่ไม่จำกัดเพียงการแพร่กระจายไปในอากาศ การแพร่เชื้อจากของเหลวในร่างกาย การแพร่เชื้อจากหรือสู่พื้นผิวหรือวัตถุใด ๆ ที่เป็นของแข็ง ของเหลว หรือก๊าซ หรือระหว่างสิ่งมีชีวิต และ

๒.๓ โรค สสาร หรือพาหะสามารถก่อให้เกิดหรือคุกคามต่อการบาดเจ็บทางกายการเจ็บป่วย การทุกข์ทรมานทางด้านจิตใจ ความเสียหายต่อสุขภาพของมนุษย์ สวัสดิภาพของมนุษย์ หรือความเสียหายต่อทรัพย์สิน

ข้อตกลงภายใต้เอกสารแนบท้ายนี้ ให้ใช้ข้อยกเว้น เงื่อนไขทั่วไปและข้อความอื่นๆ ในกรมธรรม์ประกันภัยฉบับนี้บังคับตามเดิม เว้นแต่ได้มีการแก้ไข เปลี่ยนแปลง เพิ่มเติมไว้ตามเอกสารแนบท้ายนี้

ทั้งนี้ ข้อความตามเอกสารแนบท้ายนี้ไม่ใช้บังคับกับกรมธรรม์ประกันภัยหรือเอกสารแนบท้ายที่ให้ความคุ้มครองภัยจากโรคติดต่อ

เอกสารแนบท้ายข้อยกเว้นภัยสงครามและการก่อการร้าย
(WAR AND TERRORISM EXCLUSION)

ถ้าข้อความใดในเอกสารนี้ขัดหรือแย้งกับข้อความที่ปรากฏในกรมธรรม์ประกันภัยหรือสลักหลังใดๆ ให้เป็นที่ตกลงกันว่า กรมธรรม์ประกันภัยนี้ไม่คุ้มครองความสูญเสีย ความเสียหาย หรือค่าใช้จ่ายใดๆ ก็ตามไม่ว่าจะเป็นสาเหตุโดยตรงหรือโดยอ้อม เป็นผลมาจากหรือเกี่ยวเนื่องมาจากเหตุการณ์ดังต่อไปนี้ ไม่ว่าจะเกิดจากสาเหตุหรือเหตุการณ์ ซึ่งส่งผลกระทบอย่างต่อเนื่อง หรือมีลำดับเหตุการณ์เป็นอย่างไรสำหรับความสูญเสียนั้น

(1) สงคราม การรุกราน การกระทำของศัตรูต่างชาติ การกระทำอันเป็นปฏิปักษ์หรือการปฏิบัติการเยี่ยงสงคราม (ไม่ว่าจะมีการประกาศหรือไม่ก็ตาม) สงครามกลางเมือง การกำเริบ การก่อความไม่สงบของประชาชนถึงขนาดลุกฮือต่อต้านรัฐบาล การแข็งเมือง การกบฏ การปฏิวัติ การยึดอำนาจการปกครองโดยทหาร

(2) การกระทำการก่อการร้ายโดยจุดประสงค์ของข้อยกเว้นนี้ การกระทำก่อการร้ายให้หมายความรวมถึงการกระทำซึ่งใช้กำลังหรือความรุนแรง และ/หรือมีการข่มขู่โดยบุคคลหรือกลุ่มบุคคลใด ไม่ว่าจะเป็นการกระทำเพียงลำพัง การกระทำการแทน หรือที่เกี่ยวเนื่องกับองค์กรใด หรือรัฐบาลใด ซึ่งกระทำเพื่อผลทางการเมือง ศาสนา ลัทธินิยมหรือ จุดประสงค์ที่คล้ายคลึงกัน รวมทั้งเพื่อต้องการส่งผลให้รัฐบาลและหรือสาธารณชน หรือส่วนหนึ่งส่วนใดของสาธารณชนตกอยู่ในภาวะตื่นตระหนก หวาดกลัว

เอกสารแนบท้ายนี้ไม่คุ้มครองความสูญเสีย ความเสียหาย ค่าใช้จ่ายใดๆ ไม่ว่าจะเป็นสาเหตุโดยตรงหรือโดยอ้อม เป็นผลมาจาก หรือ มีส่วนเกี่ยวเนื่องกับการกระทำใดๆ ที่ต้องกระทำขึ้นเพื่อควบคุม ป้องกัน หยุดยั้ง ไม่ว่าจะรูปแบบใด ซึ่งเกี่ยวเนื่องกับเหตุการณ์ ในข้อ 1 และ ข้อ 2 ข้างต้น

ในกรณีที่ส่วนหนึ่งส่วนใดของข้อยกเว้นนี้ไม่สามารถนำมาใช้บังคับได้ ให้ถือว่าส่วนที่เหลือยังคงมีผลบังคับ ส่วนเงื่อนไขและข้อความอื่นๆ ในกรมธรรม์ประกันภัยนี้ คงใช้บังคับตามเดิม

บริษัท ซมโปะ ประกันภัย (ประเทศไทย) จำกัด (มหาชน)

เอกสารแนบท้ายฉบับนี้เป็นส่วนหนึ่งของกรมธรรม์ประกันภัยเลขที่ HQ-SLL-0000035-00000-2026-01

SANCTION LIMITATION AND EXCLUSION CLAUSE (LMA 3100)

No (re)insurer shall be deemed to provide cover and no (re)insurer shall be liable to pay any claim or provide any benefit hereunder to the extent that the provision of such cover, payment of such claim or provision of such benefit would expose that (re)insurer to any sanction, prohibition or restriction under United Nations resolutions or the trade or economic sanctions laws or regulations of the European Union, United Kingdom or United States of America or Japan.

LATEX EXCLUSION

It is hereby agreed and declared that notwithstanding anything contained in this Policy to the contrary, this insurance does not apply to any Bodily Injury, Personal Injury, or Loss of or Damage to Property arising out of Latex based products including but not limited to examination gloves, surgical gloves, balloon catheters which may lead to latex allergy claims including irritant or allergic contact dermatitis and allergic reaction to latex protein or allergen. Latex protein or allergen shall be considered a Pollutant if released or dispersed within healthcare premises and any such claims shall also be excluded.

PERFLUORINATED COMPOUNDS, PERFLUOROALKYL AND POLYFLUOROALKYL SUBSTANCES (PFAS) EXCLUSION NO. 3

1) This Reinsurance Agreement does not cover any claim for actual or alleged loss, liability, damage, compensation, injury, sickness, disease, death, medical payment, defence cost, cost, expense or any other amount, directly or indirectly and regardless of any other cause contributing concurrently or in any sequence, originating from, caused by, arising out of, contributed to by, resulting from, or otherwise in connection with any PFAS, such as any perfluoroalkyl or polyfluoroalkyl substances for example.
2) For the purposes of this Exclusion, loss, liability, damage, compensation, injury, sickness, disease, death, medical payment, defence cost, cost, expense or any other amount, includes, but is not limited to, any cost to clean-up, detoxify, remove, monitor, contain, test for or in any way respond to or assess the effect of any PFAS, such as any perfluoroalkyl or polyfluoroalkyl substances for example.
3) PFAS means any organic molecule, salt, free radical or ion, the composition of which includes at least one:
(a) perfluorinated methyl group (-CF3); or
(b) perfluorinated methylene group (-CF2-).

ASBESTOS EXCLUSION

It is hereby agreed and declared that notwithstanding anything contained in this Policy to the contrary, this insurance does not apply to bodily injury or property damage, including any kind of consequential economic loss, resulting from the existence, handling, processing, manufacturing, sale, distribution, storage or use of asbestos products and/or asbestos which is contained in any product.
All other terms and conditions remain unchanged.

บริษัท ซมโปะ ประกันภัย (ประเทศไทย) จำกัด (มหาชน)

SOMPO

บริษัท ซมโปะ ประกันภัย (ประเทศไทย) จำกัด (มหาชน)
1152 อาคารปุ้น ชั้น 23, 24
ถนนพระรามที่ 4 แขวงคลองเตย เขตคลองเตย
กรุงเทพฯ 10110 ประเทศไทย
โทรศัพท์ : +66 (0) 2119-3000
โทรสาร : +66 (0) 2636-2340-41
อีเมล : cs@sompo.co.th
ทะเบียนเลขที่/เลขประจำตัวผู้เสียภาษี 0107555000287

Sompo Insurance (Thailand) Public Company Limited
1152 Punn Tower 23/F, 24/F,
Rama 4 Road, Khlong Toei, Khlong Toei,
Bangkok 10110 Thailand
Tel : +66 (0) 2119-3000
Fax : +66 (0) 2636-2340-41
Email : cs@sompo.co.th
Registration No./Tax ID No. 0107555000287

ใบเสร็จรับเงิน (ต้นฉบับ) / ใบกำกับภาษี (สำเนา)
RECEIPT (ORIGINAL) / TAX INVOICE (COPY)

เอกสารออกเป็นชุด
DOCUMENT ISSUED IN A SET
ไม่ใช่ใบกำกับภาษี
NOT A TAX INVOICE

สำนักงานใหญ่

เลขที่ No. HQ-2026-01-T-A-002617

ได้รับเงินจาก Received from: นิติบุคคลอาคารชุด ไอดีโอ โมบิ สุขุมวิท 66

วันที่ Date : 07 มกราคม 2569

ที่อยู่ Address: 2552 ถนนสุขุมวิท แขวงบางนาเหนือ เขตบางนา กรุงเทพมหานคร 10260

เลขที่อ้างอิง Reference No. HQ-SP-2026-01-D0038338

สำนักงานใหญ่ : เลขประจำตัวผู้เสียภาษี 0994002450173

รายละเอียด/ For the details below :-

ประเภทของกรมธรรม์ Type of Insurance	GENERAL LIABILITY	จำนวนเงินเบี้ยประกันภัย Premium Amount	30,000.00
เลขที่กรมธรรม์/สลักหลัง Policy No./Endorsement No.	HQ-SLL-0000035-00000-2026-01	อากรแสตมป์ Stamp Duty	120.00
ระยะเวลาประกันภัย Insurance Period	จาก From 31/12/2025 ถึง To 31/12/2026	รวมเงิน Base Amount Before VAT	30,120.00
		ภาษีมูลค่าเพิ่ม VAT	2,108.40
		รวมเป็นเงิน Grand Total	32,228.40

หมายเหตุ Remarks	
เบี้ยประกันภัย Original Premium Amount	อัตราแลกเปลี่ยน Exchange Rate
รหัสนายหน้า/ตัวแทน Broker/Agent Code	SRIKRUNGBROKER CO.,LTD

การชำระเงิน Form of Payment ☐ เงินสด Cash ☐ เงินโอน Transfer ☐ เช็ค เลขที่ Cheque No. .... ธนาคาร Bank .... ลงวันที่ Date ....

ผู้รับมอบอำนาจ (Authorized Signature) ผู้รับเงิน (Collector) วันที่รับเงิน (Received Date)

โปรดจ่ายเช็คขีดคร่อมในนาม บริษัท ซมโปะ ประกันภัย (ประเทศไทย) จำกัด (มหาชน)

Please pay by crossed cheque in favor of **Sompo Insurance (Thailand) Public Company Limited**

ในกรณีที่ชำระด้วยเช็ค จะมีผลบังคับต่อเมื่อเรียกเก็บเงินตามเช็คได้แล้ว กรุณาชำระเงินภายใน 30 วัน

If payment is made by cheque, this receipt will be valid only when the cheque has been honored. Payment within 30 days

SOMPO

บริษัท ซมโปะ ประกันภัย (ประเทศไทย) จำกัด (มหาชน)
1152 อาคารปั้น ชั้น 23, 24
ถนนพระรามที่ 4 แขวงคลองเตย เขตคลองเตย
กรุงเทพฯ 10110 ประเทศไทย
โทรศัพท์ : +66 (0) 2119-3000
โทรสาร : +66 (0) 2636-2340-41
อีเมล : cs@sompo.co.th
ทะเบียนเลขที่/เลขประจำตัวผู้เสียภาษี 0107555000287

Sompo Insurance (Thailand) Public Company Limited
1152 Punn Tower 23/F, 24/F,
Rama 4 Road, Khlong Toei, Khlong Toei,
Bangkok 10110 Thailand
Tel : +66 (0) 2119-3000
Fax : +66 (0) 2636-2340-41
Email : cs@sompo.co.th
Registration No./Tax ID No. 0107555000287

ต้นฉบับใบกำกับภาษี
ORIGINAL TAX INVOICE

เอกสารออกเป็นชุด
DOCUMENT ISSUED IN A SET

สำนักงานใหญ่

เลขที่ No. HQ-2026-01-T-A-002617

วันที่ Date : 07 มกราคม 2569

เลขที่อ้างอิง Reference No. HQ-SP-2026-01-D0038338

ได้รับเงินจาก Received from: นิติบุคคลอาคารชุด ไอดีโอ โมบิ สุขุมวิท 66

ที่อยู่ Address: 2552 ถนนสุขุมวิท แขวงบางนาเหนือ เขตบางนา กรุงเทพมหานคร 10260

สำนักงานใหญ่ : เลขประจำตัวผู้เสียภาษี 0994002450173

รายละเอียด/ For the details below :-

ประเภทของกรมธรรม์ Type of Insurance	GENERAL LIABILITY			จำนวนเงินเบี้ยประกันภัย Premium Amount	30,000.00
เลขที่กรมธรรม์/สลักหลัง Policy No./Endorsement No.	HQ-SLL-0000035-00000-2026-01			อากรแสตมป์ Stamp Duty	120.00
ระยะเวลาประกันภัย Insurance Period	จาก From 31/12/2025		ถึง To 31/12/2026	รวมเงิน Base Amount Before VAT	30,120.00
				ภาษีมูลค่าเพิ่ม VAT	2,108.40
				รวมเป็นเงิน Grand Total	32,228.40

หมายเหตุ Remarks

เบี้ยประกันภัย Original Premium Amount | อัตราแลกเปลี่ยน Exchange Rate

รหัสนายหน้า/ตัวแทน Broker/Agent Code: SRIKRUNGBROKER CO.,LTD

การชำระเงิน Form of Payment ☐ เงินสด Cash ☐ เงินโอน Transfer ☐ เช็ค เลขที่ Cheque No. .... ธนาคาร Bank .... ลงวันที่ Date ....

ผู้รับมอบอำนาจ (Authorized Signature) | ผู้รับเงิน (Collector) | วันที่รับเงิน (Received Date)

โปรดจ่ายเช็คขีดคร่อมในนาม บริษัท ซมโปะ ประกันภัย (ประเทศไทย) จำกัด (มหาชน)

Please pay by crossed cheque in favor of **Sompo Insurance (Thailand) Public Company Limited**

ในกรณีที่ชำระด้วยเช็ค จะมีผลบังคับต่อเมื่อเรียกเก็บเงินตามเช็คได้แล้ว กรุณาชำระเงินภายใน 30 วัน

If payment is made by cheque, this receipt will be valid only when the cheque has been honored. Payment within 30 days

SOMPO

บริษัท ซมโปะ ประกันภัย (ประเทศไทย) จำกัด (มหาชน)
1152 อาคารปุณ ชั้น 23, 24
ถนนพระรามที่ 4 แขวงคลองเตย เขตคลองเตย
กรุงเทพฯ 10110 ประเทศไทย
โทรศัพท์ : +66 (0) 2119-3000
โทรสาร : +66 (0) 2636-2340-41
อีเมล : cs@sompo.co.th
ทะเบียนเลขที่/เลขประจำตัวผู้เสียภาษี 0107555000287

Sompo Insurance (Thailand) Public Company Limited
1152 Punn Tower 23/F, 24/F,
Rama 4 Road, Khlong Toei, Khlong Toei,
Bangkok 10110 Thailand
Tel : +66 (0) 2119-3000
Fax : +66 (0) 2636-2340-41
Email : cs@sompo.co.th
Registration No./Tax ID No. 0107555000287

ต้นฉบับใบแจ้งหนี้
ORIGINAL INVOICE

เอกสารออกเป็นชุด
DOCUMENT ISSUED IN A SET

สำนักงานใหญ่

เลขที่ No. HQ-2026-01-T-A-002617

ได้รับเงินจาก Received from: นิติบุคคลอาคารชุด ไอดีโอ โมบิ สุขุมวิท 66

วันที่ Date : 07 มกราคม 2569

ที่อยู่ Address: 2552 ถนนสุขุมวิท แขวงบางนาเหนือ เขตบางนา กรุงเทพมหานคร 10260

เลขที่อ้างอิง Reference No. HQ-SP-2026-01-D0038338

สำนักงานใหญ่ : เลขประจำตัวผู้เสียภาษี 0994002450173

รายละเอียด/ For the details below :-

ประเภทของกรมธรรม์ Type of Insurance	GENERAL LIABILITY	จำนวนเงินเบี้ยประกันภัย Premium Amount	30,000.00
เลขที่กรมธรรม์/สลักหลัง Policy No./Endorsement No.	HQ-SLL-0000035-00000-2026-01	อากรแสตมป์ Stamp Duty	120.00
ระยะเวลาประกันภัย Insurance Period	จาก From 31/12/2025 ถึง To 31/12/2026	รวมเงิน Base Amount Before VAT	30,120.00
		ภาษีมูลค่าเพิ่ม VAT	2,108.40
		รวมเป็นเงิน Grand Total	32,228.40

หมายเหตุ Remarks	
เบี้ยประกันภัย Original Premium Amount	อัตราแลกเปลี่ยน Exchange Rate
รหัสนายหน้า/ตัวแทน Broker/Agent Code	SRIKRUNGBROKER CO.,LTD

การชำระเงิน Form of Payment ☐ เงินสด Cash ☐ เงินโอน Transfer ☐ เช็ค เลขที่ Cheque No. .... ธนาคาร Bank .... ลงวันที่ Date ....

ผู้รับมอบอำนาจ (Authorized Signature) ผู้รับเงิน (Collector) วันที่รับเงิน (Received Date)

โปรดจ่ายเช็คขีดคร่อมในนาม บริษัท ซมโปะ ประกันภัย (ประเทศไทย) จำกัด (มหาชน)

Please pay by crossed cheque in favor of **Sompo Insurance (Thailand) Public Company Limited**

ในกรณีที่ชำระด้วยเช็ค จะมีผลบังคับต่อเมื่อเรียกเก็บเงินตามเช็คได้แล้ว กรุณาชำระเงินภายใน 30 วัน

If payment is made by cheque, this receipt will be valid only when the cheque has been honored. Payment within 30 days

SOMPO
บริษัท ซมโปะ ประกันภัย (ประเทศไทย) จำกัด (มหาชน)
1152 อาคารปุ้น ชั้น 23, 24
ถนนพระรามที่ 4 แขวงคลองเตย เขตคลองเตย
กรุงเทพฯ 10110 ประเทศไทย
โทรศัพท์ : +66 (0) 2119-3000
โทรสาร : +66 (0) 2636-2340-41
อีเมล : cs@sompo.co.th
ทะเบียนเลขที่/เลขประจำตัวผู้เสียภาษี 0107555000287

Sompo Insurance (Thailand) Public Company Limited
1152 Punn Tower 23/F, 24/F,
Rama 4 Road, Khlong Toei, Khlong Toei,
Bangkok 10110 Thailand
Tel : +66 (0) 2119-3000
Fax : +66 (0) 2636-2340-41
Email : cs@sompo.co.th
Registration No./Tax ID No. 0107555000287

ใบเสร็จรับเงิน (สำเนา) / ใบกำกับภาษี (สำเนา)
RECEIPT (COPY) / TAX INVOICE (COPY)

เอกสารออกเป็นชุด
DOCUMENT ISSUED IN A SET

สำนักงานใหญ่
เลขที่ No. HQ-2026-01-T-A-002617
วันที่ Date : 07 มกราคม 2569
เลขที่อ้างอิง Reference No. HQ-SP-2026-01-D0038338

ได้รับเงินจาก Received from: นิติบุคคลอาคารชุด ไอดีโอ โมบิ สุขุมวิท 66
ที่อยู่ Address: 2552 ถนนสุขุมวิท แขวงบางนาเหนือ เขตบางนา กรุงเทพมหานคร 10260

สำนักงานใหญ่ : เลขประจำตัวผู้เสียภาษี 0994002450173

รายละเอียด/ For the details below :-

ประเภทของกรมธรรม์ Type of Insurance	GENERAL LIABILITY			จำนวนเงินเบี้ยประกันภัย Premium Amount	30,000.00
เลขที่กรมธรรม์/สลักหลัง Policy No./Endorsement No.	HQ-SLL-0000035-00000-2026-01			อากรแสตมป์ Stamp Duty	120.00
ระยะเวลาประกันภัย Insurance Period	จาก From 31/12/2025		ถึง To 31/12/2026	รวมเงิน Base Amount Before VAT	30,120.00
				ภาษีมูลค่าเพิ่ม VAT	2,108.40
				รวมเป็นเงิน Grand Total	32,228.40

หมายเหตุ Remarks

เบี้ยประกันภัย Original Premium Amount　　อัตราแลกเปลี่ยน Exchange Rate

รหัสนายหน้า/ตัวแทน Broker/Agent Code　SRIKRUNGBROKER CO.,LTD

การชำระเงิน Form of Payment ☐ เงินสด Cash ☐ เงินโอน Transfer ☐ เช็ค เลขที่ Cheque No. .... ธนาคาร Bank .... ลงวันที่ Date ....

ผู้รับมอบอำนาจ (Authorized Signature)　　ผู้รับเงิน (Collector)　　วันที่รับเงิน (Received Date)

โปรดจ่ายเช็คขีดคร่อมในนาม บริษัท ซมโปะ ประกันภัย (ประเทศไทย) จำกัด (มหาชน)
Please pay by crossed cheque in favor of **Sompo Insurance (Thailand) Public Company Limited**
ในกรณีที่ชำระด้วยเช็ค จะมีผลบังคับต่อเมื่อเรียกเก็บเงินตามเช็คได้แล้ว กรุณาชำระเงินภายใน 30 วัน
If payment is made by cheque, this receipt will be valid only when the cheque has been honored. Payment within 30 days

Broker / Agent Code BR00181　　Credit Note No. HQ-SM-2026-01-C0023707
Brokerage / Commission Amount -5,400.00　　Comm. Tax

ภาคผนวกที่ 11
เอกสารผลการวิเคราะห์คุณภาพน้ำ

SLECCO บริษัท สเปเชี่ยล แล็บ เอ็นไว แอนด์ คอนซัลแตนท์ จำกัด
SPECIAL LAB ENVI AND CONSULTANT CO.,LTD.
47/91-93 ม.3 ต.ท่าอิฐ อ.ปากเกร็ด จ.นนทบุรี 11120
47/91-93 Moo 3 Tha-it Pakkret Nonthaburi 11120
Tel 02-9246778, 02-5943320, 086-0838025 Fax 02-9246778

รายงานผลวิเคราะห์
ANALYSIS REPORT

page 1/7-1

ผู้สั่งวิเคราะห์ Client	: นิติบุคคลอาคารชุด ไอดีโอ โมบิ สุขุมวิท 66	ผู้เก็บตัวอย่าง Sampling by	: นางสาวนูร์ไอลา มะแซ ว-133-จ-0003
ที่อยู่ Address	: 2552 ถนนสุขุมวิท แขวงบางนาเหนือ เขตบางนา กรุงเทพมหานคร 10260	วันที่รับตัวอย่าง Received Date	: 5 มกราคม 2569
ข้อมูลติดต่อ Contact Information	: โทร 02 036 6696 email : mobisukhumvit66@gmail.com	วันที่วิเคราะห์ Analysis Date	: 5 - 11 มกราคม 2569
สถานที่เก็บตัวอย่าง Sampling Site	: นิติบุคคลอาคารชุด ไอดีโอ โมบิ สุขุมวิท 66	วันที่ออกรายงาน Issue Date	: 12 มกราคม 2569
ประเภทตัวอย่าง Sample Type	: Wastewater	เลขที่รายงาน Report No.	: 05016925/00054/1
วันที่เก็บตัวอย่าง Sampling Date	: 5 มกราคม 2569	ชื่อตัวอย่าง Sample Name.	: S00053/69 - S00054/69

รายการ Parameters	หน่วย Units	วิธีวิเคราะห์ Methods[(2)]	ผล/Results น้ำเข้าระบบบำบัดน้ำเสีย 12.38 น.	ผล/Results น้ำออกระบบบำบัดน้ำเสีย 12.34 น.	Std.[(1)] อาคารประเภท ข.
pH	-	APHA, AWWA, Part 4500-H+ B. (Electrometric Method)	4.2	5.5	5.5 - 9.0
Total Dissolved Solids	mg/l	APHA, AWWA, Part 2540 C. (Dried at 180 °C)	348	343	≤1,000
Total Suspended Solids	mg/l	APHA, AWWA, Part 2540 D. (Dried from 103-105°C)	46	28	≤40
Biochemical Oxygen Demand	mg/l	APHA, AWWA, Part 5210 B., 4500-O G. (5-Day BOD Test, Membrane-Electrode Method)	30	18	≤30
Sulfide	mg/l	AAPHA, AWWA, Part 4500-S^{2-} F. (Iodometric Method)	<1.0	<1.0	≤1.0
Total Kjeldahl Nitrogen	mg/l	APHA, AWWA, Part 4500-Norg B. (Macro-Kjeldahl Method)	33.04	23.24	≤35
Oil & Grease	mg/l	APHA, AWWA, Part 5520 B. (Liquid-Liquid, Partition-Gravimetric Method)	<5	<5	≤20

หมายเหตุ
1. "(1)" หมายถึง ค่ามาตรฐานควบคุมการระบายน้ำทิ้งจากอาคารประเภท ข. ตามประกาศกระทรวงทรัพยากรธรรมชาติและสิ่งแวดล้อม พ.ศ.2567
2. "(2)" APHA , AWWA , WEF. Standard Methods for the Examination of Water and Wastewater. 24th ed. Washington, DC: APHA, 2023

ทวนสอบโดย : Reviewed By (Miss. Natthakan Bakachot) Laboratory Staff ว-133-จ-0006

อนุมัติโดย : Approved By (Mr. Mapari Awaekuechi) Laboratory Manager ว-133-ค-0003

SPECIAL LAB SLECCO ENVI AND CONSULTANT CO.,LTD.

This report must not be advertised, cited, or disclosed without prior authorization.
Any copying, deletion, modification, or alteration of any numbers or text shall render this report invalid.
Partial reproduction of this report is strictly prohibited without written permission from the laboratory.

FM-LB-03:Re00

SLECCO บริษัท สเปเชี่ยล แล็บ เอ็นไว แอนด์ คอนซัลแตนท์ จำกัด
SPECIAL LAB ENVI AND CONSULTANT CO.,LTD.
47/91-93 ม.3 ต.ท่าอิฐ อ.ปากเกร็ด จ.นนทบุรี 11120
47/91-93 Moo 3 Tha-it Pakkret Nonthaburi 11120
Tel.02-9246778, 02-5943320, 086-0838025 Fax.02-9246778

รายงานผลวิเคราะห์
ANALYSIS REPORT

page 1/7-2

ผู้สั่งวิเคราะห์ Client	: นิติบุคคลอาคารชุด ไอดีโอ โมบิ สุขุมวิท 66	ผู้เก็บตัวอย่าง Sampling by	: นางสาวนูร์ไอลา มะแซ
ที่อยู่ Address	: 2552 ถนนสุขุมวิท แขวงบางนาเหนือ เขตบางนา กรุงเทพมหานคร 10260	วันที่รับตัวอย่าง Received Date	: 5 มกราคม 2569
ข้อมูลติดต่อ Contact Information	: โทร 02 036 6696 email : mobisukhumvit66@gmail.com	วันที่วิเคราะห์ Analysis Date	: 5 - 11 มกราคม 2569
สถานที่เก็บตัวอย่าง Sampling Site	: นิติบุคคลอาคารชุด ไอดีโอ โมบิ สุขุมวิท 66	วันที่ออกรายงาน Issue Date	: 12 มกราคม 2569
ประเภทตัวอย่าง Sample Type	: Wastewater	เลขที่รายงาน Report No.	: 05016925/00054/2
วันที่เก็บตัวอย่าง Sampling Date	: 5 มกราคม 2569	ชื่อตัวอย่าง Sample Name.	: S00053/69 - S00054/69

รายการ Parameters	หน่วย Units	วิธีวิเคราะห์ Methods (2)	ผล/Results น้ำเข้าระบบบำบัดน้ำเสีย 12.38 น.	น้ำออกระบบบำบัดน้ำเสีย 12.34 น.	Std. (1) อาคารประเภท ข.
Settleable Solids	ml/l/hr	APHA, AWWA, Part 2540 F. (Imhoff Cone)	0.2	0.1	-
Appearance	-	Physical Test	สีเหลืองขุ่นมีตะกอน	สีเหลืองใสมีตะกอน	-

หมายเหตุ

1. "(1)" หมายถึง ค่ามาตรฐานควบคุมการระบายน้ำทิ้งจากอาคารประเภท ข. ตามประกาศกระทรวงทรัพยากรธรรมชาติและสิ่งแวดล้อม พ.ศ.2567
2. "(2)" APHA , AWWA , WEF. Standard Methods for the Examination of Water and Wastewater. 24th ed. Washington, DC: APHA, 2023

ทวนสอบโดย : Reviewed By	(Miss. Natthakan Bakachot) Laboratory Staff	อนุมัติโดย : Approved By	(Mr. Mapari Awaekuechi) Laboratory Manager

This report must not be advertised, cited, or disclosed without prior authorization.
Any copying, deletion, modification, or alteration of any numbers or text shall render this report invalid.
Partial reproduction of this report is strictly prohibited without written permission from the laboratory.

FM-LP-03-R-00

SLECCO บริษัท สเปเชี่ยล แล็บ เอ็นไว แอนด์ คอนซัลแตนท์ จำกัด
SPECIAL LAB ENVI AND CONSULTANT CO.,LTD.
47/91-93 ม.3 ต.ท่าอิฐ อ.ปากเกร็ด จ.นนทบุรี 11120
47/91-93 Moo 3 Tha-it Pakkret Nonthaburi 11120
Tel 02-9246778, 02-5943320, 086-0838025 Fax 02-9246778

รายงานผลวิเคราะห์
ANALYSIS REPORT

page 2/7-1

ผู้สั่งวิเคราะห์ Client	: นิติบุคคลอาคารชุด ไอดีโอ โมบิ สุขุมวิท 66	ผู้เก็บตัวอย่าง Sampling by	: นางสาวนูร์ไอลา มะแซ ว-133-จ-0003
ที่อยู่ Address	: 2552 ถนนสุขุมวิท แขวงบางนาเหนือ เขตบางนา กรุงเทพมหานคร 10260	วันที่รับตัวอย่าง Received Date	: 5 มกราคม 2569
ข้อมูลติดต่อ Contact Information	: โทร 02 036 6696 email : mobisukhumvit66@gmail.com	วันที่วิเคราะห์ Analysis Date	: 5 - 11 มกราคม 2569
สถานที่เก็บตัวอย่าง Sampling Site	: นิติบุคคลอาคารชุด ไอดีโอ โมบิ สุขุมวิท 66	วันที่ออกรายงาน Issue Date	: 12 มกราคม 2569
ประเภทตัวอย่าง Sample Type	: Wastewater	เลขที่รายงาน Report No.	: 05016925/00055/1
วันที่เก็บตัวอย่าง Sampling Date	: 5 มกราคม 2569	ชื่อตัวอย่าง Sample Name.	: S00055/69

รายการ Parameters	หน่วย Units	วิธีวิเคราะห์ Methods (2)	ผล/Results น้ำจุดปล่อยออกนอกโครงการฯ 12.30 น.	Std. (1) อาคารประเภท ข.
pH	-	APHA, AWWA, Part 4500-H+ B. (Electrometric Method)	6.8	5.5 - 9.0
Total Dissolved Solids	mg/l	APHA, AWWA, Part 2540 C. (Dried at 180 °C)	360	≤1,000
Total Suspended Solids	mg/l	APHA, AWWA, Part 2540 D. (Dried from at 103-105 °C)	21	≤40
Biochemical Oxygen Demand	mg/l	APHA, AWWA, Part 5210 B., 4500-O G. (5-Day BOD Test, Membrane-Electrode Method)	18	≤30
Sulfide	mg/l	AAPHA, AWWA, Part 4500-S^{2-} F. (Iodometric Method)	<1.0	≤1.0
Total Kjeldahl Nitrogen	mg/l	APHA, AWWA, Part 4500-Norg B. (Macro-Kjeldahl Method)	22.96	≤35
Oil & Grease	mg/l	APHA, AWWA, Part 5520 B. (Liquid-Liquid, Partition-Gravimetric Method)	<5	≤20

หมายเหตุ

1. "(1)" หมายถึง ค่ามาตรฐานควบคุมการระบายน้ำทิ้งจากอาคารประเภท ข. ตามประกาศกระทรวงทรัพยากรธรรมชาติและสิ่งแวดล้อม พ.ศ.2567
2. "(2)" APHA , AWWA , WEF. Standard Methods for the Examination of Water and Wastewater. 24th ed. Washington, DC: APHA, 2023

ทวนสอบโดย : Reviewed By	(Miss. Natthakan Bakachot) Laboratory Staff ว-133-ข-0006	อนุมัติโดย : Approved By	(Mr. Mapari Awaekuechi) Laboratory Manager ว-133-ค-0003

This report must not be advertised, cited, or disclosed without prior authorization.
Any copying, deletion, modification, or alteration of any numbers or text shall render this report invalid.
Partial reproduction of this report is strictly prohibited without written permission from the laboratory.

FM-LB-03;Re00

SLECCO บริษัท สเปเชี่ยล แล็บ เอ็นไว แอนด์ คอนซัลแตนท์ จำกัด
SPECIAL LAB ENVI AND CONSULTANT CO.,LTD.
47/91-93 ม.3 ต.ท่าอิฐ อ.ปากเกร็ด จ.นนทบุรี 11120
47/91-93 Moo 3 Tha-it Pakkret Nonthaburi 11120
Tel.02-9246778, 02-5943320, 086-0838025 Fax.02-9246778

รายงานผลวิเคราะห์
ANALYSIS REPORT

page 2/7-2

ผู้สั่งวิเคราะห์ Client : นิติบุคคลอาคารชุด ไอดีโอ โมบิ สุขุมวิท 66

ที่อยู่ Address : 2552 ถนนสุขุมวิท แขวงบางนาเหนือ เขตบางนา กรุงเทพมหานคร 10260

ข้อมูลติดต่อ Contact Information : โทร 02 036 6696 email : mobisukhumvit66@gmail.com

สถานที่เก็บตัวอย่าง Sampling Site : นิติบุคคลอาคารชุด ไอดีโอ โมบิ สุขุมวิท 66

ประเภทตัวอย่าง Sample Type : Wastewater

วันที่เก็บตัวอย่าง Sampling Date : 5 มกราคม 2569

ผู้เก็บตัวอย่าง Sampling by : นางสาวนูรไอลา มะแซ

วันที่รับตัวอย่าง Received Date : 5 มกราคม 2569

วันที่วิเคราะห์ Analysis Date : 5 - 11 มกราคม 2569

วันที่ออกรายงาน Issue Date : 12 มกราคม 2569

เลขที่รายงาน Report No. : 05016925/00055/2

ชื่อตัวอย่าง Sample Name. : S00055/69

รายการ Parameters	หน่วย Units	วิธีวิเคราะห์ Methods[2]	ผล/Results น้ำจุดปล่อยออกนอกโครงการฯ 12.30 น.	Std.[1] อาคารประเภท ข.
Settleable Solids	ml/l/hr	APHA, AWWA, Part 2540 F. (Imhoff Cone)	0.0	-
Appearance	-	Physical Test	สีเหลืองใสมีตะกอนเล็กน้อย	-

หมายเหตุ

1. "(1)" หมายถึง ค่ามาตรฐานควบคุมการระบายน้ำทิ้งจากอาคารประเภท ข. ตามประกาศกระทรวงทรัพยากรธรรมชาติและสิ่งแวดล้อม พ.ศ.2567
2. "(2)" APHA , AWWA , WEF. Standard Methods for the Examination of Water and Wastewater. 24th ed. Washington, DC: APHA, 2023

ทวนสอบโดย : Reviewed By (Miss. Natthakan Bakachot) Laboratory Staff

อนุมัติโดย : Approved By (Mr. Mapari Awaekuechi) Laboratory Manager

This report must not be advertised, cited, or disclosed without prior authorization.
Any copying, deletion, modification, or alteration of any numbers or text shall render this report invalid.
Partial reproduction of this report is strictly prohibited without written permission from the laboratory.

FM-LR-03:Re00

SLECCO บริษัท สเปเชี่ยล แล็บ เอ็นไว แอนด์ คอนซัลแตนท์ จำกัด
SPECIAL LAB ENVI AND CONSULTANT CO.,LTD.
47/91-93 ม.3 ต.ท่าอิฐ อ.ปากเกร็ด จ.นนทบุรี 11120
47/91-93 Moo 3 Tha-it Pakkret Nonthaburi 11120
Tel.02-9246778, 02-5943320, 086-0838025 Fax.02-9246778

รายงานผลวิเคราะห์
ANALYSIS REPORT

page 3/7-1

ผู้สั่งวิเคราะห์ Client : นิติบุคคลอาคารชุด ไอดีโอ โมบิ สุขุมวิท 66
ที่อยู่ Address : 2552 ถนนสุขุมวิท แขวงบางนาเหนือ เขตบางนา กรุงเทพมหานคร 10260
ข้อมูลติดต่อ Contact Information : โทร 02 036 6696 email : mobisukhumvit66@gmail.com
สถานที่เก็บตัวอย่าง Sampling Site : นิติบุคคลอาคารชุด ไอดีโอ โมบิ สุขุมวิท 66
ประเภทตัวอย่าง Sample Type : น้ำสระว่ายน้ำ
วันที่เก็บตัวอย่าง Sampling Date : 5 มกราคม 2569

ผู้เก็บตัวอย่าง Sampling by : นางสาวนูร์ไอลา มะแซ ว-133-จ-0003
วันที่รับตัวอย่าง Received Date : 5 มกราคม 2569
วันที่วิเคราะห์ Analysis Date : 5 - 11 มกราคม 2569
วันที่ออกรายงาน Issue Date : 12 มกราคม 2569
เลขที่รายงาน Report No. : 050169/00057/1
ชื่อตัวอย่าง Sample Name. : S00056/69 - S00057/69

รายการ Parameter	หน่วย Unit	วิธีวิเคราะห์ Method[2]	ผล/Result น้ำสระว่ายน้ำ ส่วนตื้น 12.27 น.	ผล/Result น้ำสระว่ายน้ำ ส่วนลึก 12.25 น.	Std.[1]
pH	-	APHA, AWWA, Part 4500-H+ B. (Electrometric Method)	7.6	7.6	7.2 - 8.4

หมายเหตุ

1. "(1)" หมายถึง หมายถึงค่ามาตรฐานตามคำแนะนำของคณะกรรมการสาธารณสุข ฉบับที่ 1 /2550 เรื่อง การควบคุมการประกอบกิจการสระว่ายน้ำ หรือกิจการอื่นๆ ในทำนองเดียวกัน
2. "(2)" APHA , AWWA , WEF. Standard Methods for the Examination of Water and Wastewater. 24th ed. Washington, DC: APHA, 2023

ทวนสอบโดย : Reviewed By (Miss. Natthakan Bakachot) Laboratory Staff ว-133-จ-0006

อนุมัติโดย : Approved By (Mr. Mapari Awaekuechi) Laboratory Manager ว-133-ค-0003

This report must not be advertised, cited, or disclosed without prior authorization.
Any copying, deletion, modification, or alteration of any numbers or text shall render this report invalid.
Partial reproduction of this report is strictly prohibited without written permission from the laboratory.

FM-LB-03-Re00

SLECCO บริษัท สเปเชี่ยล แล็บ เอ็นไว แอนด์ คอนซัลแตนท์ จำกัด
SPECIAL LAB ENVI AND CONSULTANT CO.,LTD.
47/91-93 ม.3 ต.ท่าอิฐ อ.ปากเกร็ด จ.นนทบุรี 11120
47/91-93 Moo 3 Tha-it Pakkret Nonthaburi 11120
Tel.02-9246778, 02-5943320, 086-0838025 Fax.02-9246778

รายงานผลวิเคราะห์
ANALYSIS REPORT

page 3/7-2

ผู้สั่งวิเคราะห์ Client	: นิติบุคคลอาคารชุด ไอดีโอ โมบิ สุขุมวิท 66	ผู้เก็บตัวอย่าง Sampling by	: นางสาวนูร์ไอดา มะแซ
ที่อยู่ Address	: 2552 ถนนสุขุมวิท แขวงบางนาเหนือ เขตบางนา กรุงเทพมหานคร 10260	วันที่รับตัวอย่าง Received Date	: 5 มกราคม 2569
ข้อมูลติดต่อ Contact Information	: โทร 02 036 6696 email : mobisukhumvit66@gmail.com	วันที่วิเคราะห์ Analysis Date	: 5 - 11 มกราคม 2569
สถานที่เก็บตัวอย่าง Sampling Site	: นิติบุคคลอาคารชุด ไอดีโอ โมบิ สุขุมวิท 66	วันที่ออกรายงาน Issue Date	: 12 มกราคม 2569
ประเภทตัวอย่าง Sample Type	: น้ำสระว่ายน้ำ	เลขที่รายงาน Report No.	: 050169/00057/2
วันที่เก็บตัวอย่าง Sampling Date	: 5 มกราคม 2569	ชื่อตัวอย่าง Sample Name.	: S00056/69 - S00057/69

รายการ Parameter	หน่วย Unit	วิธีวิเคราะห์ Method[(2)]	ผล/Result น้ำสระว่ายน้ำ ส่วนตื้น 12.27 น.	ผล/Result น้ำสระว่ายน้ำ ส่วนลึก 12.25 น.	Std.[(1)]
Residual Chlorine	mg/l	APHA, AWWA, Part 4500-Cl G. (DPD Colorimetric Method)	0.926	0.922	0.5 - 1.0
Total Coliform Bacteria	MPN/100ml	APHA, AWWA, Part 9221 B. (MPN Test)	<1.8	<1.8	< 10
Fecal Coliform Bacteria	CFU/100ml	APHA, AWWA, Part 9222 J. (Membrane Filter Technique)	ND	ND	ตรวจไม่พบ
Escherichia coli	CFU/100ml	APHA, AWWA, Part 9222 J. (Membrane Filter Technique)	ND	ND	ตรวจไม่พบ
Staphylococcus Aureus	CFU/ml	APHA, AWWA, Part 9213 B. (Membrane Filter Technique)	ND	ND	ตรวจไม่พบ
Pseudomonas aeruginosa	CFU/ml	APHA, AWWA, WEF, 24rd edition, 2023 Part 9213 E. (Membrane Filter Technique)	ND	ND	ตรวจไม่พบ
Appearance	-	Physical Test	ใส	ใส	-

หมายเหตุ

1. "(1)" หมายถึง หมายถึงค่ามาตรฐานตามคำแนะนำของคณะกรรมการสาธารณสุข ฉบับที่ 1 /2550 เรื่อง การควบคุมการประกอบกิจการสระว่ายน้ำ หรือกิจการอื่นๆ ในทำนองเดียวกัน
2. "(2)" APHA , AWWA , WEF. Standard Methods for the Examination of Water and Wastewater. 24th ed. Washington, DC: APHA, 2023
3. ND = (Non Detectable) หมายถึง ตรวจไม่พบ
4. <1.8 หมายถึง ตรวจไม่พบ โดยเป็นไปตามการรายงานตาม APHA , AWWA , WEF. Standard Methods for the Examination of Water and Wastewater, 24th ed. Washington, DC: APHA, 2023

ทวนสอบโดย : Reviewed By	(Miss. Natthakan Bakachot) Laboratory Staff	อนุมัติโดย : Approved By	(Mr. Mapari Awaekuechi) Laboratory Manager

This report must not be advertised, cited, or disclosed without prior authorization.
Any copying, deletion, modification, or alteration of any numbers or text shall render this report invalid.
Partial reproduction of this report is strictly prohibited without written permission from the laboratory.

FM-LB-03;Re00

SLECCO บริษัท สเปเชี่ยล แล็บ เอ็นไว แอนด์ คอนซัลแตนท์ จำกัด
SPECIAL LAB ENVI AND CONSULTANT CO.,LTD.
47/91-93 ม.3 ต.ท่าอิฐ อ.ปากเกร็ด จ.นนทบุรี 11120
47/91-93 Moo 3 Tha-it Pakkret Nonthaburi 11120
Tel:02-9246778, 02-5943320, 086-0838025 Fax:02-9246778

รายงานผลวิเคราะห์
ANALYSIS REPORT

page 4/7-1

ผู้สั่งวิเคราะห์ Client	: นิติบุคคลอาคารชุด ไอดีโอ โมบิ สุขุมวิท 66	ผู้เก็บตัวอย่าง Sampling by	: นางสาวนูรีสา สอเลาะห์ ว-133-จ-0005
ที่อยู่ Address	: 2552 ถนนสุขุมวิท แขวงบางนาเหนือ เขตบางนา กรุงเทพมหานคร 10260	วันที่รับตัวอย่าง Received Date	: 5 มกราคม 2569
ข้อมูลติดต่อ Contact Information	: โทร 02 036 6696 email : mobisukhumvit66@gmail.com	วันที่วิเคราะห์ Analysis Date	: 5 - 11 มกราคม 2569
สถานที่เก็บตัวอย่าง Sampling Site	: นิติบุคคลอาคารชุด ไอดีโอ โมบิ สุขุมวิท 66	วันที่ออกรายงาน Issue Date	: 12 มกราคม 2569
ประเภทตัวอย่าง Sample Type	: Water	เลขที่รายงาน Report No.	: 050169/00057-1
วันที่เก็บตัวอย่าง Sampling Date	: 5 มกราคม 2569	ชื่อตัวอย่าง Sample Name.	: S00057/69-1

รายการ Parameters	หน่วย Units	วิธีวิเคราะห์ Methods[1]	ผล/Results น้ำประปา 12.29 น.
Total Dissolved Solids	mg/l	APHA, AWWA, Part 2540 C. (Dried at 180 °C)	169
Appearance	-	Physical Test	ใส

หมายเหตุ

1. "(1)" APHA , AWWA , WEF. Standard Methods for the Examination of Water and Wastewater. 24th ed. Washington, DC: APHA, 2023

ทวนสอบโดย : Reviewed By	(Miss. Natthakan Bakachot) Laboratory Staff ว-133-จ-0006	อนุมัติโดย : Approved By	(Mr. Mapari Awaekuechi) Laboratory Manager ว-133-ค-0003

SLECCO SPECIAL LAB ENVI AND CONSULTANT CO.,LTD.

This report must not be advertised, cited, or disclosed without prior authorization.
Any copying, deletion, modification, or alteration of any numbers or text shall render this report invalid.
Partial reproduction of this report is strictly prohibited without written permission from the laboratory.

FM-LB-03;Re00

SLECCO บริษัท สเปเชี่ยล แล็บ เอ็นไว แอนด์ คอนซัลแตนท์ จำกัด
SPECIAL LAB ENVI AND CONSULTANT CO.,LTD.
47/91-93 ม.3 ต.ท่าอิฐ อ.ปากเกร็ด จ.นนทบุรี 11120
47/91-93 Moo 3 Tha-it Pakkret Nonthaburi 11120
Tel.02-9246778, 02-5943320, 086-0838025 Fax.02-9246778

รายงานผลวิเคราะห์
ANALYSIS REPORT

page 1/7-1

ผู้สั่งวิเคราะห์ Client	: นิติบุคคลอาคารชุด ไอดีโอ โมบิ สุขุมวิท 66	ผู้เก็บตัวอย่าง Sampling by	: นางสาวนูร์ไอลา มะแซ ว-133-จ-0003
ที่อยู่ Address	: 2552 ถนนสุขุมวิท แขวงบางนาเหนือ เขตบางนา กรุงเทพมหานคร 10260	วันที่รับตัวอย่าง Received Date	: 4 กุมภาพันธ์ 2569
ข้อมูลติดต่อ Contact Information	: โทร 02 036 6696 email : mobisukhumvit66@gmail.com	วันที่วิเคราะห์ Analysis Date	: 4 - 10 กุมภาพันธ์ 2569
สถานที่เก็บตัวอย่าง Sampling Site	: นิติบุคคลอาคารชุด ไอดีโอ โมบิ สุขุมวิท 66	วันที่ออกรายงาน Issue Date	: 11 กุมภาพันธ์ 2569
ประเภทตัวอย่าง Sample Type	: Wastewater	เลขที่รายงาน Report No.	: 040226/00083/1
วันที่เก็บตัวอย่าง Sampling Date	: 4 กุมภาพันธ์ 2569	ชื่อตัวอย่าง Sample Name.	: S00649/69 - S00650/69

รายการ Parameters	หน่วย Units	วิธีวิเคราะห์ Methods (2)	ผล/Results น้ำเข้าระบบบำบัดน้ำเสีย 14.00 น.	ผล/Results น้ำออกระบบบำบัดน้ำเสีย 14.05 น.	Std. (1) อาคารประเภท ข.
pH	-	APHA, AWWA, Part 4500-H+ B. (Electrometric)	7.1	7.2	5.5 - 9.0
Total Dissolved Solids	mg/l	APHA, AWWA, Part 2540 C. (Dried at 180 °C)	400	285	≤1,000
Total Suspended Solids	mg/l	APHA, AWWA, Part 2540 D. (Dried from 103-105 °C)	62	7	≤40
Biochemical Oxygen Demand	mg/l	APHA, AWWA, Part 5210 B., 4500-O G. (5-Day BOD Test, Membrane-Electrode)	104	6	≤30
Sulfide	mg/l	AAPHA, AWWA, Part 4500-S^{2-} F. (Iodometric)	<1.0	<1.0	≤1.0
Total Kjeldahl Nitrogen	mg/l	APHA, AWWA, Part 4500-Norg B. (Macro-Kjeldahl)	70.00	10.08	≤35
Oil & Grease	mg/l	APHA, AWWA, Part 5520 B. (Liquid-Liquid, Partition-Gravimetric)	<5	ND	≤20

หมายเหตุ

1. "(1)" หมายถึง ค่ามาตรฐานควบคุมการระบายน้ำทิ้งจากอาคารประเภท ข. ตามประกาศกระทรวงทรัพยากรธรรมชาติและสิ่งแวดล้อม พ.ศ.2567
2. "(2)" APHA , AWWA , WEF. Standard Methods for the Examination of Water and Wastewater. 24th ed. Washington, DC: APHA, 2023
3. ND = (Non Detectable) หมายถึง ตรวจไม่พบ

ทวนสอบโดย : Reviewed By	(Miss. Natthakan Bakachot) Laboratory Staff ว-133-จ-0006	อนุมัติโดย : Approved By	(Mr. Mapari Awaekuechi) Laboratory Manager ว-133-ค-0003

This report must not be advertised, cited, or disclosed without prior authorization.
Any copying, deletion, modification, or alteration of any numbers or text shall render this report invalid.
Partial reproduction of this report is strictly prohibited without written permission from the laboratory.

FM-LB-03;Re00

SLECCO บริษัท สเปเชี่ยล แล็บ เอ็นไว แอนด์ คอนซัลแตนท์ จำกัด
SPECIAL LAB ENVI AND CONSULTANT CO.,LTD.
47/91-93 ม.3 ต.ท่าอิฐ อ.ปากเกร็ด จ.นนทบุรี 11120
47/91-93 Moo 3 Tha-it Pakkret Nonthaburi 11120
Tel.02-9246778, 02-5943320, 086-0838025 Fax.02-9246778

รายงานผลวิเคราะห์
ANALYSIS REPORT

page 1/7-2

ผู้สั่งวิเคราะห์ Client	: นิติบุคคลอาคารชุด ไอดีโอ โมบิ สุขุมวิท 66	ผู้เก็บตัวอย่าง Sampling by	: นางสาวนูร์ไลลา มะแซ
ที่อยู่ Address	: 2552 ถนนสุขุมวิท แขวงบางนาเหนือ เขตบางนา กรุงเทพมหานคร 10260	วันที่รับตัวอย่าง Received Date	: 4 กุมภาพันธ์ 2569
ข้อมูลติดต่อ Contact Information	: โทร 02 036 6696 email : mobisukhumvit66@gmail.com	วันที่วิเคราะห์ Analysis Date	: 4 - 10 กุมภาพันธ์ 2569
สถานที่เก็บตัวอย่าง Sampling Site	: นิติบุคคลอาคารชุด ไอดีโอ โมบิ สุขุมวิท 66	วันที่ออกรายงาน Issue Date	: 11 กุมภาพันธ์ 2569
ประเภทตัวอย่าง Sample Type	: Wastewater	เลขที่รายงาน Report No.	: 040226/00083/2
วันที่เก็บตัวอย่าง Sampling Date	: 4 กุมภาพันธ์ 2569	ชื่อตัวอย่าง Sample Name.	: S00649/69 - S00650/69

รายการ Parameters	หน่วย Units	วิธีวิเคราะห์ Methods(2)	ผล/Results น้ำเข้าระบบบำบัดน้ำเสีย 14.00 น.	ผล/Results น้ำออกระบบบำบัดน้ำเสีย 14.05 น.	Std.(1) อาคารประเภท ข.
Settleable Solids	ml/l/hr	APHA, AWWA, Part 2540 F. (Imhoff Cone)	0.4	0.0	-
Appearance	-	Physical Test	สีเหลืองขุ่น มีตะกอน	ใส	-

หมายเหตุ

1. "(1)" หมายถึง ค่ามาตรฐานควบคุมการระบายน้ำทิ้งจากอาคารประเภท ข. ตามประกาศกระทรวงทรัพยากรธรรมชาติและสิ่งแวดล้อม พ.ศ.2567
2. "(2)" APHA , AWWA , WEF. Standard Methods for the Examination of Water and Wastewater. 24th ed. Washington, DC: APHA, 2023

ทวนสอบโดย : Reviewed By	(Miss. Natthakan Bakachot) Laboratory Staff	อนุมัติโดย : Approved By	(Mr. Mapari Awaekuechi) Laboratory Manager

This report must not be advertised, cited, or disclosed without prior authorization.
Any copying, deletion, modification, or alteration of any numbers or text shall render this report invalid.
Partial reproduction of this report is strictly prohibited without written permission from the laboratory.

FM-LB-03;Re00

SLECCO บริษัท สเปเชี่ยล แล็บ เอ็นไว แอนด์ คอนซัลแตนท์ จำกัด
SPECIAL LAB ENVI AND CONSULTANT CO.,LTD.
47/91-93 ม.3 ต.ท่าอิฐ อ.ปากเกร็ด จ.นนทบุรี 11120
47/91-93 Moo 3 Tha-it Pakkret Nonthaburi 11120
Tel.02-9246778, 02-5943320, 086-0838025 Fax.02-9246778

รายงานผลวิเคราะห์
ANALYSIS REPORT

page 2/7-1

ผู้สั่งวิเคราะห์ Client	: นิติบุคคลอาคารชุด ไอดีโอ โมบิ สุขุมวิท 66	ผู้เก็บตัวอย่าง Sampling by	: นางสาวนูร์ไอดา มะแซ ว-133-จ-0003
ที่อยู่ Address	: 2552 ถนนสุขุมวิท แขวงบางนาเหนือ เขตบางนา กรุงเทพมหานคร 10260	วันที่รับตัวอย่าง Received Date	: 4 กุมภาพันธ์ 2569
ข้อมูลติดต่อ Contact Information	: โทร 02 036 6696 email : mobisukhumvit66@gmail.com	วันที่วิเคราะห์ Analysis Date	: 4 - 10 กุมภาพันธ์ 2569
สถานที่เก็บตัวอย่าง Sampling Site	: นิติบุคคลอาคารชุด ไอดีโอ โมบิ สุขุมวิท 66	วันที่ออกรายงาน Issue Date	: 11 กุมภาพันธ์ 2569
ประเภทตัวอย่าง Sample Type	: Wastewater	เลขที่รายงาน Report No.	: 040226/00084/1
วันที่เก็บตัวอย่าง Sampling Date	: 4 กุมภาพันธ์ 2569	ชื่อตัวอย่าง Sample Name.	: S00651/69

รายการ Parameters	หน่วย Units	วิธีวิเคราะห์ Methods (2)	ผล/Results น้ำจุดปล่อยออกนอกโครงการฯ 14.10 น.	Std. (1) อาคารประเภท ข
pH	-	APHA, AWWA, Part 4500-H+ B. (Electrometric)	7.2	5.5 - 9.0
Total Dissolved Solids	mg/l	APHA, AWWA, Part 2540 C. (Dried at 180 °C)	296	≤1,000
Total Suspended Solids	mg/l	APHA, AWWA, Part 2540 D. (Dried from 103-105 °C)	8	≤40
Biochemical Oxygen Demand	mg/l	APHA, AWWA, Part 5210 B., 4500-O G. (5-Day BOD Test, Membrane-Electrode)	6	≤30
Sulfide	mg/l	AAPHA, AWWA, Part 4500-S^{2-} F. (Iodometric)	ND	≤1.0
Total Kjeldahl Nitrogen	mg/l	APHA, AWWA, Part 4500-Norg B. (Macro-Kjeldahl)	10.36	≤35
Oil & Grease	mg/l	APHA, AWWA, Part 5520 B. (Liquid-Liquid, Partition-Gravimetric)	ND	≤20

หมายเหตุ
1. "(1)" หมายถึง ค่ามาตรฐานควบคุมการระบายน้ำทิ้งจากอาคารประเภท ข. ตามประกาศกระทรวงทรัพยากรธรรมชาติและสิ่งแวดล้อม พ.ศ.2567
2. "(2)" APHA , AWWA , WEF. Standard Methods for the Examination of Water and Wastewater. 24th ed. Washington, DC: APHA, 2023
3. ND = (Non Detectable) หมายถึง ตรวจไม่พบ

ทวนสอบโดย : Reviewed By	(Miss. Natthakan Bakachot) Laboratory Staff ว-133-จ-0006	อนุมัติโดย : Approved By	(Mr. Mapari Awaekuechi) Laboratory Manager ว-133-ค-0003

SPECIAL LAB SLECCO ENVI AND CONSULTANT CO., LTD.

This report must not be advertised, cited, or disclosed without prior authorization.
Any copying, deletion, modification, or alteration of any numbers or text shall render this report invalid.
Partial reproduction of this report is strictly prohibited without written permission from the laboratory.

FM-LB-03;Re0(

SLECCO บริษัท สเปเชี่ยล แล็บ เอ็นไว แอนด์ คอนซัลแตนท์ จำกัด
SPECIAL LAB ENVI AND CONSULTANT CO.,LTD.
47/91-93 ม.3 ต.ท่าอิฐ อ.ปากเกร็ด จ.นนทบุรี 11120
47/91-93 Moo 3 Tha-it Pakkret Nonthaburi 11120
Tel.02-9246778, 02-5943320, 086-0838025 Fax.02-9246778

รายงานผลวิเคราะห์
ANALYSIS REPORT

page 2/7-2

ผู้สั่งวิเคราะห์ Client	: นิติบุคคลอาคารชุด ไอดีโอ โมบิ สุขุมวิท 66	ผู้เก็บตัวอย่าง Sampling by	: นางสาวนูร์ไลลา มะแซ
ที่อยู่ Address	: 2552 ถนนสุขุมวิท แขวงบางนาเหนือ เขตบางนา กรุงเทพมหานคร 10260	วันที่รับตัวอย่าง Received Date	: 4 กุมภาพันธ์ 2569
ข้อมูลติดต่อ Contact Information	: โทร 02 036 6696 email : mobisukhumvit66@gmail.com	วันที่วิเคราะห์ Analysis Date	: 4 - 10 กุมภาพันธ์ 2569
สถานที่เก็บตัวอย่าง Sampling Site	: นิติบุคคลอาคารชุด ไอดีโอ โมบิ สุขุมวิท 66	วันที่ออกรายงาน Issue Date	: 11 กุมภาพันธ์ 2569
ประเภทตัวอย่าง Sample Type	: Wastewater	เลขที่รายงาน Report No.	: 040226/00084/2
วันที่เก็บตัวอย่าง Sampling Date	: 4 กุมภาพันธ์ 2569	ชื่อตัวอย่าง Sample Name.	: S00651/69

รายการ Parameters	หน่วย Units	วิธีวิเคราะห์ Methods [2]	ผล/Results น้ำจุดปล่อยออกนอกโครงการฯ 14.10 น.	Std. [1] อาคารประเภท ข.
Settleable Solids	ml/l/hr	APHA, AWWA, Part 2540 F. (Imholf Cone)	0.0	-
Appearance	-	Physical Test	ใส	-

หมายเหตุ

1. "(1)" หมายถึง ค่ามาตรฐานควบคุมการระบายน้ำทิ้งจากอาคารประเภท ข. ตามประกาศกระทรวงทรัพยากรธรรมชาติและสิ่งแวดล้อม พ.ศ.2567
2. "(2)" APHA , AWWA , WEF. Standard Methods for the Examination of Water and Wastewater. 24th ed. Washington, DC: APHA, 2023

ทวนสอบโดย : Reviewed By	(Miss. Natthakan Bakachot) Laboratory Staff	อนุมัติโดย : Approved By	(Mr. Mapari Awaekuechi) Laboratory Manager

SPECIAL LAB SLECCO ENVI AND CONSULTANT CO.,LTD.

This report must not be advertised, cited, or disclosed without prior authorization.
Any copying, deletion, modification, or alteration of any numbers or text shall render this report invalid.
Partial reproduction of this report is strictly prohibited without written permission from the laboratory.

FM-LB-03;Re00

SLECCO บริษัท สเปเชี่ยล แล็บ เอ็นไว แอนด์ คอนซัลแตนท์ จำกัด
SPECIAL LAB ENVI AND CONSULTANT CO.,LTD.
47/91-93 ม.3 ต.ท่าอิฐ อ.ปากเกร็ด จ.นนทบุรี 11120
47/91-93 Moo 3 Tha-it Pakkret Nonthaburi 11120
Tel.02-9246778, 02-5943320, 086-0838025 Fax.02-9246778

รายงานผลวิเคราะห์
ANALYSIS REPORT

page 3/7-1

ผู้สั่งวิเคราะห์ Client	: นิติบุคคลอาคารชุด ไอดีโอ โมบิ สุขุมวิท 66	ผู้เก็บตัวอย่าง Sampling by	: นางสาวนูรีไฮดา มะแซ ว-133-จ-0003
ที่อยู่ Address	: 2552 ถนนสุขุมวิท แขวงบางนาเหนือ เขตบางนา กรุงเทพมหานคร 10260	วันที่รับตัวอย่าง Received Date	: 4 กุมภาพันธ์ 2569
ข้อมูลติดต่อ Contact Information	: โทร 02 036 6696 email : mobisukhumvit66@gmail.com	วันที่วิเคราะห์ Analysis Date	: 4 - 10 กุมภาพันธ์ 2569
สถานที่เก็บตัวอย่าง Sampling Site	: นิติบุคคลอาคารชุด ไอดีโอ โมบิ สุขุมวิท 66	วันที่ออกรายงาน Issue Date	: 11 กุมภาพันธ์ 2569
ประเภทตัวอย่าง Sample Type	: น้ำสระว่ายน้ำ	เลขที่รายงาน Report No.	: 040226/00086/1
วันที่เก็บตัวอย่าง Sampling Date	: 4 กุมภาพันธ์ 2569	ชื่อตัวอย่าง Sample Name.	: S00652/69 - S00653/69

รายการ Parameter	หน่วย Unit	วิธีวิเคราะห์ Method[(2)]	ผล/Result น้ำสระว่ายน้ำ ส่วนตื้น 14.15 น.	ผล/Result น้ำสระว่ายน้ำ ส่วนลึก 14.16 น.	Std.[(1)]
pH	-	APHA, AWWA, Part 4500-H+ B. (Electrometric)	7.9	8.0	7.2 - 8.4

หมายเหตุ

1. "(1)" หมายถึง หมายถึงค่ามาตรฐานตามคำแนะนำของคณะกรรมการสาธารณสุข ฉบับที่ 1 /2550 เรื่อง การควบคุมการประกอบกิจการสระว่ายน้ำ หรือกิจการอื่นๆ ในทำนองเดียวกัน
2. "(2)" APHA , AWWA , WEF. Standard Methods for the Examination of Water and Wastewater. 24th ed. Washington, DC: APHA, 2023

ทวนสอบโดย : Reviewed By	(Miss. Natthakan Bakachot) Laboratory Staff ว-133-จ-0006	อนุมัติโดย : Approved By	(Mr. Mapari Awaekuechi) Laboratory Manager ว-133-ค-0003

This report must not be advertised, cited, or disclosed without prior authorization.
Any copying, deletion, modification, or alteration of any numbers or text shall render this report invalid.
Partial reproduction of this report is strictly prohibited without written permission from the laboratory.

FM-LB-03;Re00

SLECCO บริษัท สเปเชี่ยล แล็บ เอ็นไว แอนด์ คอนซัลแตนท์ จำกัด
SPECIAL LAB ENVI AND CONSULTANT CO.,LTD.
47/91-93 ม.3 ต.ท่าอิฐ อ.ปากเกร็ด จ.นนทบุรี 11120
47/91-93 Moo 3 Tha-it Pakkret Nonthaburi 11120
Tel.02-9246778, 02-5943320, 086-0838025 Fax.02-9246778

รายงานผลวิเคราะห์
ANALYSIS REPORT

page 3/7-2

ผู้สั่งวิเคราะห์ Client	: นิติบุคคลอาคารชุด ไอดีโอ โมบิ สุขุมวิท 66	ผู้เก็บตัวอย่าง Sampling by	: นางสาวนูร์ไอดา มะแซ
ที่อยู่ Address	: 2552 ถนนสุขุมวิท แขวงบางนาเหนือ เขตบางนา กรุงเทพมหานคร 10260	วันที่รับตัวอย่าง Received Date	: 4 กุมภาพันธ์ 2569
ข้อมูลติดต่อ Contact Information	: โทร 02 036 6696 email : mobisukhumvit66@gmail.com	วันที่วิเคราะห์ Analysis Date	: 4 - 10 กุมภาพันธ์ 2569
สถานที่เก็บตัวอย่าง Sampling Site	: นิติบุคคลอาคารชุด ไอดีโอ โมบิ สุขุมวิท 66	วันที่ออกรายงาน Issue Date	: 11 กุมภาพันธ์ 2569
ประเภทตัวอย่าง Sample Type	: น้ำสระว่ายน้ำ	เลขที่รายงาน Report No.	: 040226/00086/2
วันที่เก็บตัวอย่าง Sampling Date	: 4 กุมภาพันธ์ 2569	ชื่อตัวอย่าง Sample Name.	: S00652/69 - S00653/69

รายการ Parameter	หน่วย Unit	วิธีวิเคราะห์ Method[(2)]	ผล/Result น้ำสระว่ายน้ำ ส่วนตื้น 14.15 น.	ผล/Result น้ำสระว่ายน้ำ ส่วนลึก 14.16 น.	Std.[(1)]
Residual Chlorine	mg/l	APHA, AWWA, Part 4500-Cl G. (DPD Colorimetric)	0.602	0.626	0.5 - 1.0
Combined Chlorine	mg/l	DPD Colorimetric	0.713	0.717	0.5 - 1.0
Total Alkalinity	mg/l	Titration	78	74	80 - 100
Calcium Hardness	mg/l	EDTA Titrimetric	80	80	250 - 600
Cyanuric acid	mg/l	Turbidimetric	รอผล	รอผล	30 - 60
Chloride	mg/l	Argentometric	1,999.38	2,049.36	≤ 600
Nitrate Nitrogen	mg/l	Cadmium Reduction	ND	ND	≤ 50
Ammonia Nitrogen	mg/l	Titrimetric	ND	ND	≤ 20
Total Coliform Bacteria	MPN/100ml	APHA, AWWA, Part 9221 B. (MPN Test)	<1.8	<1.8	< 10
Fecal Coliform Bacteria	CFU/100ml	APHA, AWWA, Part 9222 J. (Membrane Filter Technique)	ND	ND	ตรวจไม่พบ
Escherichia coli	CFU/100ml	APHA, AWWA, Part 9222 J. (Membrane Filter Technique)	ND	ND	ตรวจไม่พบ
Staphylococcus Aureus	CFU/ml	APHA, AWWA, Part 9213 B. (Membrane Filter Technique)	ND	ND	ตรวจไม่พบ
Pseudomonas aeruginosa	CFU/ml	APHA, AWWA, WEF, 24rd edition, 2023 Part 9213 E. (Membrane Filter Technique)	ND	ND	ตรวจไม่พบ
Appearance	-	Physical Test	ใส	ใส	-

หมายเหตุ

1. "(1)" หมายถึง หมายถึงค่ามาตรฐานตามคำแนะนำของคณะกรรมการสาธารณสุข ฉบับที่ 1 /2550 เรื่อง การควบคุมการประกอบกิจการสระว่ายน้ำ หรือกิจการอื่นๆ ในทำนองเดียวกัน
2. "(2)" APHA , AWWA , WEF. Standard Methods for the Examination of Water and Wastewater. 24th ed. Washington, DC: APHA, 2023
3. ND = (Non Detectable) หมายถึง ตรวจไม่พบ
4. <1.8 หมายถึง ตรวจไม่พบ โดยเป็นไปตามการรายงานตาม APHA , AWWA , WEF. Standard Methods for the Examination of Water and Wastewater 24th ed. Washington, DC: APHA, 2023

ทวนสอบโดย : Reviewed By	(Miss. Natthakan Bakachot) Laboratory Staff	อนุมัติโดย : Approved By	(Mr. Mapari Awaekuechi) Laboratory Manager

SPECIAL LAB SLECCO ENVI AND CONSULTANT CO.,LTD.

This report must not be advertised, cited, or disclosed without prior authorization.
Any copying, deletion, modification, or alteration of any numbers or text shall render this report invalid.
Partial reproduction of this report is strictly prohibited without written permission from the laboratory.

FM-LB-03:Rel

SLECCO บริษัท สเปเชี่ยล แล็บ เอ็นไว แอนด์ คอนซัลแตนท์ จำกัด
SPECIAL LAB ENVI AND CONSULTANT CO.,LTD.
47/91-93 ม.3 ต.ท่าอิฐ อ.ปากเกร็ด จ.นนทบุรี 11120
47/91-93 Moo 3 Tha-it Pakkret Nonthaburi 11120
Tel.02-9246778, 02-5943320, 086-0838025 Fax.02-9246778

รายงานผลวิเคราะห์
ANALYSIS REPORT

page 4/7-1

ผู้สั่งวิเคราะห์ Client	: นิติบุคคลอาคารชุด ไอดีโอ โมบิ สุขุมวิท 66	ผู้เก็บตัวอย่าง Sampling by	: นางสาวนูร์ไอลา มะแซ ว-133-จ-0003
ที่อยู่ Address	: 2552 ถนนสุขุมวิท แขวงบางนาเหนือ เขตบางนา กรุงเทพมหานคร 10260	วันที่รับตัวอย่าง Received Date	: 4 กุมภาพันธ์ 2569
ข้อมูลติดต่อ Contact Information	: โทร 02 036 6696 email : mobisukhumvit66@gmail.com	วันที่วิเคราะห์ Analysis Date	: 4 - 10 กุมภาพันธ์ 2569
สถานที่เก็บตัวอย่าง Sampling Site	: นิติบุคคลอาคารชุด ไอดีโอ โมบิ สุขุมวิท 66	วันที่ออกรายงาน Issue Date	: 11 กุมภาพันธ์ 2569
ประเภทตัวอย่าง Sample Type	: Water	เลขที่รายงาน Report No.	: 040226/00086-1
วันที่เก็บตัวอย่าง Sampling Date	: 4 กุมภาพันธ์ 2569	ชื่อตัวอย่าง Sample Name.	: S00653/69-1

รายการ Parameters	หน่วย Units	วิธีวิเคราะห์ Methods[1]	ผล/Results น้ำประปา 14.21 น.
Total Dissolved Solids	mg/l	APHA, AWWA, Part 2540 C. (Dried at 180 °C)	169
Appearance	-	Physical Test	ใส

หมายเหตุ

1. "(1)" APHA , AWWA , WEF. Standard Methods for the Examination of Water and Wastewater. 24th ed. Washington, DC: APHA, 2023

ทวนสอบโดย : Reviewed By	(Miss. Natthakan Bakachot) Laboratory Staff ว-133-จ-0006	อนุมัติโดย : Approved By	(Mr. Mapari Awaekuechi) Laboratory Manager ว-133-ค-0003

This report must not be advertised, cited, or disclosed without prior authorization.
Any copying, deletion, modification, or alteration of any numbers or text shall render this report invalid.
Partial reproduction of this report is strictly prohibited without written permission from the laboratory.

FM-LB-03;Re0

SLECCO บริษัท สเปเชี่ยล แล็บ เอ็นไว แอนด์ คอนซัลแตนท์ จำกัด
SPECIAL LAB ENVI AND CONSULTANT CO.,LTD.
47/91-93 ม.3 ต.ท่าอิฐ อ.ปากเกร็ด จ.นนทบุรี 11120
47/91-93 Moo 3 Tha-it Pakkret Nonthaburi 11120
Tel.02-9246778, 02-5943320, 086-0838025 Fax.02-9246778

รายงานผลวิเคราะห์
ANALYSIS REPORT

page 1/9-1

ผู้สั่งวิเคราะห์ Client	: นิติบุคคลอาคารชุด ไอดีโอ โมบิ สุขุมวิท 66	ผู้เก็บตัวอย่าง Sampling by	: นางสาวนูร์ไลลา มะแซ ว-133-จ-0003
ที่อยู่ Address	: 2552 ถนนสุขุมวิท แขวงบางนาเหนือ เขตบางนา กรุงเทพมหานคร 10260	วันที่รับตัวอย่าง Received Date	: 4 มีนาคม 2569
ข้อมูลติดต่อ Contact Information	: โทร 02 036 6696 email : mobisukhumvit66@gmail.com	วันที่วิเคราะห์ Analysis Date	: 4 - 10 มีนาคม 2569
สถานที่เก็บตัวอย่าง Sampling Site	: นิติบุคคลอาคารชุด ไอดีโอ โมบิ สุขุมวิท 66	วันที่ออกรายงาน Issue Date	: 11 มีนาคม 2569
ประเภทตัวอย่าง Sample Type	: Wastewater	เลขที่รายงาน Report No.	: 040326/00031/1
วันที่เก็บตัวอย่าง Sampling Date	: 4 มีนาคม 2569	ชื่อตัวอย่าง Sample Name.	: S01139/69 - S01140/69

รายการ Parameters	หน่วย Units	วิธีวิเคราะห์ Methods [2]	ผล/Results		Std. [1]
			น้ำเข้าระบบบำบัดน้ำเสีย 14.00 น.	น้ำออกระบบบำบัดน้ำเสีย 14.05 น.	อาคารประเภท ข.
pH	-	APHA, AWWA, Part 4500-H+ B. (Electrometric)	6.3	5.5	5.5 - 9.0
Total Dissolved Solids	mg/l	APHA, AWWA, Part 2540 C. (Dried at 180 °C)	367	343	≤1,000
Total Suspended Solids	mg/l	APHA, AWWA, Part 2540 D. (Dried from 103-105°C)	42	15	≤40
Biochemical Oxygen Demand	mg/l	APHA, AWWA, Part 5210 B., 4500-O G. (5-Day BOD Test, Membrane-Electrode)	51	13	≤30
Sulfide	mg/l	AAPHA, AWWA, Part 4500-S^{2-} F. (Iodometric)	<1.0	<1.0	≤1.0
Total Kjeldahl Nitrogen	mg/l	APHA, AWWA, Part 4500-Norg B. (Macro-Kjeldahl)	36.40	16.24	≤35
Oil & Grease	mg/l	APHA, AWWA, Part 5520 B. (Liquid-Liquid, Partition-Gravimetric)	<5	<5	≤20

หมายเหตุ

1. "(1)" หมายถึง ค่ามาตรฐานควบคุมการระบายน้ำทิ้งจากอาคารประเภท ข. ตามประกาศกระทรวงทรัพยากรธรรมชาติและสิ่งแวดล้อม พ.ศ.2567
2. "(2)" APHA , AWWA , WEF. Standard Methods for the Examination of Water and Wastewater. 24th ed. Washington, DC: APHA, 2023

ทวนสอบโดย : Reviewed By	(Miss. Natthakan Bakachot) Laboratory Staff ว-133-จ-0006	อนุมัติโดย : Approved By	(Mr. Mapari Awaekuechi) Laboratory Manager ว-133-ค-0003

This report must not be advertised, cited, or disclosed without prior authorization.
Any copying, deletion, modification, or alteration of any numbers or text shall render this report invalid.
Partial reproduction of this report is strictly prohibited without written permission from the laboratory.

FM-LB-03;Re0

SLECCO บริษัท สเปเชี่ยล แล็บ เอ็นไว แอนด์ คอนซัลแตนท์ จำกัด
SPECIAL LAB ENVI AND CONSULTANT CO.,LTD.
47/91-93 ม.3 ต.ท่าอิฐ อ.ปากเกร็ด จ.นนทบุรี 11120
47/91-93 Moo 3 Tha-it Pakkret Nonthaburi 11120
Tel.02-9246778, 02-5943320, 086-0838025 Fax.02-9246778

รายงานผลวิเคราะห์
ANALYSIS REPORT

page 1/9-2

ผู้สั่งวิเคราะห์ Client	: นิติบุคคลอาคารชุด ไอดีโอ โมบิ สุขุมวิท 66	ผู้เก็บตัวอย่าง Sampling by	: นางสาวนูร์ไอดา มะแซ
ที่อยู่ Address	: 2552 ถนนสุขุมวิท แขวงบางนาเหนือ เขตบางนา กรุงเทพมหานคร 10260	วันที่รับตัวอย่าง Received Date	: 4 มีนาคม 2569
ข้อมูลติดต่อ Contact Information	: โทร 02 036 6696 email : mobisukhumvit66@gmail.com	วันที่วิเคราะห์ Analysis Date	: 4 - 10 มีนาคม 2569
สถานที่เก็บตัวอย่าง Sampling Site	: นิติบุคคลอาคารชุด ไอดีโอ โมบิ สุขุมวิท 66	วันที่ออกรายงาน Issue Date	: 11 มีนาคม 2569
ประเภทตัวอย่าง Sample Type	: Wastewater	เลขที่รายงาน Report No.	: 040326/00031/2
วันที่เก็บตัวอย่าง Sampling Date	: 4 มีนาคม 2569	ชื่อตัวอย่าง Sample Name.	: S01139/69 - S01140/69

รายการ Parameters	หน่วย Units	วิธีวิเคราะห์ Methods[2]	ผล/Results น้ำเข้าระบบบำบัดน้ำเสีย 14.00 น.	ผล/Results น้ำออกระบบบำบัดน้ำเสีย 14.05 น.	Std.[1] อาคารประเภท ข.
Settleable Solids	ml/l/hr	APHA, AWWA, Part 2540 F. (Imhoff Cone)	0.1	0.0	-
Appearance	-	Physical Test	สีเหลืองขุ่นมีตะกอน	สีเหลืองใส	-

หมายเหตุ

1. "(1)" หมายถึง ค่ามาตรฐานควบคุมการระบายน้ำทิ้งจากอาคารประเภท ข. ตามประกาศกระทรวงทรัพยากรธรรมชาติและสิ่งแวดล้อม พ.ศ.2567
2. "(2)" APHA , AWWA , WEF. Standard Methods for the Examination of Water and Wastewater. 24th ed. Washington, DC: APHA, 2023

SPECIAL LAB SLECCO ENVI AND CONSULTANT CO., LTD.

ทวนสอบโดย : Reviewed By	(Miss. Natthakan Bakachot) Laboratory Staff	อนุมัติโดย : Approved By	(Mr. Mapari Awaekuechi) Laboratory Manager

This report must not be advertised, cited, or disclosed without prior authorization.
Any copying, deletion, modification, or alteration of any numbers or text shall render this report invalid.
Partial reproduction of this report is strictly prohibited without written permission from the laboratory.

FM-LB-03;Re00

SLECCO บริษัท สเปเชี่ยล แล็บ เอ็นไว แอนด์ คอนซัลแตนท์ จำกัด
SPECIAL LAB ENVI AND CONSULTANT CO.,LTD.
47/91-93 ม.3 ต.ท่าอิฐ อ.ปากเกร็ด จ.นนทบุรี 11120
47/91-93 Moo 3 Tha-it Pakkret Nonthaburi 11120
Tel.02-9246778, 02-5943320, 086-0838025 Fax.02-9246778

รายงานผลวิเคราะห์
ANALYSIS REPORT

page 2/9-1

ผู้สั่งวิเคราะห์ Client	: นิติบุคคลอาคารชุด ไอดีโอ โมบิ สุขุมวิท 66	ผู้เก็บตัวอย่าง Sampling by	: นางสาวนูร์ไลลา มะแซ ว-133-จ-0003
ที่อยู่ Address	: 2552 ถนนสุขุมวิท แขวงบางนาเหนือ เขตบางนา กรุงเทพมหานคร 10260	วันที่รับตัวอย่าง Received Date	: 4 มีนาคม 2569
ข้อมูลติดต่อ Contact Information	: โทร 02 036 6696 email : mobisukhumvit66@gmail.com	วันที่วิเคราะห์ Analysis Date	: 4 - 10 มีนาคม 2569
สถานที่เก็บตัวอย่าง Sampling Site	: นิติบุคคลอาคารชุด ไอดีโอ โมบิ สุขุมวิท 66	วันที่ออกรายงาน Issue Date	: 11 มีนาคม 2569
ประเภทตัวอย่าง Sample Type	: Wastewater	เลขที่รายงาน Report No.	: 040326/00032/1
วันที่เก็บตัวอย่าง Sampling Date	: 4 มีนาคม 2569	ชื่อตัวอย่าง Sample Name.	: S01141/69

รายการ Parameters	หน่วย Units	วิธีวิเคราะห์ Methods[2]	ผล/Results น้ำจุดปล่อยออกนอกโครงการฯ 14.09 น.	Std.[1] อาคารประเภท ข.
pH	-	APHA, AWWA, Part 4500-H+ B. (Electrometric)	6.7	5.5 - 9.0
Total Dissolved Solids	mg/l	APHA, AWWA, Part 2540 C. (Dried at 180 °C)	211	≤1,000
Total Suspended Solids	mg/l	APHA, AWWA, Part 2540 D. (Dried from 103-105 °C)	12	≤40
Biochemical Oxygen Demand	mg/l	APHA, AWWA, Part 5210 B., 4500-O G. (5-Day BOD Test, Membrane-Electrode)	10	≤30
Sulfide	mg/l	AAPHA, AWWA, Part 4500-S^{2-} F. (Iodometric)	<1.0	≤1.0
Total Kjeldahl Nitrogen	mg/l	APHA, AWWA, Part 4500-Norg B. (Macro-Kjeldahl)	14.84	≤35
Oil & Grease	mg/l	APHA, AWWA, Part 5520 B. (Liquid-Liquid, Partition-Gravimetric)	<5	≤20

หมายเหตุ

1. "(1)" หมายถึง ค่ามาตรฐานควบคุมการระบายน้ำทิ้งจากอาคารประเภท ข. ตามประกาศกระทรวงทรัพยากรธรรมชาติและสิ่งแวดล้อม พ.ศ.2567
2. "(2)" APHA , AWWA , WEF. Standard Methods for the Examination of Water and Wastewater. 24th ed. Washington, DC: APHA, 2023

ทวนสอบโดย : Reviewed By	(Miss. Natthakan Bakachot) Laboratory Staff ว-133-จ-0006	อนุมัติโดย : Approved By	(Mr. Mapari Awaekuechi) Laboratory Manager ว-133-ค-0003

This report must not be advertised, cited, or disclosed without prior authorization.
Any copying, deletion, modification, or alteration of any numbers or text shall render this report invalid.
Partial reproduction of this report is strictly prohibited without written permission from the laboratory.

FM-LB-03;Re00

SLECCO บริษัท สเปเชี่ยล แล็บ เอ็นไว แอนด์ คอนซัลแตนท์ จำกัด
SPECIAL LAB ENVI AND CONSULTANT CO.,LTD.
47/91-93 ม.3 ต.ท่าอิฐ อ.ปากเกร็ด จ.นนทบุรี 11120
47/91-93 Moo 3 Tha-it Pakkret Nonthaburi 11120
Tel.02-9246778, 02-5943320, 086-0838025 Fax.02-9246778

รายงานผลวิเคราะห์
ANALYSIS REPORT

page 2/9-2

ผู้สั่งวิเคราะห์ Client	: นิติบุคคลอาคารชุด ไอดีโอ โมบิ สุขุมวิท 66	ผู้เก็บตัวอย่าง Sampling by	: นางสาวนูรีไอดา มะแซ
ที่อยู่ Address	: 2552 ถนนสุขุมวิท แขวงบางนาเหนือ เขตบางนา กรุงเทพมหานคร 10260	วันที่รับตัวอย่าง Received Date	: 4 มีนาคม 2569
ข้อมูลติดต่อ Contact Information	: โทร 02 036 6696 email : mobisukhumvit66@gmail.com	วันที่วิเคราะห์ Analysis Date	: 4 - 10 มีนาคม 2569
สถานที่เก็บตัวอย่าง Sampling Site	: นิติบุคคลอาคารชุด ไอดีโอ โมบิ สุขุมวิท 66	วันที่ออกรายงาน Issue Date	: 11 มีนาคม 2569
ประเภทตัวอย่าง Sample Type	: Wastewater	เลขที่รายงาน Report No.	: 040326/00032/2
วันที่เก็บตัวอย่าง Sampling Date	: 4 มีนาคม 2569	ชื่อตัวอย่าง Sample Name.	: S01141/69

รายการ Parameters	หน่วย Units	วิธีวิเคราะห์ Methods(2)	ผล/Results น้ำจุดปล่อยออกนอกโครงการฯ 14.09 น.	Std.(1) อาคารประเภท ข.
Settleable Solids	ml/l/hr	APHA, AWWA, Part 2540 F. (Imholf Cone)	0.0	-
Appearance	-	Physical Test	สีเหลืองใส	-

หมายเหตุ

1. "(1)" หมายถึง ค่ามาตรฐานควบคุมการระบายน้ำทิ้งจากอาคารประเภท ข. ตามประกาศกระทรวงทรัพยากรธรรมชาติและสิ่งแวดล้อม พ.ศ.2567
2. "(2)" APHA , AWWA , WEF. Standard Methods for the Examination of Water and Wastewater. 24th ed. Washington, DC: APHA, 2023

SPECIAL LAB SLECCO ENVI AND CONSULTANT CO., LTD.

ทวนสอบโดย : Reviewed By	(Miss. Natthakan Bakachot) Laboratory Staff	อนุมัติโดย : Approved By	(Mr. Mapari Awaekuechi) Laboratory Manager

This report must not be advertised, cited, or disclosed without prior authorization.
Any copying, deletion, modification, or alteration of any numbers or text shall render this report invalid.
Partial reproduction of this report is strictly prohibited without written permission from the laboratory.

FM-LB-03;Re00

SLECCO บริษัท สเปเชี่ยล แล็บ เอ็นไว แอนด์ คอนซัลแตนท์ จำกัด
SPECIAL LAB ENVI AND CONSULTANT CO.,LTD.
47/91-93 ม.3 ต.ท่าอิฐ อ.ปากเกร็ด จ.นนทบุรี 11120
47/91-93 Moo 3 Tha-it Pakkret Nonthaburi 11120
Tel.02-9246778, 02-5943320, 086-0838025 Fax.02-9246778

รายงานผลวิเคราะห์
ANALYSIS REPORT

page 3/9-1

ผู้สั่งวิเคราะห์ Client	: นิติบุคคลอาคารชุด ไอดีโอ โมบิ สุขุมวิท 66	ผู้เก็บตัวอย่าง Sampling by	: นางสาวนูรไอดา มะแซ ว-133-จ-0003
ที่อยู่ Address	: 2552 ถนนสุขุมวิท แขวงบางนาเหนือ เขตบางนา กรุงเทพมหานคร 10260	วันที่รับตัวอย่าง Received Date	: 4 มีนาคม 2569
ข้อมูลติดต่อ Contact Information	: โทร 02 036 6696 email : mobisukhumvit66@gmail.com	วันที่วิเคราะห์ Analysis Date	: 4 - 10 มีนาคม 2569
สถานที่เก็บตัวอย่าง Sampling Site	: นิติบุคคลอาคารชุด ไอดีโอ โมบิ สุขุมวิท 66	วันที่ออกรายงาน Issue Date	: 11 มีนาคม 2569
ประเภทตัวอย่าง Sample Type	: น้ำสระว่ายน้ำ	เลขที่รายงาน Report No.	: 040326/00034/1
วันที่เก็บตัวอย่าง Sampling Date	: 4 มีนาคม 2569	ชื่อตัวอย่าง Sample Name.	: S01142/69 - S01143/69

รายการ Parameter	หน่วย Unit	วิธีวิเคราะห์ Method[2]	ผล/Result น้ำสระว่ายน้ำ ส่วนตื้น 14.13 น.	ผล/Result น้ำสระว่ายน้ำ ส่วนลึก 14.14 น.	Std.[1]
pH	-	APHA, AWWA, Part 4500-H+ B. (Electrometric)	7.2	7.2	7.2 - 8.4

หมายเหตุ

1. "(1)" หมายถึง หมายถึงค่ามาตรฐานตามคำแนะนำของคณะกรรมการสาธารณสุข ฉบับที่ 1 /2550 เรื่อง การควบคุมการประกอบกิจการสระว่ายน้ำ หรือกิจการอื่นๆ ในทำนองเดียวกัน
2. "(2)" APHA , AWWA , WEF. Standard Methods for the Examination of Water and Wastewater. 24th ed. Washington, DC: APHA, 2023

SPECIAL LAB SLECCO ENVI AND CONSULTANT CO.,LTD.

ทวนสอบโดย : Reviewed By	(Miss. Natthakan Bakachot) Laboratory Staff ว-133-ข-0006	อนุมัติโดย : Approved By	(Mr. Mapari Awaekuechi) Laboratory Manager ว-133-ค-0003

This report must not be advertised, cited, or disclosed without prior authorization.
Any copying, deletion, modification, or alteration of any numbers or text shall render this report invalid.
Partial reproduction of this report is strictly prohibited without written permission from the laboratory.

FM-LB-03;Re00

SLECCO บริษัท สเปเชี่ยล แล็บ เอ็นไว แอนด์ คอนซัลแตนท์ จำกัด
SPECIAL LAB ENVI AND CONSULTANT CO.,LTD.
47/91-93 ม.3 ต.ท่าอิฐ อ.ปากเกร็ด จ.นนทบุรี 11120
47/91-93 Moo 3 Tha-it Pakkret Nonthaburi 11120
Tel 02-9246778, 02-5943320, 086-0838025 Fax 02-9246778

รายงานผลวิเคราะห์
ANALYSIS REPORT

ผู้สั่งวิเคราะห์ Client	: นิติบุคคลอาคารชุด ไอดีโอ โมบิ สุขุมวิท 66	ผู้เก็บตัวอย่าง Sampling by	: นางสาวนูรีไลลา มะแซ
ที่อยู่ Address	: 2552 ถนนสุขุมวิท แขวงบางนาเหนือ เขตบางนา กรุงเทพมหานคร 10260	วันที่รับตัวอย่าง Received Date	: 4 มีนาคม 2569
ข้อมูลติดต่อ Contact Information	: โทร 02 036 6696 email : mobisukhumvit66@gmail.com	วันที่วิเคราะห์ Analysis Date	: 4 - 10 มีนาคม 2569
สถานที่เก็บตัวอย่าง Sampling Site	: นิติบุคคลอาคารชุด ไอดีโอ โมบิ สุขุมวิท 66	วันที่ออกรายงาน Issue Date	: 11 มีนาคม 2569
ประเภทตัวอย่าง Sample Type	: น้ำสระว่ายน้ำ	เลขที่รายงาน Report No.	: 040326/00034/2
วันที่เก็บตัวอย่าง Sampling Date	: 4 มีนาคม 2569	ชื่อตัวอย่าง Sample Name.	: S01142/69 - S01143/69

รายการ Parameter	หน่วย Unit	วิธีวิเคราะห์ Method[(2)]	ผล/Result		Std.[(1)]
			น้ำสระว่ายน้ำ ส่วนตื้น 14.13 น.	น้ำสระว่ายน้ำ ส่วนลึก 14.14 น.	
Residual Chlorine	mg/l	APHA, AWWA, Part 4500-Cl G. (DPD Colorimetric Method)	0.640	0.651	0.5 - 1.0
Total Coliform Bacteria	MPN/100ml	APHA, AWWA, Part 9221 B. (MPN Test)	<1.8	<1.8	< 10
Fecal Coliform Bacteria	CFU/100ml	APHA, AWWA, Part 9222 J. (Membrane Filter Technique)	ND	ND	ตรวจไม่พบ
Escherichia coli	CFU/100ml	APHA, AWWA, Part 9222 J. (Membrane Filter Technique)	ND	ND	ตรวจไม่พบ
Staphylococcus Aureus	CFU/ml	APHA, AWWA, Part 9213 B. (Membrane Filter Technique)	ND	ND	ตรวจไม่พบ
Pseudomonas aeruginosa	CFU/ml	APHA, AWWA, WEF, 24rd edition, 2023 Part 9213 E. (Membrane Filter Technique)	ND	ND	ตรวจไม่พบ
Appearance	-	Physical Test	ใส	ใส	-

หมายเหตุ

1. "(1)" หมายถึง หมายถึงค่ามาตรฐานตามคำแนะนำของคณะกรรมการสาธารณสุข ฉบับที่ 1 /2550 เรื่อง การควบคุมการประกอบกิจการสระว่ายน้ำ หรือกิจการอื่นๆ ในทำนองเดียวกัน
2. "(2)" APHA , AWWA , WEF. Standard Methods for the Examination of Water and Wastewater. 24th ed. Washington, DC: APHA, 2023
3. ND = (Non Detectable) หมายถึง ตรวจไม่พบ
4. <1.8 หมายถึง ตรวจไม่พบ โดยเป็นไปตามการรายงานตาม APHA , AWWA , WEF. Standard Methods for the Examination of Water and Wastewater, 24th ed. Washington, DC: APHA, 2023

SPECIAL LAB SLECCO ENVI AND CONSULTANT CO., LTD.

ทวนสอบโดย : Reviewed By	(Miss. Natthakan Bakachot) Laboratory Staff	อนุมัติโดย : Approved By	(Mr. Mapari Awaekuechi) Laboratory Manager

This report must not be advertised, cited, or disclosed without prior authorization.
Any copying, deletion, modification, or alteration of any numbers or text shall render this report invalid.
Partial reproduction of this report is strictly prohibited without written permission from the laboratory.

FM-LB-03;Re00

SLECCO บริษัท สเปเชี่ยล แล็บ เอ็นไว แอนด์ คอนซัลแตนท์ จำกัด
SPECIAL LAB ENVI AND CONSULTANT CO.,LTD.
47/91-93 ม.3 ต.ท่าอิฐ อ.ปากเกร็ด จ.นนทบุรี 11120
47/91-93 Moo 3 Tha-it Pakkret Nonthaburi 11120
Tel.02-9246778, 02-5943320, 086-0838025 Fax.02-9246778

รายงานผลวิเคราะห์
ANALYSIS REPORT

page 4/9-1

ผู้สั่งวิเคราะห์ Client	: นิติบุคคลอาคารชุด ไอดีโอ โมบิ สุขุมวิท 66	ผู้เก็บตัวอย่าง Sampling by	: นางสาวนูรไอดา มะแซ ว-133-จ-0003
ที่อยู่ Address	: 2552 ถนนสุขุมวิท แขวงบางนาเหนือ เขตบางนา กรุงเทพมหานคร 10260	วันที่รับตัวอย่าง Received Date	: 4 มีนาคม 2569
ข้อมูลติดต่อ Contact Information	: โทร 02 036 6696 email : mobisukhumvit66@gmail.com	วันที่วิเคราะห์ Analysis Date	: 4 - 10 มีนาคม 2569
สถานที่เก็บตัวอย่าง Sampling Site	: นิติบุคคลอาคารชุด ไอดีโอ โมบิ สุขุมวิท 66	วันที่ออกรายงาน Issue Date	: 11 มีนาคม 2569
ประเภทตัวอย่าง Sample Type	: Water	เลขที่รายงาน Report No.	: 040326/00035/1
วันที่เก็บตัวอย่าง Sampling Date	: 4 มีนาคม 2569	ชื่อตัวอย่าง Analysis No.	: S01144/69

รายการ Parameters	หน่วย Units	วิธีวิเคราะห์ Methods [2]	ผล/Result น้ำประปา 14.18 น.	Std. [1]
Total Dissolved Solids	mg/l	Dried at 180°C	2,965	≤ 1,000
Hydrogen Sulfide	mg/l	Iodometric	ND	-
Arsenic	mg/l	Digestion,Hydride Generation/Atomic Absorption Spectrometric	<0.0005	≤ 0.01
Cadmium	mg/l	Digestion, Direct Air-Acetylene Flame	<0.003	≤ 0.003
Cyanide	mg/l	Distillation,Colorimetric	ND	-
Lead	mg/l	Dithizone	<0.001	≤ 0.01
Mercury	mg/l	Cold vapor Atomic Absorption Spectrometric	<0.0005	≤ 0.001
Selenium	mg/l	Digestion,Hydride Generation/Atomic Absorption Spectrometric	<0.0005	-
Copper	mg/l	Digestion, Direct Air-Acetylene Flame	0.051	≤ 250
Manganese	mg/l	Digestion, Direct Air-Acetylene Flame	<0.004	≤ 0.3
Zinc	mg/l	Digestion, Direct Air-Acetylene Flame	<0.002	≤ 3.0

หมายเหตุ

1. "(1)" หมายถึง ค่ามาตรฐานตามประกาศกรมอนามัย เรื่อง เกณฑ์คุณภาพน้ำประปาดื่มได้
2. "(2)" APHA , AWWA , WEF. Standard Methods for the Examination of Water and Wastewater, 24th ed. Washington, DC: APHA, 2023
3. ND = (Non Detectable) หมายถึง ตรวจไม่พบ

ทวนสอบโดย : (Miss. Natthakan Bakachot) Laboratory Staff ว-133-จ-0006
Reviewed By

อนุมัติโดย : (Mr. Mapari Awaekuechi) Laboratory Manager ว-133-ค-0003
Approved By

This report must not be advertised, cited, or disclosed without prior authorization.
Any copying, deletion, modification, or alteration of any numbers or text shall render this report invalid.
Partial reproduction of this report is strictly prohibited without written permission from the laboratory.

FM-LB-03;Re00

SLECCO บริษัท สเปเชี่ยล แล็บ เอ็นไว แอนด์ คอนซัลแตนท์ จำกัด
SPECIAL LAB ENVI AND CONSULTANT CO.,LTD.
47/91-93 ม.3 ต.ท่าอิฐ อ.ปากเกร็ด จ.นนทบุรี 11120
47/91-93 Moo 3 Tha-it Pakkret Nonthaburi 11120
Tel.02-9246778, 02-5943320, 086-0838025 Fax.02-9246778

รายงานผลวิเคราะห์
ANALYSIS REPORT

ผู้สั่งวิเคราะห์ Client	: นิติบุคคลอาคารชุด ไอดีโอ โมบิ สุขุมวิท 66	ผู้เก็บตัวอย่าง Sampling by	: นางสาวนูร์ไอดา มะแซ
ที่อยู่ Address	: 2552 ถนนสุขุมวิท แขวงบางนาเหนือ เขตบางนา กรุงเทพมหานคร 10260	วันที่รับตัวอย่าง Received Date	: 4 มีนาคม 2569
ข้อมูลติดต่อ Contact Information	: โทร 02 036 6696 email : mobisukhumvit66@gmail.com	วันที่วิเคราะห์ Analysis Date	: 4 - 10 มีนาคม 2569
สถานที่เก็บตัวอย่าง Sampling Site	: นิติบุคคลอาคารชุด ไอดีโอ โมบิ สุขุมวิท 66	วันที่ออกรายงาน Issue Date	: 11 มีนาคม 2569
ประเภทตัวอย่าง Sample Type	: Water	เลขที่รายงาน Report No.	: 040326/00035/2
วันที่เก็บตัวอย่าง Sampling Date	: 4 มีนาคม 2569	ชื่อตัวอย่าง Analysis No.	: S01144/69

รายการ Parameters	หน่วย Units	วิธีวิเคราะห์ Methods[2]	ผล/Result น้ำประปา 14.18 น.	Std.[1]
Color	Pt-Co	Spectrophotometric	ND	≤ 15
Turbidity	NTU	Nephelometric	<0.10	≤ 5
Odour	-	Physical Test	ND	-
Chromium	mg/l	Digestion, Direct Air-Acetylene Flame	<0.030	≤ 0.05
Fluoride	mg/l	SPADNS	0.131	≤ 0.7
Chloride	mg/l	Argentometric	1,999.38	≤ 250
Total Iron	mg/l	Digestion, Direct Air-Acetylene Flame	<0.009	≤ 0.5
Aluminum	mg/l	Digestion, Direct Air-Acetylene Flame	<0.100	-
Sodium	mg/l	Digestion, Direct Air-Acetylene Flame	543.00	-
Sulfate	mg/l	Turbidimetric	23.767	≤ 250
Nitrate Nitrogen	mg/l	Cadmium Reduction	ND	≤ 50
Nitrite Nitrogen	mg/l	Colorimetric	ND	-
Free Chlorine	mg/l	DPD Colorimetric	ND	-
Total Coliform Bacteria	MPN/100ml	MPN Test	<1.1	ตรวจไม่พบ
Escherichia coli	MPN/100ml	MPN Test	<1.1	ตรวจไม่พบ
Appearance	-	Physical Test	ใส	-

หมายเหตุ

1. "(1)" หมายถึง ค่ามาตรฐานตามประกาศกรมอนามัย เรื่อง เกณฑ์คุณภาพน้ำประปาดื่มได้
2. "(2)" APHA , AWWA , WEF. Standard Methods for the Examination of Water and Wastewater, 24th ed. Washington, DC: APHA, 2023
3. ND = (Non Detectable) หมายถึง ตรวจไม่พบ
4. <1.1 หมายถึง ตรวจไม่พบ โดยเป็นไปตามการรายงานตาม APHA , AWWA , WEF. Standard Methods for the Examination of Water and Wastewater, 24th ed. Washington, DC: APHA, 2023

ทวนสอบโดย : (Miss. Natthakan Bakachot)
Reviewed By Laboratory Staff

อนุมัติโดย : (Mr. Mapari Awaekuechi)
Approved By Laboratory Manager

This report must not be advertised, cited, or disclosed without prior authorization.
Any copying, deletion, modification, or alteration of any numbers or text shall render this report invalid.
Partial reproduction of this report is strictly prohibited without written permission from the laboratory.

FM-LB-03;Re00

SLECCO บริษัท สเปเชี่ยล แล็บ เอ็นไว แอนด์ คอนซัลแตนท์ จำกัด
SPECIAL LAB ENVI AND CONSULTANT CO.,LTD.
47/91-93 ม.3 ต.ท่าอิฐ อ.ปากเกร็ด จ.นนทบุรี 11120
47/91-93 Moo 3 Tha-it Pakkret Nonthaburi 11120
Tel.02-9246778, 02-5943320, 086-0838025 Fax.02-9246778

รายงานผลวิเคราะห์
ANALYSIS REPORT

page 4/9-3

ผู้สั่งวิเคราะห์ Client	: นิติบุคคลอาคารชุด ไอดีโอ โมบิ สุขุมวิท 66	ผู้เก็บตัวอย่าง Sampling by	: นางสาวนูรไอดา มะแซ
ที่อยู่ Address	: 2552 ถนนสุขุมวิท แขวงบางนาเหนือ เขตบางนา กรุงเทพมหานคร 10260	วันที่รับตัวอย่าง Received Date	: 4 มีนาคม 2569
ข้อมูลติดต่อ Contact Information	: โทร 02 036 6696 email : mobisukhumvit66@gmail.com	วันที่วิเคราะห์ Analysis Date	: 4 - 10 มีนาคม 2569
สถานที่เก็บตัวอย่าง Sampling Site	: นิติบุคคลอาคารชุด ไอดีโอ โมบิ สุขุมวิท 66	วันที่ออกรายงาน Issue Date	: 11 มีนาคม 2569
ประเภทตัวอย่าง Sample Type	: Water	เลขที่รายงาน Report No.	: 040326/00035/3
วันที่เก็บตัวอย่าง Sampling Date	: 4 มีนาคม 2569	ชื่อตัวอย่าง Analysis No.	: S01144/69

รายการ Parameters	หน่วย Units	วิธีวิเคราะห์ Method	ผล/Results น้ำประปา 14.18 น.
Acanthamoeba/Naegleria	-	Culture	รอผล

ทวนสอบโดย : Reviewed By	(Miss. Natthakan Bakachot) Laboratory Staff	อนุมัติโดย : Approved By	(Mr. Mapari Awaekuechi) Laboratory Manager

This report must not be advertised, cited, or disclosed without prior authorization.
Any copying, deletion, modification, or alteration of any numbers or text shall render this report invalid.
Partial reproduction of this report is strictly prohibited without written permission from the laboratory.

FM-LB-03;Re00

SLECCO บริษัท สเปเชี่ยล แล็บ เอ็นไว แอนด์ คอนซัลแตนท์ จำกัด
SPECIAL LAB ENVI AND CONSULTANT CO.,LTD.
47/91-93 ม.3 ต.ท่าอิฐ อ.ปากเกร็ด จ.นนทบุรี 11120
47/91-93 Moo 3 Tha-it Pakkret Nonthaburi 11120
Tel.02-9246778, 02-5943320, 086-0838025 Fax.02-9246778

รายงานผลวิเคราะห์
ANALYSIS REPORT

page 1/7-1

ผู้สั่งวิเคราะห์ Client	: นิติบุคคลอาคารชุด ไอดีโอ โมบิ สุขุมวิท 66	ผู้เก็บตัวอย่าง Sampling by	: นางสาวนูร์ไอดา มะแซ ว-133-จ-0003
ที่อยู่ Address	: 2552 ถนนสุขุมวิท แขวงบางนาเหนือ เขตบางนา กรุงเทพมหานคร 10260	วันที่รับตัวอย่าง Received Date	: 3 เมษายน 2569
ข้อมูลติดต่อ Contact Information	: โทร 02 036 6696 email : mobisukhumvit66@gmail.com	วันที่วิเคราะห์ Analysis Date	: 3 - 9 เมษายน 2569
สถานที่เก็บตัวอย่าง Sampling Site	: นิติบุคคลอาคารชุด ไอดีโอ โมบิ สุขุมวิท 66	วันที่ออกรายงาน Issue Date	: 10 เมษายน 2569
ประเภทตัวอย่าง Sample Type	: Wastewater	เลขที่รายงาน Report No.	: 030426/00052/1
วันที่เก็บตัวอย่าง Sampling Date	: 3 เมษายน 2569	ชื่อตัวอย่าง Sample Name.	: S01717/69 - S01718/69

รายการ Parameters	หน่วย Units	วิธีวิเคราะห์ Methods[2]	ผล/Results น้ำเข้าระบบบำบัดน้ำเสีย 10.50 น.	ผล/Results น้ำออกระบบบำบัดน้ำเสีย 10.55 น.	Std.[1] อาคารประเภท ข.
pH	-	APHA, AWWA, Part 4500-H+ B. (Electrometric)	5.0	5.6	5.5 - 9.0
Total Dissolved Solids	mg/l	APHA, AWWA, Part 2540 C. (Dried at 180 °C)	330	314	≤1,000
Total Suspended Solids	mg/l	APHA, AWWA, Part 2540 D. (Dried from 103-105°C)	47	16	≤40
Biochemical Oxygen Demand	mg/l	APHA, AWWA, Part 5210 B., 4500-O G. (5-Day BOD Test, Membrane-Electrode)	36	14	≤30
Sulfide	mg/l	AAPHA, AWWA, Part 4500-S^{2-} F. (Iodometric)	<1.0	<1.0	≤1.0
Total Kjeldahl Nitrogen	mg/l	APHA, AWWA, Part 4500-Norg B. (Macro-Kjeldahl)	33.04	20.16	≤35
Oil & Grease	mg/l	APHA, AWWA, Part 5520 B. (Liquid-Liquid, Partition-Gravimetric)	5.00	<5	≤20

หมายเหตุ
1. "(1)" หมายถึง ค่ามาตรฐานควบคุมการระบายน้ำทิ้งจากอาคารประเภท ข. ตามประกาศกระทรวงทรัพยากรธรรมชาติและสิ่งแวดล้อม พ.ศ.2567
2. "(2)" APHA , AWWA , WEF. Standard Methods for the Examination of Water and Wastewater. 24th ed. Washington, DC: APHA, 2023

ทวนสอบโดย : Reviewed By	(Miss. Natthakan Bakachot) Laboratory Staff ว-133-จ-0006	อนุมัติโดย : Approved By	(Mr. Mapari Awaekuechi) Laboratory Manager ว-133-ค-0003

SPECIAL LAB SLECCO ENVI AND CONSULTANT CO.,LTD.

This report must not be advertised, cited, or disclosed without prior authorization.
Any copying, deletion, modification, or alteration of any numbers or text shall render this report invalid.
Partial reproduction of this report is strictly prohibited without written permission from the laboratory.

FM-LB-03;Re00

SLECCO บริษัท สเปเชี่ยล แล็บ เอ็นไว แอนด์ คอนซัลแตนท์ จำกัด
SPECIAL LAB ENVI AND CONSULTANT CO.,LTD.
47/91-93 ม.3 ต.ท่าอิฐ อ.ปากเกร็ด จ.นนทบุรี 11120
47/91-93 Moo 3 Tha-it Pakkret Nonthaburi 11120
Tel 02-9246778, 02-5943320, 086-0838025 Fax 02-9246778

รายงานผลวิเคราะห์
ANALYSIS REPORT

page 1/7-2

ผู้สั่งวิเคราะห์ Client	: นิติบุคคลอาคารชุด ไอดีโอ โมบิ สุขุมวิท 66	ผู้เก็บตัวอย่าง Sampling by	: นางสาวนูร์ไอลา มะแซ
ที่อยู่ Address	: 2552 ถนนสุขุมวิท แขวงบางนาเหนือ เขตบางนา กรุงเทพมหานคร 10260	วันที่รับตัวอย่าง Received Date	: 3 เมษายน 2569
ข้อมูลติดต่อ Contact Information	: โทร 02 036 6696 email : mobisukhumvit66@gmail.com	วันที่วิเคราะห์ Analysis Date	: 3 - 9 เมษายน 2569
สถานที่เก็บตัวอย่าง Sampling Site	: นิติบุคคลอาคารชุด ไอดีโอ โมบิ สุขุมวิท 66	วันที่ออกรายงาน Issue Date	: 10 เมษายน 2569
ประเภทตัวอย่าง Sample Type	: Wastewater	เลขที่รายงาน Report No.	: 030426/00052/2
วันที่เก็บตัวอย่าง Sampling Date	: 3 เมษายน 2569	ชื่อตัวอย่าง Sample Name.	: S01717/69 - S01718/69

รายการ Parameters	หน่วย Units	วิธีวิเคราะห์ Methods[2]	ผล/Results		Std.[1]
			น้ำเข้าระบบบำบัดน้ำเสีย 10.50 น.	น้ำออกระบบบำบัดน้ำเสีย 10.55 น.	อาคารประเภท ข.
Settleable Solids	ml/l/hr	APHA, AWWA, Part 2540 F. (Imhoff Cone)	0.1	0.0	-
Appearance	-	Physical Test	สีเหลืองขุ่นมีตะกอน	สีเหลืองใส	-

หมายเหตุ

1. "(1)" หมายถึง ค่ามาตรฐานควบคุมการระบายน้ำทิ้งจากอาคารประเภท ข. ตามประกาศกระทรวงทรัพยากรธรรมชาติและสิ่งแวดล้อม พ.ศ.2567
2. "(2)" APHA , AWWA , WEF. Standard Methods for the Examination of Water and Wastewater. 24th ed. Washington, DC: APHA, 2023

ทวนสอบโดย : (Miss. Natthakan Bakachot)
Reviewed By Laboratory Staff

อนุมัติโดย : (Mr. Mapari Awaekuechi)
Approved By Laboratory Manager

This report must not be advertised, cited, or disclosed without prior authorization.
Any copying, deletion, modification, or alteration of any numbers or text shall render this report invalid.
Partial reproduction of this report is strictly prohibited without written permission from the laboratory.

FM-LB-03;Re00

SLECCO บริษัท สเปเชี่ยล แล็บ เอ็นไว แอนด์ คอนซัลแตนท์ จำกัด
SPECIAL LAB ENVI AND CONSULTANT CO.,LTD.
47/91-93 ม.3 ต.ท่าอิฐ อ.ปากเกร็ด จ.นนทบุรี 11120
47/91-93 Moo 3 Tha-it Pakkret Nonthaburi 11120
Tel.02-9246778, 02-5943320, 086-0838025 Fax.02-9246778

page 2/7-1

รายงานผลวิเคราะห์
ANALYSIS REPORT

ผู้สั่งวิเคราะห์ Client	: นิติบุคคลอาคารชุด ไอดีโอ โมบิ สุขุมวิท 66	ผู้เก็บตัวอย่าง Sampling by	: นางสาวนูร์ไอฉา มะแซ ว-133-จ-0003
ที่อยู่ Address	: 2552 ถนนสุขุมวิท แขวงบางนาเหนือ เขตบางนา กรุงเทพมหานคร 10260	วันที่รับตัวอย่าง Received Date	: 3 เมษายน 2569
ข้อมูลติดต่อ Contact Information	: โทร 02 036 6696 email : mobisukhumvit66@gmail.com	วันที่วิเคราะห์ Analysis Date	: 3 - 9 เมษายน 2569
สถานที่เก็บตัวอย่าง Sampling Site	: นิติบุคคลอาคารชุด ไอดีโอ โมบิ สุขุมวิท 66	วันที่ออกรายงาน Issue Date	: 10 เมษายน 2569
ประเภทตัวอย่าง Sample Type	: Wastewater	เลขที่รายงาน Report No.	: 030426/00053/1
วันที่เก็บตัวอย่าง Sampling Date	: 3 เมษายน 2569	ชื่อตัวอย่าง Sample Name.	: S01719/69

รายการ Parameters	หน่วย Units	วิธีวิเคราะห์ Methods[(2)]	ผล/Results น้ำจุดปล่อยออกนอกโครงการฯ 11.10 น.	Std.[(1)] อาคารประเภท ข.
pH	-	APHA, AWWA, Part 4500-H+ B. (Electrometric)	7.1	5.5 - 9.0
Total Dissolved Solids	mg/l	APHA, AWWA, Part 2540 C. (Dried at 180 °C)	186	≤1,000
Total Suspended Solids	mg/l	APHA, AWWA, Part 2540 D. (Dried from 103-105 °C)	14	≤40
Biochemical Oxygen Demand	mg/l	APHA, AWWA, Part 5210 B., 4500-O G. (5-Day BOD Test, Membrane-Electrode)	12	≤30
Sulfide	mg/l	AAPHA, AWWA, Part 4500-S^{2-} F. (Iodometric)	<1.0	≤1.0
Total Kjeldahl Nitrogen	mg/l	APHA, AWWA, Part 4500-Norg B. (Macro-Kjeldahl)	19.04	≤35
Oil & Grease	mg/l	APHA, AWWA, Part 5520 B. (Liquid-Liquid, Partition-Gravimetric)	<5	≤20

หมายเหตุ
1. "(1)" หมายถึง ค่ามาตรฐานควบคุมการระบายน้ำทิ้งจากอาคารประเภท ข. ตามประกาศกระทรวงทรัพยากรธรรมชาติและสิ่งแวดล้อม พ.ศ.2567
2. "(2)" APHA , AWWA , WEF. Standard Methods for the Examination of Water and Wastewater. 24th ed. Washington, DC: APHA, 2023

ทวนสอบโดย : Reviewed By	(Miss. Natthakan Bakachot) Laboratory Staff ว-133-จ-0006	อนุมัติโดย : Approved By	(Mr. Mapari Awaekuechi) Laboratory Manager ว-133-ค-0003

SPECIAL LAB SLECCO ENVI AND CONSULTANT CO.,LTD.

This report must not be advertised, cited, or disclosed without prior authorization.
Any copying, deletion, modification, or alteration of any numbers or text shall render this report invalid.
Partial reproduction of this report is strictly prohibited without written permission from the laboratory.

FM-LB-03;Re00

SLECCO บริษัท สเปเชี่ยล แล็บ เอ็นไว แอนด์ คอนซัลแตนท์ จำกัด
SPECIAL LAB ENVI AND CONSULTANT CO.,LTD.
47/91-93 ม.3 ต.ท่าอิฐ อ.ปากเกร็ด จ.นนทบุรี 11120
47/91-93 Moo 3 Tha-it Pakkret Nonthaburi 11120
Tel 02-9246778, 02-5943320, 086-0838025 Fax 02-9246778

รายงานผลวิเคราะห์
ANALYSIS REPORT

page 2/7-2

ผู้สั่งวิเคราะห์ Client	: นิติบุคคลอาคารชุด ไอดีโอ โมบิ สุขุมวิท 66	ผู้เก็บตัวอย่าง Sampling by	: นางสาวนูร์ไอลา มะแซ
ที่อยู่ Address	: 2552 ถนนสุขุมวิท แขวงบางนาเหนือ เขตบางนา กรุงเทพมหานคร 10260	วันที่รับตัวอย่าง Received Date	: 3 เมษายน 2569
ข้อมูลติดต่อ Contact Information	: โทร 02 036 6696 email : mobisukhumvit66@gmail.com	วันที่วิเคราะห์ Analysis Date	: 3 - 9 เมษายน 2569
สถานที่เก็บตัวอย่าง Sampling Site	: นิติบุคคลอาคารชุด ไอดีโอ โมบิ สุขุมวิท 66	วันที่ออกรายงาน Issue Date	: 10 เมษายน 2569
ประเภทตัวอย่าง Sample Type	: Wastewater	เลขที่รายงาน Report No.	: 030426/00053/2
วันที่เก็บตัวอย่าง Sampling Date	: 3 เมษายน 2569	ชื่อตัวอย่าง Sample Name.	: S01719/69

รายการ Parameters	หน่วย Units	วิธีวิเคราะห์ Methods[2]	ผล/Results น้ำจุดปล่อยออกนอกโครงการฯ 11.10 น.	Std.[1] อาคารประเภท ข.
Settleable Solids	ml/l/hr	APHA, AWWA, Part 2540 F. (Imholf Cone)	0.0	-
Appearance	-	Physical Test	สีเหลืองใส	-

หมายเหตุ
1. "(1)" หมายถึง ค่ามาตรฐานควบคุมการระบายน้ำทิ้งจากอาคารประเภท ข. ตามประกาศกระทรวงทรัพยากรธรรมชาติและสิ่งแวดล้อม พ.ศ.2567
2. "(2)" APHA , AWWA , WEF. Standard Methods for the Examination of Water and Wastewater. 24th ed. Washington, DC: APHA, 2023

SPECIAL LAB SLECCO ENVI AND CONSULTANT CO.,LTD.

ทวนสอบโดย : Reviewed By	(Miss. Natthakan Bakachot) Laboratory Staff	อนุมัติโดย : Approved By	(Mr. Mapari Awaekuechi) Laboratory Manager

This report must not be advertised, cited, or disclosed without prior authorization.
Any copying, deletion, modification, or alteration of any numbers or text shall render this report invalid.
Partial reproduction of this report is strictly prohibited without written permission from the laboratory.

FM-LB-03;Re00

SLECCO บริษัท สเปเชี่ยล แล็บ เอ็นไว แอนด์ คอนซัลแตนท์ จำกัด
SPECIAL LAB ENVI AND CONSULTANT CO.,LTD.
47/91-93 ม.3 ต.ท่าอิฐ อ.ปากเกร็ด จ.นนทบุรี 11120
47/91-93 Moo 3 Tha-it Pakkret Nonthaburi 11120
Tel.02-9246778, 02-5943320, 086-0838025 Fax.02-9246778

รายงานผลวิเคราะห์
ANALYSIS REPORT

ผู้สั่งวิเคราะห์ Client	: นิติบุคคลอาคารชุด ไอดีโอ โมบิ สุขุมวิท 66	ผู้เก็บตัวอย่าง Sampling by	: นางสาวนูรีไอลา มะแซ ว-133-จ-0003
ที่อยู่ Address	: 2552 ถนนสุขุมวิท แขวงบางนาเหนือ เขตบางนา กรุงเทพมหานคร 10260	วันที่รับตัวอย่าง Received Date	: 3 เมษายน 2569
ข้อมูลติดต่อ Contact Information	: โทร 02 036 6696 email : mobisukhumvit66@gmail.com	วันที่วิเคราะห์ Analysis Date	: 3 - 9 เมษายน 2569
สถานที่เก็บตัวอย่าง Sampling Site	: นิติบุคคลอาคารชุด ไอดีโอ โมบิ สุขุมวิท 66	วันที่ออกรายงาน Issue Date	: 10 เมษายน 2569
ประเภทตัวอย่าง Sample Type	: Wastewater	เลขที่รายงาน Report No.	: 030426/00055/1
วันที่เก็บตัวอย่าง Sampling Date	: 3 เมษายน 2569	ชื่อตัวอย่าง Sample Name.	: S01720/69 - S01721/69

รายการ Parameter	หน่วย Unit	วิธีวิเคราะห์ Method[2]	ผล/Result น้ำสระว่ายน้ำ ส่วนตื้น 11.15 น.	ผล/Result น้ำสระว่ายน้ำ ส่วนลึก 11.16 น.	Std.[1]
pH	-	APHA, AWWA, Part 4500-H+ B. (Electrometric)	7.8	7.9	7.2 - 8.4

หมายเหตุ

1. "(1)" หมายถึง หมายถึงค่ามาตรฐานตามคำแนะนำของคณะกรรมการสาธารณสุข ฉบับที่ 1 /2550 เรื่อง การควบคุมการประกอบกิจการสระว่ายน้ำ หรือกิจการอื่นๆ ในทำนองเดียวกัน
2. "(2)" APHA , AWWA , WEF. Standard Methods for the Examination of Water and Wastewater. 24th ed. Washington, DC: APHA, 2023

ทวนสอบโดย : Reviewed By	(Miss. Natthakan Bakachot) Laboratory Staff ว-133-จ-0006	อนุมัติโดย : Approved By	(Mr. Mapari Awaekuechi) Laboratory Manager ว-133-ค-0003

This report must not be advertised, cited, or disclosed without prior authorization.
Any copying, deletion, modification, or alteration of any numbers or text shall render this report invalid.
Partial reproduction of this report is strictly prohibited without written permission from the laboratory.

FM-LB-03;Re00

SLECCO บริษัท สเปเชี่ยล แล็บ เอ็นไว แอนด์ คอนซัลแตนท์ จำกัด
SPECIAL LAB ENVI AND CONSULTANT CO.,LTD.
47/91-93 ม.3 ต.ท่าอิฐ อ.ปากเกร็ด จ.นนทบุรี 11120
47/91-93 Moo 3 Tha-it Pakkret Nonthaburi 11120
Tel.02-9246778, 02-5943320, 086-0838025 Fax.02-9246778

page 4/7-1

รายงานผลวิเคราะห์
ANALYSIS REPORT

ผู้สั่งวิเคราะห์ Client	: นิติบุคคลอาคารชุด ไอดีโอ โมบิ สุขุมวิท 66	ผู้เก็บตัวอย่าง Sampling by	: นางสาวนูรีไลลา มะแซ ว-133-จ-0003
ที่อยู่ Address	: 2552 ถนนสุขุมวิท แขวงบางนาเหนือ เขตบางนา กรุงเทพมหานคร 10260	วันที่รับตัวอย่าง Received Date	: 3 เมษายน 2569
ข้อมูลติดต่อ Contact Information	: โทร 02 036 6696 email : mobisukhumvit66@gmail.com	วันที่วิเคราะห์ Analysis Date	: 3 - 9 เมษายน 2569
สถานที่เก็บตัวอย่าง Sampling Site	: นิติบุคคลอาคารชุด ไอดีโอ โมบิ สุขุมวิท 66	วันที่ออกรายงาน Issue Date	: 10 เมษายน 2569
ประเภทตัวอย่าง Sample Type	: Water	เลขที่รายงาน Report No.	: 030426/00055-1
วันที่เก็บตัวอย่าง Sampling Date	: 3 เมษายน 2569	ชื่อตัวอย่าง Sample Name.	: S01721/69-1

รายการ Parameters	หน่วย Units	วิธีวิเคราะห์ Methods[1]	ผล/Results น้ำประปา 11.19 น.
Total Dissolved Solids	mg/l	APHA, AWWA, Part 2540 C. (Dried at 180 °C)	128
Appearance	-	Physical Test	ใส

หมายเหตุ

1. "(1)" APHA , AWWA , WEF. Standard Methods for the Examination of Water and Wastewater. 24th ed. Washington, DC: APHA, 2023

ทวนสอบโดย : Reviewed By	(Miss. Natthakan Bakachot) Laboratory Staff ว-133-ข-0006	อนุมัติโดย : Approved By	(Mr. Mapari Awaekuechi) Laboratory Manager ว-133-ค-0003

This report must not be advertised, cited, or disclosed without prior authorization.
Any copying, deletion, modification, or alteration of any numbers or text shall render this report invalid.
Partial reproduction of this report is strictly prohibited without written permission from the laboratory.

FM-LB-03;Re00

SLECCO บริษัท สเปเชี่ยล แล็บ เอ็นไว แอนด์ คอนซัลแตนท์ จำกัด
SPECIAL LAB ENVI AND CONSULTANT CO.,LTD.
47/91-93 ม.3 ต.ท่าอิฐ อ.ปากเกร็ด จ.นนทบุรี 11120
47/91-93 Moo 3 Tha-it Pakkret Nonthaburi 11120
Tel 02-9246778, 02-5943320, 086-0838025 Fax 02-9246778

รายงานผลวิเคราะห์
ANALYSIS REPORT

page 3/7-2

ผู้สั่งวิเคราะห์ Client	: นิติบุคคลอาคารชุด ไอดีโอ โมบิ สุขุมวิท 66	ผู้เก็บตัวอย่าง Sampling by	: นางสาวนูร์ไลลา มะแซ
ที่อยู่ Address	: 2552 ถนนสุขุมวิท แขวงบางนาเหนือ เขตบางนา กรุงเทพมหานคร 10260	วันที่รับตัวอย่าง Received Date	: 3 เมษายน 2569
ข้อมูลติดต่อ Contact Information	: โทร 02 036 6696 email : mobisukhumvit66@gmail.com	วันที่วิเคราะห์ Analysis Date	: 3 - 9 เมษายน 2569
สถานที่เก็บตัวอย่าง Sampling Site	: นิติบุคคลอาคารชุด ไอดีโอ โมบิ สุขุมวิท 66	วันที่ออกรายงาน Issue Date	: 10 เมษายน 2569
ประเภทตัวอย่าง Sample Type	: Wastewater	เลขที่รายงาน Report No.	: 030426/00055/2
วันที่เก็บตัวอย่าง Sampling Date	: 3 เมษายน 2569	ชื่อตัวอย่าง Sample Name.	: S01720/69 - S01721/69

รายการ Parameter	หน่วย Unit	วิธีวิเคราะห์ Method (2)	ผล/Result น้ำสระว่ายน้ำ ส่วนตื้น 11.15 น.	น้ำสระว่ายน้ำ ส่วนลึก 11.16 น.	Std. (1)
Residual Chlorine	mg/l	APHA, AWWA, Part 4500-Cl G. (DPD Colorimetric)	0.618	0.629	0.5 - 1.0
Total Coliform Bacteria	MPN/100ml	APHA, AWWA, Part 9221 B. (MPN Test)	<1.8	<1.8	< 10
Fecal Coliform Bacteria	CFU/100ml	APHA, AWWA, Part 9222 J. (Membrane Filter Technique)	ND	ND	ตรวจไม่พบ
Escherichia coli	CFU/100ml	APHA, AWWA, Part 9222 J. (Membrane Filter Technique)	ND	ND	ตรวจไม่พบ
Staphylococcus Aureus	CFU/ml	APHA, AWWA, Part 9213 B. (Membrane Filter Technique)	ND	ND	ตรวจไม่พบ
Pseudomonas aeruginosa	CFU/ml	APHA, AWWA, WEF, 24rd edition, 2023 Part 9213 E. (Membrane Filter Technique)	ND	ND	ตรวจไม่พบ
Appearance	-	Physical Test	ใส	ใส	-

หมายเหตุ

1. "(1)" หมายถึง หมายถึงค่ามาตรฐานตามคำแนะนำของคณะกรรมการสาธารณสุข ฉบับที่ 1 /2550 เรื่อง การควบคุมการประกอบกิจการสระว่ายน้ำ หรือกิจการอื่นๆ ในทำนองเดียวกัน
2. "(2)" APHA , AWWA , WEF. Standard Methods for the Examination of Water and Wastewater. 24th ed. Washington, DC: APHA, 2023
3. ND = (Non Detectable) หมายถึง ตรวจไม่พบ
4. <1.8 หมายถึง ตรวจไม่พบ โดยเป็นไปตามการรายงานตาม APHA , AWWA , WEF. Standard Methods for the Examination of Water and Wastewater, 24th ed. Washington, DC: APHA, 2023

ทวนสอบโดย : Reviewed By	(Miss. Natthakan Bakachot) Laboratory Staff	อนุมัติโดย : Approved By	(Mr. Mapari Awaekuechi) Laboratory Manager

This report must not be advertised, cited, or disclosed without prior authorization.
Any copying, deletion, modification, or alteration of any numbers or text shall render this report invalid.
Partial reproduction of this report is strictly prohibited without written permission from the laboratory.

FM-LB-03;Re00

United Analyst and Engineering Consultant Co., Ltd.
3 Soi Udomsuk 41, Sukhumvit Road, Bangchak, Phrakhanong, Bangkok 10260
Tel.0 2763 2828 Fax 0 2763 2800 www.uaeconsultant.com E-mail: uae@uaeconsultant.com

NSC-TISI-TIS 17025 TESTING 0207

TESTING No. 0063

ANALYSIS REPORT

CUSTOMER NAME	: IDEO MOBI SUKUMVIT 66
ADDRESS	: 2552 SUKUMVIT ROAD BANG NA NUEA BANG NA BANGKOK 10260
CONTACT INFORMATION	: TEL : 02 036 6696 e-mail : mobisukhumvit66@gmail.com
SAMPLING SOURCE	: WASTEWATER TREATMENT PLANT OF IDEO MOBI SUKUMVIT 66

SAMPLE TYPE	: WASTEWATER	**RECEIVED DATE**	: MAY 21, 2026
SAMPLING DATE	: MAY 21, 2026	**ANALYTICAL DATE**	: MAY 21-29, 2026
SAMPLING TIME	: 1/	**ISSUE DATE**	: MAY 29, 2026
SAMPLING METHOD	: GRAB	**REPORT NO.**	: 2026-U045795
SAMPLING BY	: MR ACHITA SAENGJAN	**WORK NO.**	: 2026-003066
ANALYZED BY	: MISS NAPAPORN KHUNNOKKHUM	**ANALYSIS NO.**	: T26AL040-0001 - T26AL040-0002

PARAMETER	UNIT	METHOD OF ANALYSIS	RESULT		REGULATORY STANDARD	DETECTION LIMIT	LIMIT OF QUANTITATION (LOQ)
			1 09:15 HOUR 1/ T26AL040-0001	2 09:10 HOUR 1/ T26AL040-0002			
pH[a]	-	ELECTROMETRIC METHOD (AT SITE) SM: PART 4500-H^+ B AND 1060 B	8.0 (33.1°C)	6.7 (35.9°C)	5.5-9.0	-	-
BIOCHEMICAL OXYGEN DEMAND[a]	mg/L	MEMBRANE ELECTRODE METHOD (SM: PART 5210 B AND PART 4500-O G)	84.3	21.1	≤ 20	-	2.0
TOTAL SUSPENDED SOLIDS[a]	mg/L	TOTAL SUSPENDED SOLIDS DRIED FROM 103 TO 105 °C (SM: PART 2540 D)	44.0	22.0	≤ 30	-	5.0
TOTAL DISSOLVED SOLIDS[b]	mg/L	TOTAL DISSOLVED SOLIDS DRIED AT 180 °C (SM: PART 2540 C)	293	396	≤ 1,000	-	25
SETTLEABLE SOLIDS[c]	mL/L	IMHOFF CONE (SM: PART 2540 F)	2.0	0.5	-	0.1	-
SULPHIDE[b]	mg/L	IODOMETRIC METHOD (SM: PART 4500-S^{2-} F)	< 0.50	< 0.50	≤ 1.0	-	0.50
TOTAL KJELDAHL NITROGEN[b]	mg/L	IN-HOUSE METHOD: UAE.TP.WAS.001 (KJELDAHL METHOD); SM: PART 4500-Norg C	42.7	11.0	≤ 35	1.5	5.0

bsi ISO 9001 Quality Management Systems CERTIFIED; ISO 14001 Environmental Management CERTIFIED; ISO 45001 Occupational Health and Safety Management CERTIFIED

- PROHIBITED TO PARTIALLY COPY ANALYSIS REPORT PRIOR TO WRITTEN PERMISSION BY THE LABORATORY.
- THIS ANALYSIS REPORT APPROVES ONLY FOR THE SAMPLES AS RECEIVED.

UAE United Analyst and Engineering Consultant Co., Ltd.
UNITED ANALYST AND ENGINEERING CONSULTANT COMPANY LIMITED
3 Soi Udomsuk 41, Sukhumvit Road, Bangchak, Phrakhanong, Bangkok 10260
Tel.0 2763 2828 Fax 0 2763 2800 www.uaeconsultant.com E-mail: uae@uaeconsultant.com

NSC -TISI -TIS 17025 TESTING 0207

LABORATORY ACCREDITATION BLA-DSS TESTING No. 0063

PARAMETER	UNIT	METHOD OF ANALYSIS	RESULT 1 09:15 HOUR 1/ T26AL040-0001	RESULT 2 09:10 HOUR 1/ T26AL040-0002	REGULATORY STANDARD	DETECTION LIMIT	LIMIT OF QUANTITATION (LOQ)
OIL AND GREASE[a]	mg/L	LIQUID-LIQUID, PARTITION-GRAVIMETRIC METHOD (SM: PART 5520 B)	3	< 3	≤ 20	-	3
SAMPLE CONDITION							
WATER'S COLOUR/TURBID			YELLOW/TURBID	YELLOW/TURBID			
SEDIMENT			BROWN	BROWN			

[a] : ISO/IEC 17025 ACCREDITED BY THAI INDUSTRIAL STANDARDS INSTITUTE (TISI)
[b] : ISO/IEC 17025 ACCREDITED BY DEPARTMENT OF SCIENCE SERVICE (DSS)
[c] : VERIFIED BY OWN LABORATORY QUALITY SYSTEM, BUT NOT IN SCOPE OF ACCREDITATION

SM : STANDARD METHODS FOR THE EXAMINATION OF WATER AND WASTEWATER, APHA, AWWA, WEF, 24 th EDITION, 2023.
RESULT 1 : INFLUENT
RESULT 2 : EFFLUENT

REGULATORY STANDARD : RANGE OR MAXIMUM PERMITTED VALUE FOR BUILDING EFFLUENT STANDARDS CLASS A, NOTIFICATION OF THE MINISTRY OF RESOURCES AND ENVIRONMENT, PUBLISHED IN THE ROYAL GOVERNMENT GAZETTE, VOL 141, PART 233 D, DATED AUGUST 27, 2024.

Wilailak Srisuk.
(MISS WILAILAK SRISUK)
LABORATORY SUPERVISOR

bsi ISO 9001 Quality Management Systems CERTIFIED | ISO 14001 Environmental Management CERTIFIED | ISO 45001 Occupational Health and Safety Management CERTIFIED

• PROHIBITED TO PARTIALLY COPY ANALYSIS REPORT PRIOR TO WRITTEN PERMISSION BY THE LABORATORY.
• THIS ANALYSIS REPORT APPROVES ONLY FOR THE SAMPLES AS RECEIVED.

- End of Analysis Report -

United Analyst and Engineering Consultant Co., Ltd.
3 Soi Udomsuk 41, Sukhumvit Road, Bangchak, Phrakhanong, Bangkok 10260
Tel.0 2763 2828 Fax 0 2763 2800 www.uaeconsultant.com E-mail: uae@uaeconsultant.com

NSC-TISI-TIS 17025 TESTING 0207

TESTING No. 0063

ANALYSIS REPORT

CUSTOMER NAME	: IDEO MOBI SUKUMVIT 66
ADDRESS	: 2552 SUKUMVIT ROAD BANG NA NUEA BANG NA BANGKOK 10260
CONTACT INFORMATION	: TEL : 02 036 6696 e-mail : mobisukhumvit66@gmail.com
SAMPLING SOURCE	: WASTEWATER TREATMENT PLANT OF IDEO MOBI SUKUMVIT 66

SAMPLE TYPE	: EFFLUENT	**RECEIVED DATE**	: MAY 21, 2026
SAMPLING DATE	: MAY 21, 2026	**ANALYTICAL DATE**	: MAY 21-29, 2026
SAMPLING TIME	: 09:05 HOUR	**ISSUE DATE**	: MAY 29, 2026
SAMPLING METHOD	: GRAB	**REPORT NO.**	: 2026-U045796
SAMPLING BY	: MR ACHITA SAENGJAN	**WORK NO.**	: 2026-003066
ANALYZED BY	: MISS NAPAPORN KHUNNOKKHUM	**ANALYSIS NO.**	: T26AL040-0003

PARAMETER	UNIT	METHOD OF ANALYSIS	RESULT บ่อหน่วงก่อนปล่อยออกจากโครงการ T26AL040-0003	REGULATORY STANDARD	DETECTION LIMIT	LIMIT OF QUANTITATION (LOQ)
pH[a]	-	ELECTROMETRIC METHOD (AT SITE) SM: PART 4500-H+ B AND 1060 B	8.0 (29.6°C)	5.5-9.0	-	-
BIOCHEMICAL OXYGEN DEMAND[a]	mg/L	MEMBRANE ELECTRODE METHOD (SM: PART 5210 B AND PART 4500-O G)	2.2	≤ 20	-	2.0
TOTAL SUSPENDED SOLIDS[a]	mg/L	TOTAL SUSPENDED SOLIDS DRIED FROM 103 TO 105 °C (SM: PART 2540 D)	< 5.0	≤ 30	-	5.0
TOTAL DISSOLVED SOLIDS[b]	mg/L	TOTAL DISSOLVED SOLIDS DRIED AT 180 °C (SM: PART 2540 C)	68	≤ 1,000	-	25
SETTLEABLE SOLIDS[c]	mL/L	IMHOFF CONE (SM: PART 2540 F)	< 0.1	-	0.1	-
SULPHIDE[b]	mg/L	IODOMETRIC METHOD (SM: PART 4500-S2- F)	< 0.50	≤ 1.0	-	0.50
TOTAL KJELDAHL NITROGEN[b]	mg/L	IN-HOUSE METHOD: UAE.TP.WAS.001 (KJELDAHL METHOD); SM: PART 4500-Norg C	< 5.0	≤ 35	1.5	5.0
OIL AND GREASE[a]	mg/L	LIQUID-LIQUID, PARTITION-GRAVIMETRIC METHOD (SM: PART 5520 B)	3	≤ 20	-	3
SAMPLE CONDITION						
WATER'S COLOUR/TURBID			YELLOW/CLEAR			
SEDIMENT			BROWN			

[a] : ISO/IEC 17025 ACCREDITED BY THAI INDUSTRIAL STANDARDS INSTITUTE (TISI)

[b] : ISO/IEC 17025 ACCREDITED BY DEPARTMENT OF SCIENCE SERVICE (DSS)

[c] : VERIFIED BY OWN LABORATORY QUALITY SYSTEM, BUT NOT IN SCOPE OF ACCREDITATION

SM : STANDARD METHODS FOR THE EXAMINATION OF WATER AND WASTEWATER, APHA, AWWA, WEF, 24th EDITION, 2023.

REGULATORY STANDARD : RANGE OR MAXIMUM PERMITTED VALUE FOR BUILDING EFFLUENT STANDARDS CLASS A, NOTIFICATION OF THE MINISTRY OF RESOURCES AND ENVIRONMENT, PUBLISHED IN THE ROYAL GOVERNMENT GAZETTE, VOL 141, PART 233 D, DATED AUGUST 27, 2024.

Wilailak Srisuk.

(MISS WILAILAK SRISUK)
LABORATORY SUPERVISOR

ISO 9001 Quality Management Systems CERTIFIED · ISO 14001 Environmental Management CERTIFIED · ISO 45001 Occupational Health and Safety Management CERTIFIED

• PROHIBITED TO PARTIALLY COPY ANALYSIS REPORT PRIOR TO WRITTEN PERMISSION BY THE LABORATORY.
• THIS ANALYSIS REPORT APPROVES ONLY FOR THE SAMPLES AS RECEIVED.

1/1

- End of Analysis Report -

United Analyst and Engineering Consultant Co., Ltd.
3 Soi Udomsuk 41, Sukhumvit Road, Bangchak, Phrakhanong, Bangkok 10260
Tel.0 2763 2828 Fax 0 2763 2800 www.uaeconsultant.com E-mail: uae@uaeconsultant.com

TESTING
No.0063

ANALYSIS REPORT

CUSTOMER NAME	: IDEO MOBI SUKUMVIT 66
ADDRESS	: 2552 SUKUMVIT ROAD BANG NA NUEA BANG NA BANGKOK 10260
CONTACT INFORMATION	: TEL : 02 036 6696 e-mail : mobisukhumvit66@gmail.com
SAMPLING SOURCE	: -
SAMPLE TYPE	: WATER SAMPLE FROM SWIMMING POOL
SAMPLING DATE	: MAY 21, 2026
SAMPLING TIME	: 08:55 HOUR
SAMPLING METHOD [c]	: GRAB
SAMPLING BY [c]	: MR ACHITA SAENGJAN
ANALYZED BY	: MISS CHATTRAPORN RATCHANET
RECEIVED DATE	: MAY 21, 2026
ANALYTICAL DATE	: MAY 21-26, 2026
ISSUE DATE	: JUNE 4, 2026
REPORT NO.	: 2026-U045797
WORK NO.	: 2026-003066
ANALYSIS NO.	: T26AL040-0004

PARAMETER	UNIT	METHOD OF ANALYSIS	RESULT SWIMMING POOL (SHALLOW ZONE) T26AL040-0004	REGULATORY STANDARD	DETECTION LIMIT
pH[c]	-	ELECTROMETRIC METHOD (AT SITE) SM: PART 4500-H^+ B AND 1060 B	8.4 (28.0°C)	7.2-8.4	-
RESIDUAL CHLORINE[c]	mg/L Cl_2	MODIFIED DPD COLOURIMETRIC METHOD (AT SITE)	0.8	-	0.1
MICROBIOLOGY					
TOTAL COLIFORMS[b]	MPN/100 mL	MULTIPLE-TUBE FERMENTATION TECHNIQUE (SM: PART 9221 B AND C)	1.1	< 10	1.1
FAECAL COLIFORM BACTERIA[c]	/100 mL	PRESENCE-ABSENCE (P-A) COLIFORM TEST (SM: PART 9221 D AND E)	NOT DETECTED	NOT DETECTED	-
E. coli[b]	/100 mL	FLUOROGENIC SUBSTRATE TEST (SM: PART 9221 D AND F)	NOT DETECTED	NOT DETECTED	-
Pseudomonas aeruginosa[c]	/100 mL	MEMBRANE FILTER TECHNIQUE FOR PSEUDOMONAS AERUGINOSA (SM: PART 9213 E)	DETECTED	NOT DETECTED	-
SAMPLE CONDITION					
WATER'S COLOUR/TURBID			COLOURLESS/CLEAR		
SEDIMENT			-		

[b] : ISO/IEC 17025 ACCREDITED BY DEPARTMENT OF SCIENCE SERVICE (DSS)
[c] : VERIFIED BY OWN LABORATORY QUALITY SYSTEM, BUT NOT IN SCOPE OF ACCREDITATION

SM : STANDARD METHODS FOR THE EXAMINATION OF WATER AND WASTEWATER, APHA, AWWA, WEF, 24 [th] EDITION, 2023.

REGULATORY STANDARD : RECOMMENDATIONS OF PUBLIC HEALTH COMMITTEE NO. 1/2550; CONTROL OF SWIMMING POOLS BUSINESSES OR OTHER SIMILAR BUSINESSES.

Chaweewan B.

(MISS CHAWEEWAN BOONLA)
LABORATORY SUPERVISOR

• PROHIBITED TO PARTIALLY COPY ANALYSIS REPORT PRIOR TO WRITTEN PERMISSION BY THE LABORATORY.
• THIS ANALYSIS REPORT APPROVES ONLY FOR THE SAMPLES AS RECEIVED.

1/1

- End of Analysis Report -

United Analyst and Engineering Consultant Co., Ltd.
3 Soi Udomsuk 41, Sukhumvit Road, Bangchak, Phrakhanong, Bangkok 10260
Tel.0 2763 2828 Fax 0 2763 2800 www.uaeconsultant.com E-mail: uae@uaeconsultant.com
ISO/IEC 17025
Accreditation No. 1349/65

ANALYSIS REPORT

CUSTOMER NAME	: IDEO MOBI SUKUMVIT 66		
ADDRESS	: 2552 SUKUMVIT ROAD BANG NA NUEA BANG NA BANGKOK 10260		
CONTACT INFORMATION	: TEL : 02 036 6696 e-mail : mobisukhumvit66@gmail.com		
SAMPLING SOURCE	:		
SAMPLE TYPE	: WATER SAMPLE FROM SWIMMING POOL	**RECEIVED DATE**	: MAY 21, 2026
SAMPLING DATE	: MAY 21, 2026	**ANALYTICAL DATE**	: MAY 21-24, 2026
SAMPLING TIME	: 08:55 HOUR	**ISSUE DATE**	: JUNE 4, 2026
SAMPLING METHOD *	: GRAB	**REPORT NO.**	: 2026-U045798
SAMPLING BY *	: MR ACHITA SAENGJAN	**WORK NO.**	: 2026-003066
ANALYZED BY	: MISS CHATTRAPORN RATCHANET	**ANALYSIS NO.**	: T26AL040-0004

PARAMETER	UNIT	METHOD OF ANALYSIS	RESULT SWIMMING POOL (SHALLOW ZONE) T26AL040-0004	REGULATORY STANDARD
MICROBIOLOGY				
Staphylococcus aureus	/100 mL	STANDARD METHODS FOR THE EXAMINATION OF WATER AND WASTEWATER. APHA, AWWA, WEF. 24th EDITION, 2023. PART 9213 B.	NOT DETECTED	-
SAMPLE CONDITION				
WATER'S COLOUR/TURBID			COLOURLESS/CLEAR	
SEDIMENT			-	

THE LABORATORY HAS BEEN ACCEPTED AS AN ACCREDITED LABORATORY COMPLYING WITH THE ISO/IEC 17025.

* : TEST METHOD ARE NOT COVERED COMPLYING WITH THE ISO/IEC 17025, VERIFIED BY OWN LABORATORY QUALITY SYSTEM.

REGULATORY STANDARD : RECOMMENDATIONS OF PUBLIC HEALTH COMMITTEE NO. 1/2550; CONTROL OF SWIMMING POOLS BUSINESSES OR OTHER SIMILAR BUSINESSES.

Chaweewan B.

(MISS CHAWEEWAN BOONLA)
LABORATORY SUPERVISOR

bsi ISO 9001 Quality Management Systems CERTIFIED · ISO 14001 Environmental Management CERTIFIED · ISO 45001 Occupational Health and Safety Management CERTIFIED

• PROHIBITED TO PARTIALLY COPY ANALYSIS REPORT PRIOR TO WRITTEN PERMISSION BY THE LABORATORY.
• THIS ANALYSIS REPORT APPROVES ONLY FOR THE SAMPLES AS RECEIVED.

1/1

- End of Analysis Report -

United Analyst and Engineering Consultant Co., Ltd.
3 Soi Udomsuk 41, Sukhumvit Road, Bangchak, Phrakhanong, Bangkok 10260
Tel.0 2763 2828 Fax 0 2763 2800 www.uaeconsultant.com E-mail: uae@uaeconsultant.com

TESTING
No.0063

ANALYSIS REPORT

CUSTOMER NAME : IDEO MOBI SUKUMVIT 66
ADDRESS : 2552 SUKUMVIT ROAD BANG NA NUEA BANG NA BANGKOK 10260
CONTACT INFORMATION : TEL : 02 036 6696 e-mail : mobisukhumvit66@gmail.com
SAMPLING SOURCE :
SAMPLE TYPE : WATER SAMPLE FROM SWIMMING POOL
SAMPLING DATE : MAY 21, 2026
SAMPLING TIME : 08:50 HOUR
SAMPLING METHOD [c] : GRAB
SAMPLING BY [c] : MR ACHITA SAENGJAN
ANALYZED BY : MISS CHATTRAPORN RATCHANET

RECEIVED DATE : MAY 21, 2026
ANALYTICAL DATE : MAY 21-26, 2026
ISSUE DATE : JUNE 4, 2026
REPORT NO. : 2026-U045799
WORK NO. : 2026-003066
ANALYSIS NO. : T26AL040-0005

PARAMETER	UNIT	METHOD OF ANALYSIS	RESULT SWIMMING POOL (DEEP ZONE) T26AL040-0005	REGULATORY STANDARD	DETECTION LIMIT
pH[c]	-	ELECTROMETRIC METHOD (AT SITE) SM: PART 4500-H+ B AND 1060 B	8.2 (27.5°C)	7.2-8.4	-
RESIDUAL CHLORINE[c]	mg/L Cl_2	MODIFIED DPD COLOURIMETRIC METHOD (AT SITE)	0.8	-	0.1
MICROBIOLOGY					
TOTAL COLIFORMS[b]	MPN/100 mL	MULTIPLE-TUBE FERMENTATION TECHNIQUE (SM: PART 9221B AND C)	1.1	< 10	1.1
FAECAL COLIFORM BACTERIA[c]	/100 mL	PRESENCE-ABSENCE (P-A) COLIFORM TEST (SM: PART 9221 D AND E)	DETECTED	NOT DETECTED	-
E. coli[b]	/100 mL	FLUOROGENIC SUBSTRATE TEST (SM: PART 9221 D AND F)	DETECTED	NOT DETECTED	-
Pseudomonas aeruginosa[c]	/100 mL	MEMBRANE FILTER TECHNIQUE FOR PSEUDOMONAS AERUGINOSA (SM: PART 9213 E)	DETECTED	NOT DETECTED	-
SAMPLE CONDITION					
WATER'S COLOUR/TURBID			COLOURLESS/CLEAR		
SEDIMENT			-		

[b] : ISO/IEC 17025 ACCREDITED BY DEPARTMENT OF SCIENCE SERVICE (DSS)
[c] : VERIFIED BY OWN LABORATORY QUALITY SYSTEM, BUT NOT IN SCOPE OF ACCREDITATION

SM : STANDARD METHODS FOR THE EXAMINATION OF WATER AND WASTEWATER, APHA, AWWA, WEF, 24 th EDITION, 2023.

REGULATORY STANDARD : RECOMMENDATIONS OF PUBLIC HEALTH COMMITTEE NO. 1/2550; CONTROL OF SWIMMING POOLS BUSINESSES OR OTHER SIMILAR BUSINESSES.

Chaweewan B.
(MISS CHAWEEWAN BOONLA)
LABORATORY SUPERVISOR

ISO 9001 Quality Management Systems CERTIFIED / ISO 14001 Environmental Management CERTIFIED / ISO 45001 Occupational Health and Safety Management CERTIFIED

- PROHIBITED TO PARTIALLY COPY ANALYSIS REPORT PRIOR TO WRITTEN PERMISSION BY THE LABORATORY.
- THIS ANALYSIS REPORT APPROVES ONLY FOR THE SAMPLES AS RECEIVED.

1/1

- End of Analysis Report -

UAE
United Analyst and Engineering Consultant Co., Ltd.
3 Soi Udomsuk 41, Sukhumvit Road, Bangchak, Phrakhanong, Bangkok 10260
Tel.0 2763 2828 Fax 0 2763 2800 www.uaeconsultant.com E-mail: uae@uaeconsultant.com
ISO/IEC 17025
Accreditation No. 1349/65

ANALYSIS REPORT

CUSTOMER NAME	: IDEO MOBI SUKUMVIT 66		
ADDRESS	: 2552 SUKUMVIT ROAD BANG NA NUEA BANG NA BANGKOK 10260		
CONTACT INFORMATION	: TEL : 02 036 6696 e-mail : mobisukhumvit66@gmail.com		
SAMPLING SOURCE	:		
SAMPLE TYPE	: WATER SAMPLE FROM SWIMMING POOL	**RECEIVED DATE**	: MAY 21, 2026
SAMPLING DATE	: MAY 21, 2026	**ANALYTICAL DATE**	: MAY 21-24, 2026
SAMPLING TIME	: 08:50 HOUR	**ISSUE DATE**	: JUNE 4, 2026
SAMPLING METHOD *	: GRAB	**REPORT NO.**	: 2026-U045800
SAMPLING BY *	: MR ACHITA SAENGJAN	**WORK NO.**	: 2026-003066
ANALYZED BY	: MISS CHATTRAPORN RATCHANET	**ANALYSIS NO.**	: T26AL040-0005

PARAMETER	UNIT	METHOD OF ANALYSIS	RESULT SWIMMING POOL (DEEP ZONE) T26AL040-0005	REGULATORY STANDARD
MICROBIOLOGY				
Staphylococcus aureus	/100 mL	STANDARD METHODS FOR THE EXAMINATION OF WATER AND WASTEWATER. APHA, AWWA, WEF. 24th EDITION, 2023. PART 9213 B.	NOT DETECTED	NOT DETECTED
SAMPLE CONDITION				
WATER'S COLOUR/TURBID			COLOURLESS/CLEAR	
SEDIMENT			-	

THE LABORATORY HAS BEEN ACCEPTED AS AN ACCREDITED LABORATORY COMPLYING WITH THE ISO/IEC 17025.

* : TEST METHOD ARE NOT COVERED COMPLYING WITH THE ISO/IEC 17025, VERIFIED BY OWN LABORATORY QUALITY SYSTEM.

REGULATORY STANDARD : RECOMMENDATIONS OF PUBLIC HEALTH COMMITTEE NO. 1/2550; CONTROL OF SWIMMING POOLS BUSINESSES OR OTHER SIMILAR BUSINESSES.

Chaweewan B.
(MISS CHAWEEWAN BOONLA)
LABORATORY SUPERVISOR

bsi ISO 9001 Quality Management Systems CERTIFIED | ISO 14001 Environmental Management CERTIFIED | ISO 45001 Occupational Health and Safety Management CERTIFIED

• PROHIBITED TO PARTIALLY COPY ANALYSIS REPORT PRIOR TO WRITTEN PERMISSION BY THE LABORATORY.
• THIS ANALYSIS REPORT APPROVES ONLY FOR THE SAMPLES AS RECEIVED.

1/1

- End of Analysis Report -

UAE UNITED ANALYST AND ENGINEERING CONSULTANT COMPANY LIMITED

United Analyst and Engineering Consultant Co., Ltd.
3 Soi Udomsuk 41, Sukhumvit Road, Bangchak, Phrakhanong, Bangkok 10260
Tel.0 2763 2828 Fax 0 2763 2800 www.uaeconsultant.com E-mail: uae@uaeconsultant.com

NSC-TISI-TIS 17025 TESTING 0207

LABORATORY ACCREDITATION BLA-DSS TESTING No. 0063

ANALYSIS REPORT

CUSTOMER NAME	: IDEO MOBI SUKUMVIT 66
ADDRESS	: 2552 SUKUMVIT ROAD BANG NA NUEA BANG NA BANGKOK 10260
CONTACT INFORMATION	: TEL : 02 036 6696 e-mail : mobisukhumvit66@gmail.com
SAMPLING SOURCE	: WASTEWATER TREATMENT PLANT OF IDEO MOBI SUKUMVIT 66

SAMPLE TYPE	: WASTEWATER	**RECEIVED DATE**	: JUNE 30, 2026
SAMPLING DATE	: JUNE 30, 2026	**ANALYTICAL DATE**	: JUNE 30-JULY 6, 2026
SAMPLING TIME	: 1/	**ISSUE DATE**	: JULY 8, 2026
SAMPLING METHOD	: GRAB	**REPORT NO.**	: 2026-U060750
SAMPLING BY	: MR ANUSART SUAYDEE	**WORK NO.**	: 2026-003066
ANALYZED BY	: MISS NAPAPORN KHUNNOKKHUM	**ANALYSIS NO.**	: T26AO832-0001 - T26AO832-0002

PARAMETER	UNIT	METHOD OF ANALYSIS	RESULT		REGULATORY STANDARD	DETECTION LIMIT	LIMIT OF QUANTITATION (LOQ)
			1 14:27 HOUR 1/ T26AO832-0001	2 14:35 HOUR 1/ T26AO832-0002			
pH[a]	-	ELECTROMETRIC METHOD (AT SITE) SM: PART 4500-H^+ B AND 1060 B	7.2 (36.1°C)	6.7 (36.3°C)	5.5-9.0	-	-
BIOCHEMICAL OXYGEN DEMAND[a]	mg/L	MEMBRANE ELECTRODE METHOD (SM: PART 5210 B AND PART 4500-O G)	90.2	30.8	≤ 20	-	2.0
TOTAL SUSPENDED SOLIDS[a]	mg/L	TOTAL SUSPENDED SOLIDS DRIED FROM 103 TO 105 °C (SM: PART 2540 D)	43.6	6.9	≤ 30	-	5.0
TOTAL DISSOLVED SOLIDS[b]	mg/L	TOTAL DISSOLVED SOLIDS DRIED AT 180 °C (SM: PART 2540 C)	380	386	≤ 1,000	-	25
SETTLEABLE SOLIDS[c]	mL/L	IMHOFF CONE (SM: PART 2540 F)	< 0.1	< 0.1	-	0.1	-
SULPHIDE[b]	mg/L	IODOMETRIC METHOD (SM: PART 4500-S^{2-} F)	< 0.50	< 0.50	≤ 1.0	-	0.50
TOTAL KJELDAHL NITROGEN[b]	mg/L	IN-HOUSE METHOD: UAE.TP.WAS.001 (KJELDAHL METHOD); SM: PART 4500-Norg C	33.6	9.8	≤ 35	1.5	5.0

ISO 9001:2015 CERTIFIED
ISO 14001:2015 CERTIFIED
ISO 45001:2018 CERTIFIED

- PROHIBITED TO PARTIALLY COPY ANALYSIS REPORT PRIOR TO WRITTEN PERMISSION BY THE LABORATORY.
- THIS ANALYSIS REPORT APPROVES ONLY FOR THE SAMPLES AS RECEIVED.

UAE United Analyst and Engineering Consultant Co., Ltd.
UNITED ANALYST AND ENGINEERING CONSULTANT COMPANY LIMITED
3 Soi Udomsuk 41, Sukhumvit Road, Bangchak, Phrakhanong, Bangkok 10260
Tel.0 2763 2828 Fax 0 2763 2800 www.uaeconsultant.com E-mail: uae@uaeconsultant.com
NSC-TISI-TIS 17025 TESTING 0207
LABORATORY ACCREDITATION BLA-DSS TESTING No. 0063

PARAMETER	UNIT	METHOD OF ANALYSIS	RESULT		REGULATORY STANDARD	DETECTION LIMIT	LIMIT OF QUANTITATION (LOQ)
			1 14:27 HOUR 1/ T26A0832-0001	2 14:35 HOUR 1/ T26A0832-0002			
OIL AND GREASE[a]	mg/L	LIQUID-LIQUID, PARTITION-GRAVIMETRIC METHOD (SM: PART 5520 B)	< 3	< 3	≤ 20	-	3
SAMPLE CONDITION							
WATER'S COLOUR/TURBID			YELLOW/TURBID	YELLOW/CLEAR			
SEDIMENT			BROWN	BROWN			

[a] : ISO/IEC 17025 ACCREDITED BY THAI INDUSTRIAL STANDARDS INSTITUTE (TISI)
[b] : ISO/IEC 17025 ACCREDITED BY DEPARTMENT OF SCIENCE SERVICE (DSS)
[c] : VERIFIED BY OWN LABORATORY QUALITY SYSTEM, BUT NOT IN SCOPE OF ACCREDITATION

SM : STANDARD METHODS FOR THE EXAMINATION OF WATER AND WASTEWATER, APHA, AWWA, WEF, 24 th EDITION, 2023.

RESULT 1 : INFLUENT

RESULT 2 : EFFLUENT

REGULATORY STANDARD : RANGE OR MAXIMUM PERMITTED VALUE FOR BUILDING EFFLUENT STANDARDS CLASS A, NOTIFICATION OF THE MINISTRY OF RESOURCES AND ENVIRONMENT, PUBLISHED IN THE ROYAL GOVERNMENT GAZETTE, VOL 141, PART 233 D, DATED AUGUST 27, 2024.

Wilailak Srisuk.
(MISS WILAILAK SRISUK)
LABORATORY SUPERVISOR

ISO 9001:2015 CERTIFIED
ISO 14001:2015 CERTIFIED
ISO 45001:2018 CERTIFIED

• PROHIBITED TO PARTIALLY COPY ANALYSIS REPORT PRIOR TO WRITTEN PERMISSION BY THE LABORATORY.
• THIS ANALYSIS REPORT APPROVES ONLY FOR THE SAMPLES AS RECEIVED.

2026-U060750

- End of Analysis Report -

UAE United Analyst and Engineering Consultant Co., Ltd.
UNITED ANALYST AND ENGINEERING CONSULTANT COMPANY LIMITED
3 Soi Udomsuk 41, Sukhumvit Road, Bangchak, Phrakhanong, Bangkok 10260
Tel.0 2763 2828 Fax 0 2763 2800 www.uaeconsultant.com E-mail: uae@uaeconsultant.com

NSC -TISI -TIS 17025 TESTING 0207

LABORATORY ACCREDITATION BLA-DSS TESTING No. 0063

ANALYSIS REPORT

CUSTOMER NAME	: IDEO MOBI SUKUMVIT 66
ADDRESS	: 2552 SUKUMVIT ROAD BANG NA NUEA BANG NA BANGKOK 10260
CONTACT INFORMATION	: TEL : 02 036 6696 e-mail : mobisukhumvit66@gmail.com
SAMPLING SOURCE	: WASTEWATER TREATMENT PLANT OF IDEO MOBI SUKUMVIT 66

SAMPLE TYPE	: EFFLUENT	**RECEIVED DATE**	: JUNE 30, 2026
SAMPLING DATE	: JUNE 30, 2026	**ANALYTICAL DATE**	: JUNE 30-JULY 6, 2026
SAMPLING TIME	: 14:40 HOUR	**ISSUE DATE**	: JULY 8, 2026
SAMPLING METHOD	: GRAB	**REPORT NO.**	: 2026-U060752
SAMPLING BY	: MR ANUSART SUAYDEE	**WORK NO.**	: 2026-003066
ANALYZED BY	: MISS NAPAPORN KHUNNOKKHUM	**ANALYSIS NO.**	: T26AO832-0003

PARAMETER	UNIT	METHOD OF ANALYSIS	RESULT บ่อหน่วงก่อนปล่อยออกจากโครงการ T26AO832-0003	REGULATORY STANDARD	DETECTION LIMIT	LIMIT OF QUANTITATION (LOQ)
pH[a]	-	ELECTROMETRIC METHOD (AT SITE) SM: PART 4500-H+ B AND 1060 B	7.1 (30.4°C)	5.5-9.0	-	-
BIOCHEMICAL OXYGEN DEMAND[a]	mg/L	MEMBRANE ELECTRODE METHOD (SM: PART 5210 B AND PART 4500-O G)	6.7	≤ 20	-	2.0
TOTAL SUSPENDED SOLIDS[a]	mg/L	TOTAL SUSPENDED SOLIDS DRIED FROM 103 TO 105 °C (SM: PART 2540 D)	20.4	≤ 30	-	5.0
TOTAL DISSOLVED SOLIDS[b]	mg/L	TOTAL DISSOLVED SOLIDS DRIED AT 180 °C (SM: PART 2540 C)	281	≤ 1,000	-	25
SETTLEABLE SOLIDS[c]	mL/L	IMHOFF CONE (SM: PART 2540 F)	< 0.1	-	0.1	-
SULPHIDE[b]	mg/L	IODOMETRIC METHOD (SM: PART 4500-S2- F)	< 0.50	≤ 1.0	-	0.50
TOTAL KJELDAHL NITROGEN[b]	mg/L	IN-HOUSE METHOD: UAE.TP.WAS.001 (KJELDAHL METHOD); SM: PART 4500-Norg C	< 5.0	≤ 35	1.5	5.0
OIL AND GREASE[b]	mg/L	LIQUID-LIQUID, PARTITION-GRAVIMETRIC METHOD (SM: PART 5520 B)	< 3	≤ 20	-	3
SAMPLE CONDITION						
WATER'S COLOUR/TURBID			YELLOW/CLEAR			
SEDIMENT			BROWN			

[a] : ISO/IEC 17025 ACCREDITED BY THAI INDUSTRIAL STANDARDS INSTITUTE (TISI)

[b] : ISO/IEC 17025 ACCREDITED BY DEPARTMENT OF SCIENCE SERVICE (DSS)

[c] : VERIFIED BY OWN LABORATORY QUALITY SYSTEM, BUT NOT IN SCOPE OF ACCREDITATION

SM : STANDARD METHODS FOR THE EXAMINATION OF WATER AND WASTEWATER, APHA, AWWA, WEF, 24 th EDITION, 2023.

REGULATORY STANDARD : RANGE OR MAXIMUM PERMITTED VALUE FOR BUILDING EFFLUENT STANDARDS CLASS A, NOTIFICATION OF THE MINISTRY OF RESOURCES AND ENVIRONMENT, PUBLISHED IN THE ROYAL GOVERNMENT GAZETTE, VOL 141, PART 233 D, DATED AUGUST 27, 2024.

Wilailak Srisuk.

(MISS WILAILAK SRISUK)
LABORATORY SUPERVISOR

ISO 9001:2015 CERTIFIED
ISO 14001:2015 CERTIFIED
ISO 45001:2018 CERTIFIED

• PROHIBITED TO PARTIALLY COPY ANALYSIS REPORT PRIOR TO WRITTEN PERMISSION BY THE LABORATORY.
• THIS ANALYSIS REPORT APPROVES ONLY FOR THE SAMPLES AS RECEIVED.

1/1

- End of Analysis Report -

UAE
UNITED ANALYST AND ENGINEERING CONSULTANT COMPANY LIMITED
United Analyst and Engineering Consultant Co., Ltd.
3 Soi Udomsuk 41, Sukhumvit Road, Bangchak, Phrakhanong, Bangkok 10260
Tel.0 2763 2828 Fax 0 2763 2800 www.uaeconsultant.com E-mail: uae@uaeconsultant.com

ilac-MRA

LABORATORY ACCREDITATION
TESTING
No.0063

ANALYSIS REPORT

CUSTOMER NAME	: IDEO MOBI SUKUMVIT 66
ADDRESS	: 2552 SUKUMVIT ROAD BANG NA NUEA BANG NA BANGKOK 10260
CONTACT INFORMATION	: TEL : 02 036 6696 e-mail : mobisukhumvit66@gmail.com
SAMPLING SOURCE	: -

SAMPLE TYPE	: WATER SAMPLE FROM SWIMMING POOL	**RECEIVED DATE**	: JUNE 30, 2026
SAMPLING DATE	: JUNE 30, 2026	**ANALYTICAL DATE**	: JUNE 30-JULY 7, 2026
SAMPLING TIME	: 14:10 HOUR	**ISSUE DATE**	: JULY 13, 2026
SAMPLING METHOD [c]	: GRAB, GRAB AND STERILE TECHNIQUE	**REPORT NO.**	: 2026-U062387
SAMPLING BY [c]	: MR ANUSART SUAYDEE	**WORK NO.**	: 2026-003066
ANALYZED BY	: MISS CHATTRAPORN RATCHANET	**ANALYSIS NO.**	: T26AO832-0004

PARAMETER	UNIT	METHOD OF ANALYSIS	RESULT SWIMMING POOL (SHALLOW ZONE) T26AO832-0004	REGULATORY STANDARD	DETECTION LIMIT	LIMIT OF QUANTITATION (LOQ)
pH[c]	-	ELECTROMETRIC METHOD (AT SITE) SM: PART 4500-H^+ B AND 1060 B	7.2 (28.4°C)	7.2-8.4	-	-
AMMONIA[c]	mg/L NH_3	PHENATE METHOD (SM: PART 4500-NH_3 F)	< 0.15	≤ 20	0.04	0.15
CALCIUM HARDNESS[c]	mg/L as $CaCO_3$	EDTA TITRIMETRIC METHOD (SM: PART 3500-Ca B)	119	250-600	1.0	4.0
CHLORIDE[c]	mg/L Cl^-	ARGENTOMETRIC METHOD (SM: 4500-Cl^- B)	1,057	≤ 600	0.5	2.0
COMBINED CHLORINE[c]	mg/L Cl_2	MODIFIED DPD COLOURIMETRIC METHOD (AT SITE)	0.8	0.5-1.0	0.1	-
CYANURIC ACID[c]	mg/L	TURBIDIMETRIC METHOD	63	30-60	1	5
NITRATE[c]	mg/L NO_3^-	CADMIUM REDUCTION METHOD (SM: PART 4500-NO_3^- E)	13.7	≤ 50	0.09	0.50
RESIDUAL CHLORINE[c]	mg/L Cl_2	MODIFIED DPD COLOURIMETRIC METHOD (AT SITE)	0.8	-	0.1	-
TOTAL ALKALINITY[c]	mg/L as $CaCO_3$	TITRATION METHOD (SM: PART 2320 B)	45.4	80-100	-	-
MICROBIOLOGY						
TOTAL COLIFORMS[b]	MPN/100 mL	MULTIPLE-TUBE FERMENTATION TECHNIQUE (SM: PART 9221 B AND C)	< 1.1	< 10	1.1	-
FAECAL COLIFORM BACTERIA[c]	/100 mL	PRESENCE-ABSENCE (P-A) COLIFORM TEST (SM: PART 9221 D AND E)	NOT DETECTED	NOT DETECTED	-	-
E. coli[b]	/100 mL	FLUOROGENIC SUBSTRATE TEST (SM: PART 9221 D AND F)	NOT DETECTED	NOT DETECTED	-	-

ISO 9001:2015 CERTIFIED
ISO 14001:2015 CERTIFIED
ISO 45001:2018 CERTIFIED

• PROHIBITED TO PARTIALLY COPY ANALYSIS REPORT PRIOR TO WRITTEN PERMISSION BY THE LABORATORY.
• THIS ANALYSIS REPORT APPROVES ONLY FOR THE SAMPLES AS RECEIVED.

UAE
UNITED ANALYST AND ENGINEERING CONSULTANT COMPANY LIMITED
United Analyst and Engineering Consultant Co., Ltd.
3 Soi Udomsuk 41, Sukhumvit Road, Bangchak, Phrakhanong, Bangkok 10260
Tel.0 2763 2828 Fax 0 2763 2800 www.uaeconsultant.com E-mail: uae@uaeconsultant.com

ilac-MRA
LABORATORY ACCREDITATION BLA-DSS
TESTING
No.0063

PARAMETER	UNIT	METHOD OF ANALYSIS	RESULT SWIMMING POOL (SHALLOW ZONE) T26A0832-0004	REGULATORY STANDARD	DETECTION LIMIT	LIMIT OF QUANTITATION (LOQ)
Pseudomonas aeruginosa[b]	/100 mL	MEMBRANE FILTER TECHNIQUE FOR PSEUDOMONAS AERUGINOSA (SM: PART 9213 E)	NOT DETECTED	NOT DETECTED	-	-
SAMPLE CONDITION						
WATER'S COLOUR/TURBID			COLOURLESS/CLEAR			
SEDIMENT			-			

[b] : ISO/IEC 17025 ACCREDITED BY DEPARTMENT OF SCIENCE SERVICE (DSS)

[c] : VERIFIED BY OWN LABORATORY QUALITY SYSTEM, BUT NOT IN SCOPE OF ACCREDITATION

SM : STANDARD METHODS FOR THE EXAMINATION OF WATER AND WASTEWATER, APHA, AWWA, WEF, 24 th EDITION, 2023.

REGULATORY STANDARD : RECOMMENDATIONS OF PUBLIC HEALTH COMMITTEE NO. 1/2550; CONTROL OF SWIMMING POOLS BUSINESSES OR OTHER SIMILAR BUSINESSES.

Chaweewan B.

(MISS CHAWEEWAN BOONLA)
LABORATORY SUPERVISOR

ISO 9001:2015 CERTIFIED
ISO 14001:2015 CERTIFIED
ISO 45001:2018 CERTIFIED

- PROHIBITED TO PARTIALLY COPY ANALYSIS REPORT PRIOR TO WRITTEN PERMISSION BY THE LABORATORY.
- THIS ANALYSIS REPORT APPROVES ONLY FOR THE SAMPLES AS RECEIVED.

2/2

2026-U062387

- End of Analysis Report -

United Analyst and Engineering Consultant Co., Ltd.
3 Soi Udomsuk 41, Sukhumvit Road, Bangchak, Phrakhanong, Bangkok 10260
Tel.0 2763 2828 Fax 0 2763 2800 www.uaeconsultant.com E-mail: uae@uaeconsultant.com

ISO/IEC 17025
Accreditation No. 1349/65

ANALYSIS REPORT

CUSTOMER NAME	: IDEO MOBI SUKUMVIT 66		
ADDRESS	: 2552 SUKUMVIT ROAD BANG NA NUEA BANG NA BANGKOK 10260		
CONTACT INFORMATION	: TEL : 02 036 6696 e-mail : mobisukhumvit66@gmail.com		
SAMPLING SOURCE	: -		
SAMPLE TYPE	: WATER SAMPLE FROM SWIMMING POOL	**RECEIVED DATE**	: JUNE 30, 2026
SAMPLING DATE	: JUNE 30, 2026	**ANALYTICAL DATE**	: JUNE 30-JULY 7, 2026
SAMPLING TIME	: 14:10 HOUR	**ISSUE DATE**	: JULY 13, 2026
SAMPLING METHOD *	: GRAB AND STERILE TECHNIQUE	**REPORT NO.**	: 2026-U062388
SAMPLING BY *	: MR ANUSART SUAYDEE	**WORK NO.**	: 2026-003066
ANALYZED BY	: MISS CHATTRAPORN RATCHANET	**ANALYSIS NO.**	: T26A0832-0004

PARAMETER	UNIT	METHOD OF ANALYSIS	RESULT SWIMMING POOL (SHALLOW ZONE) T26A0832-0004	REGULATORY STANDARD
MICROBIOLOGY				
Staphylococcus aureus	/100 mL	STANDARD METHODS FOR THE EXAMINATION OF WATER AND WASTEWATER. APHA, AWWA, WEF. 24th EDITION, 2023. PART 9213 B.	NOT DETECTED	NOT DETECTED
SAMPLE CONDITION				
WATER'S COLOUR/TURBID			COLOURLESS/CLEAR	
SEDIMENT			-	

THE LABORATORY HAS BEEN ACCEPTED AS AN ACCREDITED LABORATORY COMPLYING WITH THE ISO/IEC 17025.

* : TEST METHOD ARE NOT COVERED COMPLYING WITH THE ISO/IEC 17025, VERIFIED BY OWN LABORATORY QUALITY SYSTEM.

REGULATORY STANDARD : RECOMMENDATIONS OF PUBLIC HEALTH COMMITTEE NO. 1/2550; CONTROL OF SWIMMING POOLS BUSINESSES OR OTHER SIMILAR BUSINESSES.

(MISS CHAWEEWAN BOONLA)
LABORATORY SUPERVISOR

ISO 9001:2015 CERTIFIED
ISO 14001:2015 CERTIFIED
ISO 45001:2018 CERTIFIED

• PROHIBITED TO PARTIALLY COPY ANALYSIS REPORT PRIOR TO WRITTEN PERMISSION BY THE LABORATORY.
• THIS ANALYSIS REPORT APPROVES ONLY FOR THE SAMPLES AS RECEIVED.

1/1

- End of Analysis Report -

United Analyst and Engineering Consultant Co., Ltd.
3 Soi Udomsuk 41, Sukhumvit Road, Bangchak, Phrakhanong, Bangkok 10260
Tel.0 2763 2828 Fax 0 2763 2800 www.uaeconsultant.com E-mail: uae@uaeconsultant.com

TESTING No.0063

ANALYSIS REPORT

CUSTOMER NAME : IDEO MOBI SUKUMVIT 66
ADDRESS : 2552 SUKUMVIT ROAD BANG NA NUEA BANG NA BANGKOK 10260
CONTACT INFORMATION : TEL : 02 036 6696 e-mail : mobisukhumvit66@gmail.com
SAMPLING SOURCE : -
SAMPLE TYPE : WATER SAMPLE FROM SWIMMING POOL
SAMPLING DATE : JUNE 30, 2026
SAMPLING TIME : 14:15 HOUR
SAMPLING METHOD [c] : GRAB, GRAB AND STERILE TECHNIQUE
SAMPLING BY [c] : MR ANUSART SUAYDEE
ANALYZED BY : MISS CHATTRAPORN RATCHANET

RECEIVED DATE : JUNE 30, 2026
ANALYTICAL DATE : JUNE 30-JULY 7, 2026
ISSUE DATE : JULY 13, 2026
REPORT NO. : 2026-U062389
WORK NO. : 2026-003066
ANALYSIS NO. : T26AO832-0005

PARAMETER	UNIT	METHOD OF ANALYSIS	RESULT SWIMMING POOL (DEEP ZONE) T26AO832-0005	REGULATORY STANDARD	DETECTION LIMIT	LIMIT OF QUANTITATION (LOQ)
pH[c]	-	ELECTROMETRIC METHOD (AT SITE) SM: PART 4500-H^+ B AND 1060 B	7.2 (28.6°C)	7.2-8.4	-	-
AMMONIA[c]	mg/L NH_3	PHENATE METHOD (SM: PART 4500-NH_3 F)	ND	≤ 20	0.04	0.15
CALCIUM HARDNESS[c]	mg/L as $CaCO_3$	EDTA TITRIMETRIC METHOD (SM: PART 3500-Ca B)	117	250-600	1.0	4.0
CHLORIDE[c]	mg/L Cl^-	ARGENTOMETRIC METHOD (SM: 4500-Cl^- B)	988	≤ 600	0.5	2.0
COMBINED CHLORINE[c]	mg/L Cl_2	MODIFIED DPD COLOURIMETRIC METHOD (AT SITE)	0.8	0.5-1.0	0.1	-
CYANURIC ACID[c]	mg/L	TURBIDIMETRIC METHOD	63	30-60	1	5
NITRATE[c]	mg/L NO_3^-	CADMIUM REDUCTION METHOD (SM: PART 4500-NO_3^- E)	14.1	≤ 50	0.09	0.50
RESIDUAL CHLORINE[c]	mg/L Cl_2	MODIFIED DPD COLOURIMETRIC METHOD (AT SITE)	0.8	-	0.1	-
TOTAL ALKALINITY[c]	mg/L as $CaCO_3$	TITRATION METHOD (SM: PART 2320 B)	43.2	80-100	-	-
MICROBIOLOGY						
TOTAL COLIFORMS[b]	MPN/100 mL	MULTIPLE-TUBE FERMENTATION TECHNIQUE (SM: PART 9221 B AND C)	< 1.1	< 10	1.1	-
FAECAL COLIFORM BACTERIA[c]	/100 mL	PRESENCE-ABSENCE (P-A) COLIFORM TEST (SM: PART 9221 D AND E)	NOT DETECTED	NOT DETECTED	-	-
E. coli[b]	/100 mL	FLUOROGENIC SUBSTRATE TEST (SM: PART 9221 D AND F)	NOT DETECTED	NOT DETECTED	-	-

ISO 9001:2015 CERTIFIED
ISO 14001:2015 CERTIFIED
ISO 45001:2018 CERTIFIED

• PROHIBITED TO PARTIALLY COPY ANALYSIS REPORT PRIOR TO WRITTEN PERMISSION BY THE LABORATORY.
• THIS ANALYSIS REPORT APPROVES ONLY FOR THE SAMPLES AS RECEIVED.

United Analyst and Engineering Consultant Co., Ltd.
3 Soi Udomsuk 41, Sukhumvit Road, Bangchak, Phrakhanong, Bangkok 10260
Tel.0 2763 2828 Fax 0 2763 2800 www.uaeconsultant.com E-mail: uae@uaeconsultant.com

TESTING No.0063

PARAMETER	UNIT	METHOD OF ANALYSIS	RESULT SWIMMING POOL (DEEP ZONE) T26A0832-0005	REGULATORY STANDARD	DETECTION LIMIT	LIMIT OF QUANTITATION (LOQ)
Pseudomonas aeruginosa[b]	/100 mL	MEMBRANE FILTER TECHNIQUE FOR PSEUDOMONAS AERUGINOSA (SM: PART 9213 E)	NOT DETECTED	NOT DETECTED	-	-
SAMPLE CONDITION						
WATER'S COLOUR/TURBID			COLOURLESS/CLEAR			
SEDIMENT			-			

[b] : ISO/IEC 17025 ACCREDITED BY DEPARTMENT OF SCIENCE SERVICE (DSS)

[c] : VERIFIED BY OWN LABORATORY QUALITY SYSTEM, BUT NOT IN SCOPE OF ACCREDITATION

SM : STANDARD METHODS FOR THE EXAMINATION OF WATER AND WASTEWATER, APHA, AWWA, WEF, 24th EDITION, 2023.

REGULATORY STANDARD : RECOMMENDATIONS OF PUBLIC HEALTH COMMITTEE NO. 1/2550; CONTROL OF SWIMMING POOLS BUSINESSES OR OTHER SIMILAR BUSINESSES.

Chaweewan B.

(MISS CHAWEEWAN BOONLA)
LABORATORY SUPERVISOR

ISO 9001:2015 CERTIFIED
ISO 14001:2015 CERTIFIED
ISO 45001:2018 CERTIFIED

- **PROHIBITED TO PARTIALLY COPY ANALYSIS REPORT PRIOR TO WRITTEN PERMISSION BY THE LABORATORY.**
- **THIS ANALYSIS REPORT APPROVES ONLY FOR THE SAMPLES AS RECEIVED.**

2/2

2026-U062389

- End of Analysis Report -

UAE
UNITED ANALYST AND ENGINEERING CONSULTANT COMPANY LIMITED
United Analyst and Engineering Consultant Co., Ltd.
3 Soi Udomsuk 41, Sukhumvit Road, Bangchak, Phrakhanong, Bangkok 10260
Tel.0 2763 2828 Fax 0 2763 2800 www.uaeconsultant.com E-mail: uae@uaeconsultant.com

ilac-MRA
DMSc
ISO/IEC 17025
Accreditation No. 1349/65

ANALYSIS REPORT

CUSTOMER NAME	: IDEO MOBI SUKUMVIT 66		
ADDRESS	: 2552 SUKUMVIT ROAD BANG NA NUEA BANG NA BANGKOK 10260		
CONTACT INFORMATION	: TEL : 02 036 6696 e-mail : mobisukhumvit66@gmail.com		
SAMPLING SOURCE	: -		
SAMPLE TYPE	: WATER SAMPLE FROM SWIMMING POOL	**RECEIVED DATE**	: JUNE 30, 2026
SAMPLING DATE	: JUNE 30, 2026	**ANALYTICAL DATE**	: JUNE 30-JULY 7, 2026
SAMPLING TIME	: 14:15 HOUR	**ISSUE DATE**	: JULY 13, 2026
SAMPLING METHOD *	: GRAB AND STERILE TECHNIQUE	**REPORT NO.**	: 2026-U062390
SAMPLING BY *	: MR ANUSART SUAYDEE	**WORK NO.**	: 2026-003066
ANALYZED BY	: MISS CHATTRAPORN RATCHANET	**ANALYSIS NO.**	: T26AO832-0005

PARAMETER	UNIT	METHOD OF ANALYSIS	RESULT SWIMMING POOL (DEEP ZONE) T26AO832-0005	REGULATORY STANDARD
MICROBIOLOGY				
Staphylococcus aureus	/100 mL	STANDARD METHODS FOR THE EXAMINATION OF WATER AND WASTEWATER. APHA, AWWA, WEF. 24th EDITION, 2023. PART 9213 B.	NOT DETECTED	NOT DETECTED
SAMPLE CONDITION				
WATER'S COLOUR/TURBID			COLOURLESS/CLEAR	
SEDIMENT			-	

THE LABORATORY HAS BEEN ACCEPTED AS AN ACCREDITED LABORATORY COMPLYING WITH THE ISO/IEC 17025.

* : TEST METHOD ARE NOT COVERED COMPLYING WITH THE ISO/IEC 17025, VERIFIED BY OWN LABORATORY QUALITY SYSTEM.

REGULATORY STANDARD : RECOMMENDATIONS OF PUBLIC HEALTH COMMITTEE NO. 1/2550; CONTROL OF SWIMMING POOLS BUSINESSES OR OTHER SIMILAR BUSINESSES.

Chaweewan B.

(MISS CHAWEEWAN BOONLA)
LABORATORY SUPERVISOR

ISO 9001:2015 CERTIFIED
ISO 14001:2015 CERTIFIED
ISO 45001:2018 CERTIFIED

- PROHIBITED TO PARTIALLY COPY ANALYSIS REPORT PRIOR TO WRITTEN PERMISSION BY THE LABORATORY.
- THIS ANALYSIS REPORT APPROVES ONLY FOR THE SAMPLES AS RECEIVED.

1/1

- End of Analysis Report -

UAE
UNITED ANALYST AND ENGINEERING CONSULTANT COMPANY LIMITED
United Analyst and Engineering Consultant Co., Ltd.
3 Soi Udomsuk 41, Sukhumvit Road, Bangchak, Phrakhanong, Bangkok 10260
Tel.0 2763 2828 Fax 0 2763 2800 www.uaeconsultant.com E-mail: uae@uaeconsultant.com

NSC-TISI-TIS 17025 TESTING 0207

LABORATORY ACCREDITATION BLA-DSS TESTING No. 0063

ANALYSIS REPORT

CUSTOMER NAME	: IDEO MOBI SUKUMVIT 66		
ADDRESS	: 2552 SUKUMVIT ROAD BANG NA NUEA BANG NA BANGKOK 10260		
CONTACT INFORMATION	: TEL : 02 036 6696 e-mail : mobisukhumvit66@gmail.com		
SAMPLING SOURCE	: -		
SAMPLE TYPE	: WATER SUPPLY	**RECEIVED DATE**	: JUNE 30, 2026
SAMPLING DATE	: JUNE 30, 2026	**ANALYTICAL DATE**	: JUNE 30-JULY 13, 2026
SAMPLING TIME	: 14:25 HOUR	**ISSUE DATE**	: JULY 13, 2026
SAMPLING METHOD [c]	: GRAB AND STERILE TECHNIQUE	**REPORT NO.**	: 2026-U062399
SAMPLING BY [c]	: MR ANUSART SUAYDEE	**WORK NO.**	: 2026-003066
ANALYZED BY	: MISS SAMITTHA LACHIT	**ANALYSIS NO.**	: T26AO832-0006

PARAMETER	UNIT	METHOD OF ANALYSIS	RESULT ก๊อกน้ำส่วนกลาง T26AO832-0006	REGULATORY STANDARD	DETECTION LIMIT	LIMIT OF QUANTITATION (LOQ)
pH[c]	-	ELECTROMETRIC METHOD (SM: PART 4500 -H+ B)	7.6 (25°C)	6.5-8.5	-	-
TURBIDITY[c]	NTU	NEPHELOMETRIC METHOD (SM: PART 2130 B)	< 0.5	≤ 5	-	0.5
APPARENT COLOUR[c]	Pt-Co	SINGLE-WAVELENGTH METHOD (PROPOSED); (SM: PART 2120 C)	< 5.00	≤ 15	1.00	5.00
ODOUR[c]	-	OBSERVATION METHOD	NONE	-	-	-
TOTAL DISSOLVED SOLIDS[b]	mg/L	TOTAL DISSOLVED SOLIDS DRIED AT 180 °C (SM: PART 2540 C)	197	≤ 500	-	25
TOTAL HARDNESS[a]	mg/L as $CaCO_3$	EDTA TITRIMETRIC METHOD (SM: PART 2340 C)	103	≤ 300	1.0	4.0
CHLORIDE[a]	mg/L Cl^-	ARGENTOMETRIC METHOD (SM: 4500-Cl^- B)	29.4	≤ 250	0.5	2.0
CYANIDE[b]	mg/L CN^-	ISO 14403-2: 2012	ND	-	0.001	0.005
FLUORIDE[a]	mg/L F^-	SPADNS METHOD (SM: PART 4500-F^- D)	0.36	≤ 0.7	0.02	0.08
HYDROGEN SULPHIDE[c]	mg/L H_2S	METHYLENE BLUE METHOD(SM: PART 4500 -S^{2-} D)	< 0.06	-	-	0.06
NITRATE[c]	mg/L NO_3^-	CADMIUM REDUCTION METHOD (SM: PART 4500-NO_3^- E)	3.37	≤ 50	0.09	0.50
NITRITE[c]	mg/L NO_2^-	NED COLOURIMETRIC METHOD (SM: PART 4500-NO_2^- B)	ND	≤ 3	0.07	0.35
SULPHATE[a]	mg/L SO_4^{2-}	TURBIDIMETRIC METHOD (SM: PART 4500 -SO_4^{2-} E)	40.6	≤ 250	1.0	4.0
FREE RESIDUAL CHLORINE[c]	mg/L Cl_2	MODIFIED DPD COLOURIMETRIC METHOD (AT SITE)	0.2	0.2-0.5	0.1	-
METALS						
ALUMINUM[c]	mg/L Al	INDUCTIVELY COUPLED PLASMA (ICP) METHOD (SM: PART 3120 B)	0.080	-	0.005	-
ARSENIC[c]	mg/L As	HYDRIDE GENERATION AAS METHOD (SM: PART 3114 C)	0.0005	≤ 0.01	0.0003	-
CADMIUM[c]	mg/L Cd	INDUCTIVELY COUPLED PLASMA (ICP) METHOD (SM: PART 3120 B)	ND	≤ 0.003	0.001	-
CHROMIUM[c]	mg/L Cr	INDUCTIVELY COUPLED PLASMA (ICP) METHOD (SM: PART 3120 B)	ND	≤ 0.05	0.001	-
COPPER[c]	mg/L Cu	INDUCTIVELY COUPLED PLASMA (ICP) METHOD (SM: PART 3120 B)	0.001	≤ 1	0.001	-
IRON[c]	mg/L Fe	INDUCTIVELY COUPLED PLASMA (ICP) METHOD (SM: PART 3120 B)	0.011	≤ 0.3	0.002	-
LEAD[c]	mg/L Pb	INDUCTIVELY COUPLED PLASMA (ICP) METHOD (SM: PART 3120 B)	0.004	≤ 0.01	0.002	-
MANGANESE[c]	mg/L Mn	INDUCTIVELY COUPLED PLASMA (ICP) METHOD (SM: PART 3120 B)	0.001	≤ 0.3	0.001	-
MERCURY[c]	mg/L Hg	IN-HOUSE METHOD: UAE.TP.HEM.002 BASED ON SM: PART 3112 B	ND	≤ 0.001	0.0001	-

ISO 9001:2015 CERTIFIED
ISO 14001:2015 CERTIFIED
ISO 45001:2018 CERTIFIED

• PROHIBITED TO PARTIALLY COPY ANALYSIS REPORT PRIOR TO WRITTEN PERMISSION BY THE LABORATORY.
• THIS ANALYSIS REPORT APPROVES ONLY FOR THE SAMPLES AS RECEIVED.

United Analyst and Engineering Consultant Co., Ltd.
UNITED ANALYST AND ENGINEERING CONSULTANT COMPANY LIMITED
3 Soi Udomsuk 41, Sukhumvit Road, Bangchak, Phrakhanong, Bangkok 10260
Tel.0 2763 2828 Fax 0 2763 2800 www.uaeconsultant.com E-mail: uae@uaeconsultant.com

NSC - TISI - TIS 17025 TESTING 0207

LABORATORY ACCREDITATION BLA-DSS TESTING No. 0063

PARAMETER	UNIT	METHOD OF ANALYSIS	RESULT ก๊อกน้ำส่วนกลาง T26AO832-0006	REGULATORY STANDARD	DETECTION LIMIT	LIMIT OF QUANTITATION (LOQ)
SELENIUM[c]	mg/L Se	HYDRIDE GENERATION AAS METHOD (SM: PART 3114 C)	ND	-	0.0005	-
SODIUM[c]	mg/L Na	INDUCTIVELY COUPLED PLASMA (ICP) METHOD (SM: PART 3120 B)	20.4	-	0.005	-
ZINC[c]	mg/L Zn	INDUCTIVELY COUPLED PLASMA (ICP) METHOD (SM: PART 3120 B)	0.202	≤ 3	0.001	-
MICROBIOLOGY						
TOTAL COLIFORM BACTERIA[b]	/100 mL	PRESENCE-ABSENCE (P-A) COLIFORM TEST (SM: PART 9221 D)	NOT DETECTED	NOT DETECTED	-	-
E. coli[b]	/100 mL	FLUOROGENIC SUBSTRATE TEST (SM: PART 9221 D AND F)	NOT DETECTED	NOT DETECTED	-	-
Acanthamoeba (SC)	-	CULTURE	DETECTED	-	-	-
SAMPLE CONDITION						
WATER'S COLOUR/TURBID			COLOURLESS/CLEAR			
SEDIMENT			-			

[a] : ISO/IEC 17025 ACCREDITED BY THAI INDUSTRIAL STANDARDS INSTITUTE (TISI)

[b] : ISO/IEC 17025 ACCREDITED BY DEPARTMENT OF SCIENCE SERVICE (DSS)

[c] : VERIFIED BY OWN LABORATORY QUALITY SYSTEM, BUT NOT IN SCOPE OF ACCREDITATION

SM : STANDARD METHODS FOR THE EXAMINATION OF WATER AND WASTEWATER, APHA, AWWA, WEF, 24 th EDITION, 2023.

REGULATORY STANDARD : DRINKING WATER STANDARDS, ISSUED UNDER THE DEPARTMENT OF HEALTH B.E. 2563 (2020).

ND : NOT DETECTED.

SC : THE TEST WAS SUBCONTRACTED TO THE ANOTHER LABORATORY.

(MR BHUCHONK PANICHLERTUMPI)
LABORATORY SUPERVISOR

ISO 9001:2015 CERTIFIED
ISO 14001:2015 CERTIFIED
ISO 45001:2018 CERTIFIED

- PROHIBITED TO PARTIALLY COPY ANALYSIS REPORT PRIOR TO WRITTEN PERMISSION BY THE LABORATORY.
- THIS ANALYSIS REPORT APPROVES ONLY FOR THE SAMPLES AS RECEIVED.

2/2 2026-U062399

- End of Analysis Report -

ภาคผนวกที่ 12
หนังสืออนุญาตขึ้นทะเบียนห้องปฏิบัติการวิเคราะห์เอกชน

บริษัท สเปเชี่ยล แล็บ เอ็นไว แอนด์ คอนซัลแตนท์ จำกัด

หนังสือรับรองการขึ้นทะเบียน

ผู้ควบคุมระบบบำบัดมลพิษ ประเภทบุคคล

กรมโรงงานอุตสาหกรรมอนุญาตให้ นายมะปาริ อาแวกือจิ

เป็นผู้ควบคุมระบบบำบัดมลพิษ ประเภทบุคคล เลขทะเบียน **100-51-00715**

ประเภทการควบคุมที่อนุญาต ☑ มลพิษน้ำ ☐ มลพิษอากาศ ☐ มลพิษกากอุตสาหกรรม

วันที่อนุญาต 21 มกราคม 2567 วันที่หมดอายุ 21 มกราคม 2570

ทั้งนี้ ท่านสามารถเป็นผู้ควบคุมระบบบำบัดดังกล่าวข้างต้นได้ไม่เกิน 5 โรงงาน

ออกโดยกรมโรงงานอุตสาหกรรม

นางสาวปัทมวรรณ คุณประเสริฐ

ผู้อำนวยการกองส่งเสริมเทคโนโลยีสิ่งแวดล้อมโรงงาน

ปฏิบัติราชการแทนอธิบดีกรมโรงงานอุตสาหกรรม

หนังสือรับรองการขึ้นทะเบียนฉบับนี้ ออกให้ทางระบบอิเล็กทรอนิกส์
พิมพ์วันที่ 25/12/2023 9:44:15AM

กรมโรงงานอุตสาหกรรม DEPARTMENT OF INDUSTRIAL WORKS

กรมโรงงานอุตสาหกรรม กระทรวงอุตสาหกรรม
DEPARTMENT OF INDUSTRIAL WORKS, MINISTRY OF INDUSTRY
โทรศัพท์ 02 430 6315 โทรสาร 02 430 6315 ต่อ 2499 http://www.diw.go.th

แบบ กมข./สมอ.๒
Form NSC/TISI 2

ใบรับรองเลขที่ 23-LB0118
(Certificate No.)

ใบรับรองระบบงาน
(Certificate of Accreditation)

อาศัยอำนาจตามความในพระราชบัญญัติการมาตรฐานแห่งชาติ พ.ศ. ๒๕๕๑
(By Virtue of National Standardization Act B.E. 2551 (2008))

เลขาธิการสำนักงานมาตรฐานผลิตภัณฑ์อุตสาหกรรม
(Secretary-General, Thai Industrial Standards Institute)

ออกใบรับรองฉบับนี้ให้
(Issues this certificate to)

บริษัท สเปเชี่ยล แล็บ เอ็นไว แอนด์ คอนซัลแตนท์ จำกัด
(Special Lab Envi and Consultant Co.,Ltd.)

ตั้งอยู่เลขที่
(Address)

๔๗/๙๑-๙๓ หมู่ที่ ๓ ตำบลท่าอิฐ อำเภอปากเกร็ด จังหวัดนนทบุรี
47/91-93 Moo 3, Tha It, Pak Kret, Nonthaburi

ได้รับการรับรองความสามารถ
(Certificate of competence)

ตามมาตรฐานเลขที่ มอก. ๑๗๐๒๕ - ๒๕๖๑
(Standard No. TIS 17025-2561 (2018) (ISO/IEC 17025: 2017))

ข้อกำหนดทั่วไปว่าด้วยความสามารถของ ห้องปฏิบัติการทดสอบและห้องปฏิบัติการสอบเทียบ
General requirements for the competence of testing and calibration laboratories

หมายเลขการรับรองที่ ทดสอบ ๐๖๓๙
(Accreditation No. Testing 0639)

โดยมีรายละเอียดสาขาและขอบข่ายที่ได้ใบรับรอง แสดงไว้ใน QR CODE และ www.tisi.go.th
(Details of the scheme and scope of the certificate are shown in QR CODE and www.tisi.go.th)

ออกให้ ณ วันที่ ๑๖ กุมภาพันธ์ พ.ศ. ๒๕๖๖
(Issue date : 16 February B.E. 2566 (2023))

(นายเอกนิติ รมยานนท์)
รองเลขาธิการสำนักงานมาตรฐานผลิตภัณฑ์อุตสาหกรรม
ปฏิบัติราชการแทน
เลขาธิการสำนักงานมาตรฐานผลิตภัณฑ์อุตสาหกรรม

Signed by สำนักงานมาตรฐานผลิตภัณฑ์อุตสาหกรรม (สมอ.) -
Thai Industrial Standards Institute (TISI)
Date: 2023-02-16T13:24:24.601+07:00
0883aa94

กระทรวงอุตสาหกรรม สำนักงานมาตรฐานผลิตภัณฑ์อุตสาหกรรม
(Ministry of Industry Thailand, Thai Industrial Standards Institute)

ที่ อก ๐๓๑๐(๑)/ ๑๖๓๒๓

กรมโรงงานอุตสาหกรรม
ถนนพระรามที่ ๖ แขวงทุ่งพญาไท
เขตราชเทวี กรุงเทพฯ ๑๐๔๐๐

๒๓ พฤศจิกายน ๒๕๖๖

เรื่อง เปลี่ยนแปลงบุคลากรของห้องปฏิบัติการวิเคราะห์

เรียน กรรมการผู้จัดการ บริษัท สเปเชี่ยล แล็บ เอ็นไว แอนด์ คอนซัลแตนท์ จำกัด

อ้างถึง คำขอขึ้นทะเบียน/ต่ออายุ/เปลี่ยนแปลงบุคลากร และชนิดสารมลพิษของห้องปฏิบัติการวิเคราะห์เอกชน ลงวันที่ ๙ พฤศจิกายน ๒๕๖๖

ตามหนังสือที่อ้างถึง บริษัท สเปเชี่ยล แล็บ เอ็นไว แอนด์ คอนซัลแตนท์ จำกัด ห้องปฏิบัติการวิเคราะห์เอกชน เลขทะเบียน ว-๑๓๓ สถานที่ตั้งเลขที่ ๔๗/๙๑-๙๓ หมู่ที่ ๓ ตำบลท่าอิฐ อำเภอปากเกร็ด จังหวัดนนทบุรี ขอเปลี่ยนแปลงบุคลากรของห้องปฏิบัติการวิเคราะห์ ความละเอียดแจ้งแล้ว นั้น

กรมโรงงานอุตสาหกรรมพิจารณาแล้ว มีความเห็นดังนี้

๑. ให้ยกเลิกเจ้าหน้าที่ประจำห้องปฏิบัติการวิเคราะห์ จำนวน ๑ ราย
นางสาวอัศวาณี ยูโซะ ทะเบียนเลขที่ ว-๑๓๓-จ-๙๑๔๖

๒. ให้เพิ่มผู้ควบคุมดูแลห้องปฏิบัติการวิเคราะห์ จำนวน ๑ ราย
นางสาวอัศวาณี ยูโซะ ทะเบียนเลขที่ ว-๑๓๓-ค-๐๐๐๒

๓. ให้เพิ่มเจ้าหน้าที่ประจำห้องปฏิบัติการวิเคราะห์ จำนวน ๗ ราย
๑) นางสาวณัฐกานต์ บากาโชติ ทะเบียนเลขที่ ว-๑๓๓-จ-๐๐๐๖
๒) นางสาวซารีนา บูวัช ทะเบียนเลขที่ ว-๑๓๓-จ-๐๐๐๗
๓) นางสาวบัรกีส หะยีกาจิ ทะเบียนเลขที่ ว-๑๓๓-จ-๐๐๐๘
๔) นางสาวโนร์โซเฟีย มะนอ ทะเบียนเลขที่ ว-๑๓๓-จ-๐๐๐๙
๕) นางสาวอามีรา แวหะแน ทะเบียนเลขที่ ว-๑๓๓-จ-๐๐๑๐
๖) นางสาวนูรอัยมี อาแวกือจิ ทะเบียนเลขที่ ว-๑๓๓-จ-๐๐๑๑
๗) นางสาวอิฟตีซาน หะมะ ทะเบียนเลขที่ ว-๑๓๓-จ-๐๐๑๒

อนึ่ง หนังสือฉบับนี้จะหมดอายุพร้อมหนังสือต่ออายุรับขึ้นทะเบียนห้องปฏิบัติการวิเคราะห์เอกชน คือในวันที่ ๒๕ มกราคม ๒๕๖๗ ทั้งนี้ สามารถยื่นคำขอผ่านระบบอิเล็กทรอนิกส์ได้ที่หน้าเว็บไซต์ กรมโรงงานอุตสาหกรรม

จึงเรียนมาเพื่อทราบ

ขอแสดงความนับถือ

(นายประสม ดำรงพงษ์)
ผู้อำนวยการกองวิจัยและเตือนภัยมลพิษโรงงาน
ปฏิบัติราชการแทนอธิบดีกรมโรงงานอุตสาหกรรม

กองวิจัยและเตือนภัยมลพิษโรงงาน
กลุ่มมาตรฐานวิธีการวิเคราะห์ทดสอบมลพิษและทะเบียนห้องปฏิบัติการ
โทร. ๐ ๒๔๓๐ ๖๓๑๒ ต่อ ๒๑๐๓-๕
โทรสาร ๐ ๒๔๓๐ ๖๓๑๒ ต่อ ๒๑๙๙
ไปรษณีย์อิเล็กทรอนิกส์ saraban@diw.mail.go.th

Green Industry

"อุตสาหกรรมก้าวไกล ประเทศไทยก้าวหน้า ร่วมกันพัฒนา อุตสาหกรรมสีเขียว"

ที่ อก ๐๓๑๐(๑)/ ๔๑๗๘

กรมโรงงานอุตสาหกรรม
ถนนพระรามที่ ๖ แขวงทุ่งพญาไท
เขตราชเทวี กรุงเทพฯ ๑๐๔๐๐

๓๑ มีนาคม ๒๕๖๕

เรื่อง เปลี่ยนแปลงบุคลากรของห้องปฏิบัติการวิเคราะห์

เรียน กรรมการผู้จัดการ บริษัท สเปเชี่ยล แล็บ เอ็นไว แอนด์ คอนซัลแตนท์ จำกัด

อ้างถึง คำขอขึ้นทะเบียน/ต่ออายุ/เปลี่ยนแปลงบุคลากร และชนิดสารมลพิษของห้องปฏิบัติการวิเคราะห์เอกชน ลงวันที่ ๑๑ มีนาคม ๒๕๖๕

ตามหนังสือที่อ้างถึง บริษัท สเปเชี่ยล แล็บ เอ็นไว แอนด์ คอนซัลแตนท์ จำกัด ห้องปฏิบัติการวิเคราะห์เอกชน เลขทะเบียน ว-๑๓๓ สถานที่ตั้งเลขที่ ๔๗/๙๑-๙๓ หมู่ที่ ๓ ตำบลท่าอิฐ อำเภอปากเกร็ด จังหวัดนนทบุรี ขอเปลี่ยนแปลงบุคลากรของห้องปฏิบัติการวิเคราะห์ ความละเอียดแจ้งแล้ว นั้น

กรมโรงงานอุตสาหกรรมพิจารณาแล้ว มีความเห็นดังนี้

๑. ให้ยกเลิกเจ้าหน้าที่ประจำห้องปฏิบัติการวิเคราะห์ จำนวน ๑ ราย
นางสาวฟาตีฮะห์ สุหลง ทะเบียนเลขที่ ว-๑๓๓-จ-๙๑๔๕

๒. ให้เพิ่มผู้ควบคุมดูแลห้องปฏิบัติการวิเคราะห์ จำนวน ๑ ราย
นางสาวฟาตีฮะห์ สุหลง ทะเบียนเลขที่ ว-๑๓๓-ค-๐๐๐๑

๓. ให้เพิ่มเจ้าหน้าที่ประจำห้องปฏิบัติการวิเคราะห์ จำนวน ๕ ราย
๑) นางสาวอัสมาอ ณรงค์รักษาเขต ทะเบียนเลขที่ ว-๑๓๓-จ-๐๐๐๑
๒) นางสาวบุศรอ ยีซา ทะเบียนเลขที่ ว-๑๓๓-จ-๐๐๐๒
๓) นางสาวนูรไลลา มะแซ ทะเบียนเลขที่ ว-๑๓๓-จ-๐๐๐๓
๔) นางสาวซาอีรา สาแม ทะเบียนเลขที่ ว-๑๓๓-จ-๐๐๐๔
๕) นางสาวนูรีสา สอเลาะห์ ทะเบียนเลขที่ ว-๑๓๓-จ-๐๐๐๕

อนึ่ง หนังสือฉบับนี้จะหมดอายุพร้อมหนังสือต่ออายุรับขึ้นทะเบียนห้องปฏิบัติการวิเคราะห์เอกชน ที่ อก ๐๓๑๐(๑)/๒๑๘ ลงวันที่ ๕ มกราคม ๒๕๖๔ คือในวันที่ ๒๕ มกราคม ๒๕๖๗ ทั้งนี้ สามารถยื่นคำขอผ่านระบบอิเล็กทรอนิกส์ได้ที่หน้าเว็บไซต์กรมโรงงานอุตสาหกรรม ตาม QR Code ท้ายหนังสือฉบับนี้

จึงเรียนมาเพื่อทราบ

ขอแสดงความนับถือ

(นางจินดา เตชะศรินทร์)
ผู้อำนวยการกองวิจัยและเตือนภัยมลพิษโรงงาน
ปฏิบัติราชการแทนอธิบดีกรมโรงงานอุตสาหกรรม

กองวิจัยและเตือนภัยมลพิษโรงงาน
กลุ่มมาตรฐานวิธีการวิเคราะห์ทดสอบมลพิษและทะเบียนห้องปฏิบัติการ
โทร. ๐ ๒๔๓๐ ๖๓๑๒ ต่อ ๒๑๐๓-๕
โทรสาร ๐ ๒๔๓๐ ๖๓๑๒ ต่อ ๒๑๙๙
ไปรษณีย์อิเล็กทรอนิกส์ saraban@diw.mail.go.th

ยื่นคำขอผ่านระบบอิเล็กทรอนิกส์

Green Industry
"อุตสาหกรรมก้าวไกล ประเทศไทยก้าวหน้า ร่วมกันพัฒนา อุตสาหกรรมสีเขียว"

<u>เอกสารอ้างอิง</u>

1. สมาคมวิศวกรรมสิ่งแวดล้อมแห่งประเทศไทย. **คู่มือวิเคราะห์น้ำเสีย.** พิมพ์ครั้งที่ 4. กรุงเทพฯ: เรือนแก้วการพิมพ์, 2547.

2. APHA, AWWA, WEF. **Standard Methods for the Examination of Water and Wastewater.** 23rd ed. Washington, DC: APHA, 2017.

ริกาญจน์

(นางริกาญจน์ ฉัตรสกุลวิไล)
ผู้อำนวยการกลุ่มมาตรฐานวิธีการวิเคราะห์ทดสอบมลพิษ
และทะเบียนห้องปฏิบัติการ

เอกสารแนบท้ายหนังสือรับต่ออายุขึ้นทะเบียนห้องปฏิบัติการวิเคราะห์เอกชน
บริษัท สเปเชี่ยล แล็บ เอ็นไว แอนด์ คอนซัลแตนท์ จำกัด เลขทะเบียน ว-๑๓๓
ที่ อก ๐๓๑๐(๑)/ ๒๑๘ ลงวันที่ ๐๕ มกราคม ๒๕๖๔

ขอบข่ายสารมลพิษที่ได้รับขึ้นทะเบียนจากกรมโรงงานอุตสาหกรรม จำนวน ๒๖ รายการ

น้ำเสีย จำนวน 26 รายการ

ลำดับที่	สารมลพิษ	วิธีวิเคราะห์
1	Arsenic	Digestion, Hydride Generation/Atomic Absorption Spectrometric Method[2]
2	Barium	Digestion, Direct Nitrous Oxide-Acetylene Flame Method[2]
3	Biochemical Oxygen Demand	1) 5-Day BOD Test, Azide Modification Method[2] 2) 5-Day BOD Test, Membrane Electrode Method[2]
4	Cadmium	Digestion, Direct Air-Acetylene Flame Method[2]
5	Chemical Oxygen Demand	Closed Reflux, Colorimetric Method[2]
6	Color	ADMI Weighted-Ordinate Spectrophotometric Method[2]
7	Copper	Digestion, Direct Air-Acetylene Flame Method[2]
8	Cyanide	Distillation, Colorimetric Method[2]
9	Formaldehyde	Distillation, Colorimetric Method[1]
10	Free Chlorine	DPD Colorimetric Method[2]
11	Hexavalent Chromium	Colorimetric Method[2]
12	Lead	Digestion, Direct Air-Acetylene Flame Method[2]
13	Manganese	Digestion, Direct Air-Acetylene Flame Method[2]
14	Mercury	Digestion, Cold-Vapor Atomic Absorption Spectrometric Method[2]
15	Nickel	Digestion, Direct Air-Acetylene Flame Method[2]
16	Oil & Grease	Liquid-Liquid, Partition-Gravimetric Method[2]
17	pH	Electrometric Method[2]
18	Phenols	1) Distillation, Chloroform Extraction Method[2] 2) Distillation, Direct Photometric Method[2]
19	Selenium	Digestion, Hydride Generation/Atomic Absorption Spectrometric Method[2]
20	Sulfide	ZnS Precipitation, Iodometric Method[2]
21	Temperature	Laboratory and Field Methods[2]
22	Total Dissolved Solids	Dried at 180 °C[2]
23	Total Kjeldahl Nitrogen	Macro Kjeldahl Method[2]
24	Total Suspended Solids	Dried at 103-105 °C[2]
25	Trivalent Chromium	Digestion, Direct Air-Acetylene Flame Method; Colorimetric Method; Calculation[2]
26	Zinc	Digestion, Direct Air-Acetylene Flame Method[2]

(นางริกาญจน์ ฉัตรสกุลวิไล)
ผู้อำนวยการกลุ่มมาตรฐานวิธีการวิเคราะห์ทดสอบมลพิษ
และทะเบียนห้องปฏิบัติการ

เอกสารอ้างอิง...

หนังสือฉบับนี้จะหมดอายุในวันที่ ๒๕ มกราคม ๒๕๖๗ หากประสงค์จะต่ออายุหนังสือรับขึ้นทะเบียนห้องปฏิบัติการวิเคราะห์เอกชน ให้ยื่นคำขอต่ออายุพร้อมเอกสารประกอบคำขอต่อกรมโรงงานอุตสาหกรรมภายใน ๓๐ วัน ก่อนวันสิ้นอายุของหนังสือรับขึ้นทะเบียนห้องปฏิบัติการวิเคราะห์เอกชน ซึ่งคำขอต่ออายุดังกล่าวขอรับได้ที่กรมโรงงานอุตสาหกรรม

จึงเรียนมาเพื่อทราบ

ขอแสดงความนับถือ

(นางจินดา เตชะศรินทร์)
ผู้อำนวยการกองวิจัยและเตือนภัยมลพิษโรงงาน
ปฏิบัติราชการแทนอธิบดีกรมโรงงานอุตสาหกรรม

กองวิจัยและเตือนภัยมลพิษโรงงาน
กลุ่มมาตรฐานวิธีการวิเคราะห์ทดสอบมลพิษและทะเบียนห้องปฏิบัติการ
โทร. ๐ ๒๒๐๒ ๔๐๐๒ ๐ ๒๒๐๒ ๔๑๔๖
โทรสาร ๐ ๒๓๕๔ ๓๒๐๘ ๐ ๒๓๕๔ ๓๔๑๕

ที่ อก ๐๓๑๐(๑)/ ๒ ๑ ๘

กรมโรงงานอุตสาหกรรม
ถนนพระรามที่ ๖ เขตราชเทวี
กรุงเทพมหานคร ๑๐๔๐๐

๐๕ มกราคม ๒๕๖๔

เรื่อง ต่ออายุหนังสือรับขึ้นทะเบียนห้องปฏิบัติการวิเคราะห์เอกชน

เรียน กรรมการผู้จัดการ บริษัท สเปเชี่ยล แล็บ เอ็นไว แอนด์ คอนซัลแตนท์ จำกัด

อ้างถึง คำขอขึ้นทะเบียน/ต่ออายุ/เปลี่ยนแปลงบุคลากร และชนิดสารมลพิษของห้องปฏิบัติการวิเคราะห์เอกชน ลงวันที่ ๓ พฤศจิกายน ๒๕๖๓

สิ่งที่ส่งมาด้วย เอกสารแนบท้ายหนังสือรับต่ออายุขึ้นทะเบียนห้องปฏิบัติการวิเคราะห์เอกชน บริษัท สเปเชี่ยล แล็บ เอ็นไว แอนด์ คอนซัลแตนท์ จำกัด จำนวน ๒ แผ่น

ตามหนังสือที่อ้างถึง บริษัท สเปเชี่ยล แล็บ เอ็นไว แอนด์ คอนซัลแตนท์ จำกัด ขอต่ออายุหนังสือรับขึ้นทะเบียนห้องปฏิบัติการวิเคราะห์เอกชน เลขทะเบียน ว-๑๓๓ สถานที่ตั้งเลขที่ ๔๗/๙๑-๙๓ หมู่ที่ ๓ ตำบลท่าอิฐ อำเภอปากเกร็ด จังหวัดนนทบุรี ต่อกรมโรงงานอุตสาหกรรม นั้น

กรมโรงงานอุตสาหกรรมพิจารณาแล้ว ให้บริษัท สเปเชี่ยล แล็บ เอ็นไว แอนด์ คอนซัลแตนท์ จำกัด ต่ออายุหนังสือรับขึ้นทะเบียนห้องปฏิบัติการวิเคราะห์เอกชน โดยมีองค์ประกอบดังนี้

ก. ผู้ควบคุมดูแลห้องปฏิบัติการวิเคราะห์

๑) นายนิอัสฮัน นิมะ	ทะเบียนเลขที่ ว-๑๓๓-ค-๕๒๙๗
๒) นายมะปาริ อาแวกือจิ	ทะเบียนเลขที่ ว-๑๓๓-ค-๕๔๗๐
๓) นางสาวสุวิมล หมวดหมั๊ะ	ทะเบียนเลขที่ ว-๑๓๓-ค-๙๑๔๒
๔) นางสาวอาสมะ แซเลาะ	ทะเบียนเลขที่ ว-๑๓๓-ค-๙๑๔๓
๕) นางสาวกัญญาภัทร แซ่เติ้น	ทะเบียนเลขที่ ว-๑๓๓-ค-๙๑๔๔

ข. เจ้าหน้าที่ประจำห้องปฏิบัติการวิเคราะห์

๑) นางสาวฟาตีฮะห์ สุหลง	ทะเบียนเลขที่ ว-๑๓๓-จ-๙๑๔๕
๒) นางสาวอัศวาณี ยูโซะ	ทะเบียนเลขที่ ว-๑๓๓-จ-๙๑๔๖
๓) นางสาวสุไมยะห์ ดือราแม็ง	ทะเบียนเลขที่ ว-๑๓๓-จ-๙๑๔๗
๔) นางสาวนูรไซมะฮ์ ไสสากา	ทะเบียนเลขที่ ว-๑๓๓-จ-๙๑๔๘
๕) นายเสรี จันทวี	ทะเบียนเลขที่ ว-๑๓๓-จ-๙๑๔๙
๖) นางสาวอรุณรัตน์ เขียวน้ำชุม	ทะเบียนเลขที่ ว-๑๓๓-จ-๙๑๕๐
๗) นางสาวณภัสภรณ์ ธนะอั้วมีสม	ทะเบียนเลขที่ ว-๑๓๓-จ-๙๑๕๑

ค. ขอบข่ายสารมลพิษที่ได้รับขึ้นทะเบียนให้วิเคราะห์ในน้ำเสีย จำนวน ๒๖ รายการ ตามสิ่งที่ส่งมาด้วย

หนังสือฉบับนี้...

รายละเอียดสาขาและขอบข่ายใบรับรองห้องปฏิบัติการ
(Scope of Accreditation for Testing)
ใบรับรองเลขที่ 23-LB0118
(Certification No. 23-LB0118)

ฉบับที่ 04 (Issue No.) ออกให้ตั้งแต่วันที่ 3 สิงหาคม พ.ศ. 2566 (Valid from) (3 August B.E.2566 (2023)) ถึงวันที่ 2 สิงหาคม พ.ศ. 2571 (Until) (2 August B.E.2571 (2028))

สถานภาพห้องปฏิบัติการ (Laboratory status) ☑ ถาวร (Permanent) ☐ นอกสถานที่ (Site) ☐ ชั่วคราว (Temporary) ☐ เคลื่อนที่ (Mobile) ☐ หลายสถานที่ (Multisite)

สาขาการทดสอบ (Field of Testing)	รายการทดสอบ (Parameter)	วิธีทดสอบ (Test Method)
สาขาสิ่งแวดล้อม (environmental field) น้ำเสีย (Wastewater)	- Total Dissolved Solids (TDS) 25 mg/L to 6 000 mg/L	- Standard Methods for the Examination of Water and Wastewater, APHA, AWWA, WEF, 23rd edition, 2017, part 2540 C
	- Total Dissolved Solids (TDS) at 103 °C to 105 °C 25 mg/L to 6 000 mg/L	- WI-LB-25 based on Standard methods For the Examination of Water and Wastewater, APHA, AWWA, WEF, 23rd edition, 2017, part 2540 C
	- Biochemical Oxygen Demand (BOD) 5 mg/L to 5 000 mg/L	- Standard Methods for the Examination of Water and Wastewater, APHA, AWWA, WEF,23rd edition, 2017, part 4500-O G., 5210 B
	- Biochemical Oxygen Demand (BOD) 5 mg/L to 5 000 mg/L	- Standard Methods for the Examination of Water and Wastewater, APHA, AWWA, WEF,23rd edition, 2017, part 4500-O C., 5210 B

กระทรวงอุตสาหกรรมสำนักงานมาตรฐานผลิตภัณฑ์อุตสาหกรรม
(Ministry of Industry, Thai Industrial Standards Institute)

หน้าที่ 2/2

รายละเอียดสาขาและขอบข่ายใบรับรองห้องปฏิบัติการ
(Scope of Accreditation for Testing)
ใบรับรองเลขที่ 23-LB0118
(Certification No. 23-LB0118)

ชื่อห้องปฏิบัติการ (Laboratory Name): บริษัท สเปเชี่ยล แล็บ เอ็นไว แอนด์ คอนซัลแตนท์ จำกัด (Special Lab Envi and Consultant Co.,Ltd.)

หมายเลขการรับรองที่ (Accreditation No.): ทดสอบ 0639 (Testing 0639)

ฉบับที่ (Issue No.) 04 ออกให้ตั้งแต่วันที่ (Valid from) 3 สิงหาคม พ.ศ. 2566 (3 August B.E.2566 (2023)) ถึงวันที่ (Until) 2 สิงหาคม พ.ศ. 2571 (2 August B.E.2571 (2028))

สถานภาพห้องปฏิบัติการ (Laboratory status): ☑ ถาวร (Permanent) ☐ นอกสถานที่ (Site) ☐ ชั่วคราว (Temporary) ☐ เคลื่อนที่ (Mobile) ☐ หลายสถานที่ (Multisite)

สาขาการทดสอบ (Field of Testing)	รายการทดสอบ (Parameter)	วิธีทดสอบ (Test Method)
สาขาสิ่งแวดล้อม (environmental field) น้ำเสีย (Wastewater)	- Chemical Oxygen Demand (COD) 25 mg/L to 20 000 mg/L	- Standard Methods for the Examination of Water and Wastewater, APHA, AWWA, WEF, 23rd edition, 2017, part 5220 D
	- Total Suspended Solids (TSS) 5 mg/L to 5 000 mg/L	- Standard Methods for the Examination of Water and Wastewater, APHA, AWWA, WEF, 23rd edition, 2017 , part 2540 D
	- pH 4.0 to 10.0	- Standard Methods for the Examination of Water and Wastewater, APHA, AWWA, WEF, 23rd edition, 2017 , part 4500-H^+ B

กระทรวงอุตสาหกรรมสำนักงานมาตรฐานผลิตภัณฑ์อุตสาหกรรม
(Ministry of Industry, Thai Industrial Standards Institute)

หน้าที่ 1/2

CAL

Calibratech Co.,Ltd.

7/106-7 Moo 2, Sukhaprachasan 3 Rd., Bangpood, Pakkred, Nonthaburi 11120

Tel.(02) 964-6211 Fax.(02) 964-5155, e-mail : calibratech_cal@yahoo.com, calibratech_cal@hotmail.com

Certificate of Calibration

Certificate No. : **66-300471-1** **Page : 2 of 2**

Result of Calibration : Without Adjustment

UUC Condition As-Received : Good

Test Volume (µl)	Measuring Volume at 20 °C (µl)	Systematic error (e_s%)	Coeff. of Variation (CV%)	Uncertainty (± µl)
100	97.92	0.21	0.15	0.69
500	496.58	0.34	0.04	0.69
1000	997.55	0.24	0.01	0.69

e_s : Systematic error (%)

CV : Coefficient of variation (%)

UUC Calibrated by : Blue Tip

This result of calibration was found accurate as shown on date and place of calibration only.

This reported uncertainty of measurement was based on a standard uncertainty multiplied by a coverage factor k = 2.00 , providing a level of confidence of approximately 95%

- oOo -

CAL-F0031-03

CAL
Calibratech Co.,Ltd.
7/106-7 Moo 2, Sukhaprachasan 3 Rd., Bangpood, Pakkred, Nonthaburi 11120
Tel.(02) 964-6211 Fax.(02) 964-5155, e-mail : calibratech_cal@yahoo.com, calibratech_cal@hotmail.com

ilac-MRA
NSC-TISI-TIS17025 CALIBRATION 0030

Certificate of Calibration

Certificate No. : **66-300471-1** **Page : 1 of 2**

Submitted by : Special Lab Envi and Consultant Co., Ltd.
47/91-93,96 Moo 3, Tambol Tha-It, Pakkret, Nonthaburi 11120

Equipment : Piston Pipette
Manufacturer : sartorius Model : N/A
Serial No. : 4541601431 ID No. : LB-Eg-045
Capacity : 100 µl to 1000 µl Resolution : 5 µl

Environment : Ambient Temperature : (20 ± 3) °C
Relative Humidity : (55 ± 10) %
Air Pressure : (1007.6 to 1007.7) mbar.

Date of Received : 03 August 2023
Date of Calibration : 07 August 2023
Date of Issue : 07 August 2023
Calibrated by : Areerat Sombun

Calibration Method : In-house method CAL-M3002 base on ISO 8655-6 : 2002-09

Reference Standard Instruments : This certification is traceable to the International System of Units

Electronic Balance

ID No.	Cert. No.	Due Date	Traceability
241005	66-200196-4	02 Dec 2023	National Institute of Metrology (Thailand) (NIMT)

Approved by :
(Wipa Tovadee)
Supervisor

The Uncertainties are for a confidence probability of approximately 95%

This cerificate may not be reproduced other than in full except with the prior written approval of the Calibratech Co.,Ltd.

CAL-F0031-03

CAL

Calibratech Co.,Ltd.
7/106-7 Moo 2, Sukhaprachasan 3 Rd., Bangpood, Pakkred, Nonthaburi 11120
Tel.(02) 964-6211 Fax.(02) 964-5155, e-mail : calibratech.cal@yahoo.com, calibratech.cal@hotmail.com

Certificate of Calibration

Certificate No. : 66-210415-3 **Page : 2 of 2**

Result of Calibration : Without Adjustment

UUC Condition As-Received : Good

No.	Nominal Value	Id.Mark	Conventional mass Value	Measuring Uncertainty
1	200 g	none	200 g +0.11 mg	± 0.17 mg

This result of calibration was found accurate as shown on date and place of calibration only.

This reported uncertainty of measurement was based on a standard uncertainty mutiplied by a coverage factor k = 2, providing a level of confidence of approximately 95%

- oOo -

CAL-F0031-03

CAL
Calibratech Co.,Ltd.
7/106-7 Moo 2, Sukhaprachasan 3 Rd., Bangpood, Pakkred, Nonthaburi 11120
Tel.(02) 964-6211 Fax.(02) 964-5155, e-mail : calibratech.cal@yahoo.com, calibratech.cal@hotmail.com

ilac-MRA
NSC-TISI-TIS17025
CALIBRATION 0030

Certificate of Calibration

Certificate No. : 66-210415-3 **Page : 1 of 2**

Submitted by : Special Lab Envi And Consultant Co. Ltd.
47/91-93,96 Moo 3, Tambol Tha - It, Pakkret, Nonthaburi 11120

Equipment : Weight
Manufacturer : LS Material : Stainless Steel
Weight size : 200 g
ID No. : LB-Eq-036
Assumed density of weight : 7950 kg/m^3
Assumed Air density : 1.2 kg/m^3

Environment : Ambient Temperature : (20 ± 2) °C
Relative Humidity : (50 ± 10) %
Air Pressure : 1005.9 mbar

Date of Received : 03 August 2023
Date of Calibration : 16 August 2023
Date of Issue : 16 August 2023
Calibrated by : Wuttichai Swatphong
Calibration Method : In-house method CAL-M2101 based on OIML R 111-1 : 2004(E)
Reference Standard Instruments : This certification is traceable to the International System of Units

Standard Weights

ID No.	Cert. No.	Due Date	Traceability
E221-E2210	MM-0042-22	21 Mar 2025	National Institute of Metrology (Thailand), (NIMT)

Approved by :
(Surachai Promthong)
Laboratory Manager

The Uncertainties are for a confidence probability of approximately 95%

This cerificate may not be reproduced other than in full except with the prior written approval of the Calibratech Co.,Ltd.

CAL-F0031-03

CAL
Calibratech Co.,Ltd.
7/106-7 Moo 2, Sukhaprachasan 3 Rd., Bangpood, Pakkred, Nonthaburi 11120
Tel.(02) 964-6211 Fax.(02) 964-5155, e-mail : calibratech_cal@yahoo.com, calibratech_cal@hotmail.com

Certificate of Calibration

Certificate No. : 66-210415-2 **Page : 2 of 2**

Result of Calibration : Without Adjustment

UUC Condition As-Received : Good

No.	Nominal Value	Id.Mark	Conventional mass Value	Measuring Uncertainty
1	100 g	none	100 g -0.20 mg	± 0.11 mg

This result of calibration was found accurate as shown on date and place of calibration only.

This reported uncertainty of measurement was based on a standard uncertainty mutiplied by a coverage factor k = 2, providing a level of confidence of approximately 95%

- o0o -

CAL-F0031-03

CAL

Calibratech Co.,Ltd.

7/106-7 Moo 2, Sukhaprachasan 3 Rd., Bangpood, Pakkred, Nonthaburi 11120

Tel.(02) 964-6211 Fax.(02) 964-5155, e-mail : calibratech_cal@yahoo.com, calibratech_cal@hotmail.com

ilac-MRA

NSC-TISI-TIS17025
CALIBRATION 0030

Certificate of Calibration

Certificate No. : **66-210415-2** **Page : 1 of 2**

Submitted by : Special Lab Envi And Consultant Co, Ltd.
47/91-93,96 Moo 3, Tambol Tha - It, Pakkret, Nonthaburi 11120

Equipment : Weight

Manufacturer : LS Material : Stainless Steel

Weight size : 100 g

ID No. : LB-Eq-035

Assumed density of weight : 7950 kg/m^3

Assumed Air density : 1.2 kg/m^3

Environment : Ambient Temperature : (20 ± 2) °C

Relative Humidity : (50 ± 10) %

Air Pressure : 1005.9 mbar

Date of Received : 03 August 2023

Date of Calibration : 16 August 2023

Date of Issue : 16 August 2023

Calibrated by : Wuttichai Swatphong

Calibration Method : In-house method CAL-M2101 based on OIML R 111-1 : 2004(E)

Reference Standard Instruments : This certification is traceable to the International System of Units

Standard Weights

ID No.	Cert. No.	Due Date	Traceability
E221-E2210	MM-0042-22	21 Mar 2025	National Institute of Metrology (Thailand), (NIMT)

Approved by :

(Surachai Promthong)

Laboratory Manager

The Uncertainties are for a confidence probability of approximately 95%

This cerificate may not be reproduced other than in full except with the prior written approval of the Calibratech Co.,Ltd.

CAL-F0031-03

CAL
Calibratech Co.,Ltd.
7/106-7 Moo 2, Sukhaprachasan 3 Rd., Bangpood, Pakkred, Nonthaburi 11120
Tel.(02) 964-6211 Fax.(02) 964-5155, e-mail : calibratech_cal@yahoo.com, calibratech_cal@hotmail.com

Certificate of Calibration

Certificate No. : 66-210415-1 **Page : 2 of 2**

Result of Calibration : Without Adjustment

UUC Condition As-Received : Good

No.	Nominal Value	Id.Mark	Conventional mass Value	Measuring Uncertainty
1	1 g	none	1 g -0.017 mg	± 0.023 mg

This result of calibration was found accurate as shown on date and place of calibration only.

This reported uncertainty of measurement was based on a standard uncertainty mutiplied by a coverage factor k = 2, providing a level of confidence of approximately 95%

- o0o -

CAL-F0031-03

CAL
Calibratech Co.,Ltd.
7/106-7 Moo 2, Sukhaprachasan 3 Rd., Bangpood, Pakkred, Nonthaburi 11120
Tel.(02) 964-6211 Fax (02) 964-5155, e-mail : calibratech_cal@yahoo.com, calibratech_cal@hotmail.com

ilac-MRA
NSC-TISI-TIS17025
CALIBRATION 0030

Certificate of Calibration

Certificate No. : 66-210415-1 **Page : 1 of 2**

Submitted by : Special Lab Envi And Consultant Co, Ltd.
47/91-93,96 Moo 3, Tambol Tha - It, Pakkret, Nonthaburi 11120

Equipment : Weight
Manufacturer : LS Material : Stainless Steel
Weight size : 1 g
ID No. : LB-Eq-034
Assumed density of weight : 7950 kg/m^3
Assumed Air density : 1.2 kg/m^3

Environment : Ambient Temperature : (20 ± 2) °C
Relative Humidity : (50 ± 10) %
Air Pressure : 1005.9 mbar

Date of Received : 03 August 2023
Date of Calibration : 16 August 2023
Date of Issue : 16 August 2023
Calibrated by : Wuttichai Swatphong
Calibration Method : In-house method CAL-M2101 based on OIML R 111-1 : 2004(E)
Reference Standard Instruments : This certification is traceable to the International System of Units

Standard Weights

ID No.	Cert. No.	Due Date	Traceability
E221-E2210	MM-0042-22	21 Mar 2025	National Institute of Metrology (Thailand), (NIMT)

Approved by :
(Surachai Promthong)
Laboratory Manager

The Uncertainties are for a confidence probability of approximately 95%

This cerificate may not be reproduced other than in full except with the prior written approval of the Calibratech Co.,Ltd.

CAL-F0031-03

CAL
Calibratech Co.,Ltd.
7/106-7 Moo 2, Sukhaprachasan 3 Rd., Bangpood, Pakkred, Nonthaburi 11120
Tel.(02) 964-6211 Fax.(02) 964-5155, e-mail : calibratech.cal@yahoo.com, calibratech.cal@hotmail.com

Certificate of Calibration

Certificate No. : **66-300220-6** **Page : 2 of 2**

Result of Calibration : This result of true Volume is referred to standard temperature at 20 °C

UUC Condition As-Received : Good

Delivery Time : 40.55 sec.

Nominal Volume (ml)	Measuring Volume (ml)
10	10.0121
20	20.0086
25	25.0116

Uncertainty of measurement with in ± 0.0066 ml

This result of calibration was found accurate as shown on date and place of calibration only.

This reported uncertainty of measurement was based on a standard uncertainty multiplied by a coverage factor k = 2.00 , providing a level of confidence of approximately 95%

- oOo -

CAL-F0031-03

CAL
Calibratech Co.,Ltd.
7/106-7 Moo 2, Sukhaprachasan 3 Rd., Bangpood, Pakkred, Nonthaburi 11120
Tel.(02) 964-6211 Fax.(02) 964-5155, e-mail : calibratech.cal@yahoo.com, calibratech.cal@hotmail.com

NSC-TISI-TIS17025
CALIBRATION 0030

Certificate of Calibration

Certificate No. : 66-300220-6 **Page : 1 of 2**

Submitted by : Special Lab Envi and Consultant Co.,Ltd.
47/91 Moo 3, Tambol Tha-It, Pakkret, Nonthaburi 11120

Equipment : Buret
Manufacturer : Witeg Class : A
Capacity : 25 ml Graduation : 0.1 ml
ID No. : LB-Gw-001

Environment : Ambient Temperature : (20 ± 3) °C
Relative Humidity : (60 ± 15) %
Air Pressure : 1009.7 mbar.

Date of Received : 06 April 2023
Date of Calibration : 18 April 2023
Date of Issue : 18 April 2023
Calibrated by : Areerat Sombun

Calibration Method : In-house method CAL-M3001 based on ASTM E 542-01

Reference Standard Instruments : This certification is traceable to the International System of Units

Electronic Balance

ID No.	Cert. No.	Due Date	Traceability
241005	65-200370-4	02 Jun 2023	National Institute of Metrology (Thailand) (NIMT)

Approved by :

(Wipa Tovadee)
Supervisor

The Uncertainties are for a confidence probability of approximately 95%

This cerificate may not be reproduced other than in full except with the prior written approval of the Calibratech Co.,Ltd.

CAL-F0031-03

CAL
Calibratech Co.,Ltd.
7/106-7 Moo 2, Sukhaprachasan 3 Rd., Bangpood, Pakkred, Nonthaburi 11120
Tel.(02) 964-6211 Fax.(02) 964-5155, e-mail : calibratech_cal@yahoo.com, calibratech_cal@hotmail.com

Certificate of Calibration

Certificate No. : 66-410081-1 **Page : 2 of 2**

UUC Condition As-Received : Good

Result of Calibration : Without Adjustment

Function : Temperature measurement

Reference Humidity @ 50 %R.H.

Standard Temperature (°C)	UUC Reading (°C)	Correction (°C)	Uncertainty (±°C)
25.01	25.0	0.0	0.46

Result of Calibration : Without Adjustment

Function : Humidity measurement

Reference Temperature @ 25 °C

Standard Humidity (%R.H.)	UUC Reading (%R.H.)	Correction (%R.H.)	Uncertainty (± %R.H)
49.97	57.0	-7.0	2.2

Remark

UUC : Unit Under Calibration

This result of calibration was found accurate as shown on date and place of calibration only.

This reported uncertainty of measurement was based on a standard uncertainty multiplied by a coverage factor k = 2 , providing a level of confidence of approximately 95%

- o0o -

CAL-F0031-03

CAL
Calibratech Co.,Ltd.
7/106-7 Moo 2, Sukhaprachasan 3 Rd., Bangpood, Pakkred, Nonthaburi 11120
Tel.(02) 964-6211 Fax.(02) 964-5155, e-mail : calibratech_cal@yahoo.com, calibratech_cal@hotmail.com

ilac-MRA
NSC-TISI-TIS17025 CALIBRATION 0030

Certificate of Calibration

Certificate No. : **66-410081-1** **Page : 1 of 2**

Submitted by : Special Lab Envi and Consultant Co., Ltd.
47/91-93,96 Moo 3,Tambol Tha-It, Pakkret, Nonthaburi 11120

Equipment : Digital Thermo-Hygrometer

Manufacturer :	Testo	Model :	608-H1
Range Temperature :	0 °C to 50 °C	Resolution :	0.1 °C
Range Humidity :	10 %R.H. to 95 %R.H.	Resolution :	0.1 %R.H.
Serial No. :	2083236817	ID No. :	LB-Eg-042

Environment : Ambient Temperature : (23 ± 2) °C
Relative Humidity : (50 ± 15) %

Date of Received : 03 August 2023
Date of Calibration : 09 August 2023
Date of Issue : 09 August 2023
Calibrated by : Chortip Samchusri

Calibration Method : This instrument was calibrated by In-house method comparison technique CAL-M4013 by compared with standard probe sensor humidity/temperature into humidity/temperature chamber.

Reference Standard Instruments : This certification is traceable to the International System of Units

Digital Indicator with Standard Probe Temp&Hum

ID No.	Cert. No.	Due Date	Traceability
400034 & 400035	SG-H-00502/66	06 Jan 2024	Success Gateway Co., Ltd., Accredited by TISI Calibration No.0268

Approved by :
(Bunjerd Masri)
Supervisor

The Uncertainties are for a confidence probability of approximately 95%

This cerificate may not be reproduced other than in full except with the prior written approval of the Calibratech Co.,Ltd.

CAL-F0031-03

CAL
Calibratech Co.,Ltd.
7/106-7 Moo 2, Sukhaprachasan 3 Rd., Bangpood, Pakkred, Nonthaburi 11120
Tel.(02) 964-6211 Fax.(02) 964-5155, e-mail : calibratech_cal@yahoo.com, calibratech_cal@hotmail.com

Certificate of Calibration

Certificate No. : 65-410141-1 **Page : 2 of 2**

UUC Condition As-Received : Good

Result of Calibration : Without Adjustment

Function : Temperature measurement

Reference Humidity @ 50 %R.H.

Standard Temperature (°C)	UUC Reading (°C)	Correction (°C)	Uncertainty (±°C)
24.99	25.0	0.0	0.46

Result of Calibration : Without Adjustment

Function : Humidity measurement

Reference Temperature @ 25 °C

Standard Humidity (%R.H.)	UUC Reading (%R.H.)	Correction (%R.H.)	Uncertainty (± %R.H)
49.98	56.0	-6.0	2.2

Remark

UUC : Unit Under Calibration

This result of calibration was found accurate as shown on date and place of calibration only.

This reported uncertainty of measurement was based on a standard uncertainty multiplied by a coverage factor k = 2, providing a level of confidence of approximately 95%

- o0o -

CAL-F0031-03

CAL
Calibratech Co.,Ltd.
7/106-7 Moo 2, Sukhaprachasan 3 Rd., Bangpood, Pakkred, Nonthaburi 11120
Tel.(02) 964-6211 Fax.(02) 964-5155, e-mail : calibratech_cal@yahoo.com, calibratech_cal@hotmail.com

ilac-MRA
NSC-TISI-TIS17025
CALIBRATION 0030

Certificate of Calibration

Certificate No. : **65-410141-1** **Page : 1 of 2**

Submitted by : Special Lab Envi and Consultant Co., Ltd.
47/91 Moo 3, Tambol Tha-It, Pakkret, Nonthaburi 11120

Equipment : Digital Thermo-Hygrometer

Manufacturer :	Testo	Model :	608-H1
Range Temperature :	0 °C to 50 °C	Resolution :	0.1 °C
Range Humidity :	10 %R.H. to 95 %R.H.	Resolution :	0.1 %R.H.
Serial No. :	2083236817	ID No. :	LB-Eq-042

Environment : Ambient Temperature : (23 ± 2) °C
Relative Humidity : (50 ± 15) %

Date of Received : 07 December 2022
Date of Calibration : 09 December 2022
Date of Issue : 09 December 2022
Calibrated by : Chortip Samchusri

Calibration Method : This instrument was calibrated by In-house method comparison technique CAL-M4013 by compared with standard probe sensor humidity/temperature into humidity/temperature chamber.

Reference Standard Instruments : This certification is traceable to the International System of Units

Digital Indicator with Standard Probe Temp&Hum

ID No.	Cert. No.	Due Date	Traceability
400034 & 400035	SG-H-00713/65	07 Jan 2023	Success Gateway Co., Ltd., Accredited by TISI Calibration No.0268

Approved by : [signature]
(Bunjerd Masri)
Supervisor

The Uncertainties are for a confidence probability of approximately 95%

This cerificate may not be reproduced other than in full except with the prior written approval of the Calibratech Co.,Ltd.

CAL-F0031-03

CAL
Calibratech Co.,Ltd.
7/106-7 Moo 2, Sukhaprachasan 3 Rd., Bangpood, Pakkred, Nonthaburi 11120
Tel.(02) 964-6211 Fax.(02) 964-5155, e-mail : calibratech_cal@yahoo.com, calibratech_cal@hotmail.com

Certificate of Calibration

Certificate No. : 66-400240-1 **Page : 2 of 2**

Result of Calibration : Without Adjustment

UUC Condition As-Received : Good

Function : Temperature measurement

This instrument was setting air ventilation at position 0 (close)

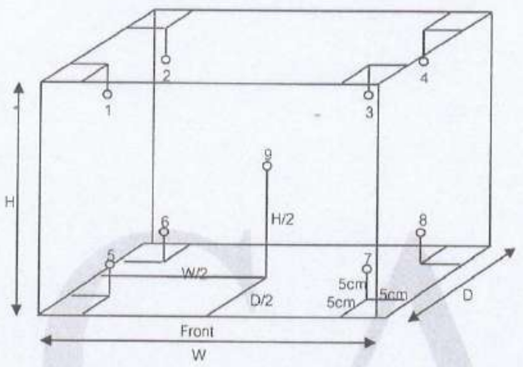

Inside of Chamber
W = 1.02 m
D = 0.47 m
H = 1.48 m
Capacity = 0.71 m^3

Test Point (°C)	Setting Temperature (°C)	Indicating Temperature (°C)	Measured Temperature (°C) @ Sensor No.									Uncertainty (±°C)
			1	2	3	4	5	6	7	8	9	
3	3	3	3.21	2.53	2.23	2.38	3.74	4.12	2.20	2.05	3.01	0.83

Test Point (°C)	Setting Temperature (°C)	Indicating Temperature (°C)	Measured Uniformity (°C)	Measured Stability (°C)	Overall Variation (°C)
3	3	3	1.17	0.25	2.5

Remark The uncertainty is not combine uniformity of the air chamber

This result of calibration was found accurate as shown on date and place of calibration only.

This reported uncertainty of measurement was based on a standard uncertainty multiplied by a coverage factor k = 2, providing a level of confidence of approximately 95%

- o0o -

CAL-F0031-03

CAL

Calibratech Co.,Ltd.
7/106-7 Moo 2, Sukhaprachasan 3 Rd., Bangpood, Pakkred, Nonthaburi 11120
Tel.(02) 964-6211 Fax.(02) 964-5155, e-mail : calibratech.cal@yahoo.com, calibratech.cal@hotmail.com

ilac-MRA

NSC-TISI-TIS17025
CALIBRATION 0030

Certificate of Calibration

Certificate No. : **66-400240-1** **Page : 1 of 2**

Submitted by : Special Lab Envi and Consultant Co., Ltd.
47/91-93 Moo 3, Tambol Tha-It, Pakkret, Nonthaburi 11120

Equipment : Air Chamber (Refrigerator)
Manufacturer : Frozen Model : CC-2288F
Range : N/A °C Resolution : 1 °C
Serial No. : CC-2288F-1163-003 ID No. : LB-Eq-046

Environment : On site calibration was carried out at the Laboratory, Special Lab Envi and Consultant Co., Ltd.
Ambient Temperature : (31.0 to 32.0) °C
Relative Humidity : (40 to 45) %
Line Voltage : (226.0 to 226.5) V

Date of Received : 02 May 2023

Date of Calibration : 02 May 2023

Date of Issue : 02 May 2023

Calibrated by : Pernpon Chanpu

Calibration Method : CAL-M4004, TLAS G-20
The temperature scale used was based on ITS-90

Reference Standard Instruments : This certification is traceable to the International System of Units

Standard Digital Thermometer with RTD Probe

ID No.	Cert. No.	Due Date	Traceability
400046 & 400047	66-400066-2	03 Aug 2023	National Institute of Metrology Thailand (NIMT)

Approved by :
(Bunjerd Masri)
Supervisor

The Uncertainties are for a confidence probability of approximately 95%

This cerificate may not be reproduced other than in full except with the prior written approval of the Calibratech Co.,Ltd.

CAL-F0031-03

BECTHAI BANGKOK EQUIPMENT & CHEMICAL CO., LTD.
CALIBRATION LABORATORY
300 Phaholyothin Road, Phayathai, Bangkok 10400, Thailand Tel: +66 2615-2929 Fax: +66 2615-2350-1
E-mail: bkk@becthai.com Website: www.becthai.com

NSC-TISI-TIS 17025
CALIBRATION 0131

Certificate No. : CAL-23-297

CALIBRATION REPORT

Wavelength Calibration

Certified Values of Reference Material (nm)	Nominal Value (nm)	UUC*Reading (nm)	Error (nm)	Uncertainty of Measurement (± nm)
418.40	418	418	-0.40	0.59
537.00	537	537	0.00	0.59
638.00	638	638	0.00	0.59

Photometric Calibration for Visible

Wavelength (nm)	Certified Values of Reference Material (A)	UUC* Reading (A)	Error (A)	Uncertainty of Measurement (± A)
420.0	Zero	0.000	0.0000	0.0028
	0.5716	0.572	0.0004	0.0044
	0.7358	0.733	-0.0028	0.0040
	1.0713	1.073	0.0017	0.0039
440.0	Zero	0.000	0.0000	0.0028
	0.561	0.560	-0.0010	0.0042
	0.718	0.714	-0.0040	0.0037
	1.0459	1.044	-0.0019	0.0037
465.0	Zero	0.000	0.0000	0.0028
	0.5111	0.513	0.0019	0.0044
	0.6618	0.661	-0.0008	0.0035
	0.9635	0.966	0.0025	0.0034
546.1 (546.0)	Zero	0.000	0.0000	0.0028
	0.5222	0.523	0.0008	0.0036
	0.6687	0.668	-0.0007	0.0031
	0.9768	0.978	0.0012	0.0043
590.0	Zero	0.000	0.0000	0.0028
	0.5541	0.554	-0.0001	0.0035
	0.6975	0.696	-0.0015	0.0031
	1.0206	1.021	0.0004	0.0045
635.0	Zero	0.000	0.0000	0.0028
	0.5398	0.543	0.0032	0.0035
	0.6658	0.667	0.0012	0.0033
	0.9741	0.977	0.0029	0.0045

Remark : Each individual filter is measured against the empty filter holder (blank) used to zero the Spectrophotometer.

Note:

UUC* : Unit Under Calibration

- End of Report -

ISSUE: 5 REV:4 FM-CAL-33/2 15/05/61

BECTHAI BANGKOK EQUIPMENT & CHEMICAL CO., LTD.
CALIBRATION LABORATORY
300 Phaholyothin Road, Phayathai, Bangkok 10400, Thailand Tel: +66 2615-2929 Fax: +66 2615-2350-1
E-mail: bkk@becthai.com Website: www.becthai.com

NSC-TISI-TIS 17025
CALIBRATION 0131

Certificate No. : CAL-23-297

Page : 2 of 3

CALIBRATION REPORT

Conditions of this result of calibration

1. Reference Standard Material :

Material	Model	Serial No.	Cert.No.	Due date
Holmium Glass Filter	RM-HG	12705	98236	12 Feb 24
Didymium Glass Filter	RM-DG	13498	98233	12 Feb 24
Neutral Density Filter	RM-1N2N3N	8323	98259	13 Feb 24

2. Traceability : This certification is traceable to the International System of Unit maintained at;
The Starna Scientific Ltd. Accredited Calibration Laboratory No. 0659.

3. Method of calibration :
The calibration procedure was carried out according to ASTM E275-08 (2022) and ASTM E925-09 (2014).

4. Result of calibration :

(✓) without adjustment ( ) after adjustment

5. Equipment Specifications:

Spectral Bandwidth :	5	nm
Data Interval :	1	nm
Scan Speed :	N/A	nm/min

ISSUE: 5 REV:4 FM-CAL-33/2 15/05/61

BECTHAI BANGKOK EQUIPMENT & CHEMICAL CO., LTD.
CALIBRATION LABORATORY
300 Phaholyothin Road, Phayathai, Bangkok 10400, Thailand Tel: +66 2615-2929 Fax: +66 2615-2350-1
E-mail: bkk@becthai.com Website: www.becthai.com

NSC-TISI-TIS 17025 CALIBRATION 0131

Certificate No. : CAL-23-297

Page : 1 of 3

CERTIFICATE OF CALIBRATION

Equipment	:	Spectrophotometer
Manufacturer	:	Thermo Scientific
Model	:	Genesys 20
Serial No.	:	3SGT041007
ID No.	:	LB-Eq-029
Customer	:	Special Lab Envi And Consultant Co., Ltd.
	:	47/91-93 Moo 3, Tambol Talt , Amphur Pakrad,
	:	Nonthaburi, 11120.
Location	:	Becthai Laboratory (Bangkok)
Date of Receipt	:	3 May 2023
Date of Calibration	:	3 May 2023
Date of Issue	:	3 May 2023
Ambient Temperature	:	(25±10) °C
Relative Humidity	:	(60±20) %
Condition As-Received	:	Used Item

Calibrated by

(Mr.Somphop Duangnguan)
Calibration Engineer

Approved by

(Ms. Jintana Sangthaijaroenlap)
Calibration Manager

The reported expended uncertainty of measurement was based on a combined standard uncertainty multiplied by a coverage factor k=2, providing a level of confidence of appoximately 95%.

This certificate may not be reproduced other than in full, except with the prior written approval of the head of Calibration Laboratory.

Indicated values are valid for the state of the Spectrophotometer at the time of calibration only.

ISSUE: 5 REV:4 FM-CAL-33/2 15/05/61

CAL

Calibratech Co.,Ltd.

7/106-7 Moo 2, Sukhaprachasan 3 Rd., Bangpood, Pakkred, Nonthaburi 11120

Tel.(02) 964-6211 Fax.(02) 964-5155, e-mail : calibratech_cal@yahoo.com, calibratech_cal@hotmail.com

Certificate of Calibration

Certificate No. : 66-200145-1 **Page : 2 of 2**

Result of Calibration : Without Adjustment

UUC Condition As-Received : Good

Departure of indication from nominal value

Nominal Value (g)	Correction (g)	Uncertainty ± (g)
0.001	0.0000	0.00010
0.01	0.0000	0.00011
0.1	0.0000	0.00011
0.5	0.0000	0.00010
2	0.0000	0.00011
5	-0.0001	0.00011
10	0.0000	0.00012
50	-0.0001	0.00014
100	-0.0001	0.00020
200	0.0000	0.00038

This result of calibration was found accurate as shown on date and place of calibration only.

This reported uncertainty of measurement was based on a standard uncertainty mutiplied by a coverage factor k = 2.06 , providing a level of confidence of approximately 95%

Eccentric error Load test : 50 g

A	B	C	D	E	
-0.0003	0.0001	0.0004	0.0000	0.0000	g

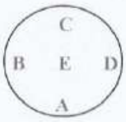

Repeatability Load test : 200 g

Stdev. : 0.00005 g

- o0o -

CAL-F0031-03

CAL

Calibratech Co.,Ltd.

7/106-7 Moo 2, Sukhaprachasan 3 Rd., Bangpood, Pakkred, Nonthaburi 11120

Tel.(02) 964-6211 Fax.(02) 964-5155, e-mail : calibratech_cal@yahoo.com, calibratech_cal@hotmail.com

ilac-MRA

NSC-TISI-TIS 17025 CALIBRATION 0030

Certificate of Calibration

Certificate No. : 66-200145-1 **Page : 1 of 2**

Submitted by : Special Lab Envi and Consultant Co., Ltd.
47/91 Moo 3, Tambol Tha-It, Pakkret, Nonthaburi 11120

Equipment : Electronic Balance

Manufacturer :	AND	Model :	GR-200
Serial No. :	14245322	ID No. :	LB-Eg-016
Capacity :	210 g	Resolution :	0.0001 g

Environment : On site calibration was carried out at the Laboratory, Special Lab Envi and Consultant Co., Ltd.

Ambient Temperature :	(29.4 to 29.7)	°C
Relative Humidity :	(50.9 to 51.5)	%
Air Pressure :	1011.0	mbar

Date of Received : 24 April 2023

Date of Calibration : 24 April 2023

Date of Issue : 26 April 2023

Calibrated by : Akaradath Thippichai

Calibration Method : In-house method CAL-M2001 based on UKAS Publication ref : LAB 14
Edition 7 - November 2022

Reference Standard Instruments : This certification is traceable to the International System of Units

Standard Weights

ID No.	Cert. No.	Due Date	Traceability
E261-E2624	C02222345	10 Nov 2023	National Institute of Metrology (Thailand), (NIMT)

Approved by :

(Surachai Promthong)

Laboratory Manager

The Uncertainties are for a confidence probability of approximately 95%

This cerificate may not be reproduced other than in full except with the prior written approval of the Calibratech Co.,Ltd.

CAL-F0031-03

CAL
Calibratech Co.,Ltd.
7/106-7 Moo 2, Sukhaprachasan 3 Rd., Bangpood, Pakkred, Nonthaburi 11120
Tel.(02) 964-6211 Fax.(02) 964-5155, e-mail : calibratech.cal@yahoo.com, calibratech.cal@hotmail.com

Certificate of Calibration

Certificate No. : 66-400220-2 **Page : 2 of 2**

Result of Calibration : Without Adjustment

UUC Condition As-Received : Good

Function : Temperature measurement

This instrument was setting air ventilation at position 0 (close)

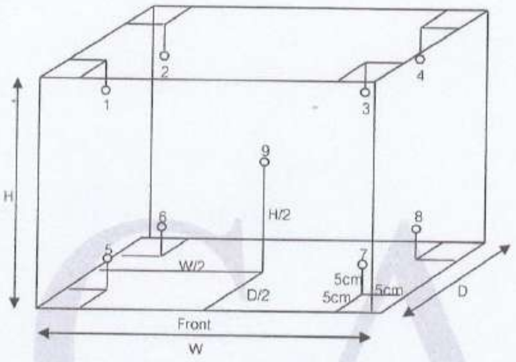

Inside of Chamber
W = 0.55 m
D = 0.73 m
H = 0.50 m
Capacity = 0.20 m^3

Test Point (°C)	Setting Temperature (°C)	Indicating Temperature (°C)	Measured Temperature (°C) @ Sensor No.									Uncertainty (±°C)
			1	2	3	4	5	6	7	8	9	
20.0	19.9	19.9	20.35	20.35	20.23	20.25	20.12	20.12	20.14	20.28	20.08	0.42

Test Point (°C)	Setting Temperature (°C)	Indicating Temperature (°C)	Measured Uniformity (°C)	Measured Stability (°C)	Overall Variation (°C)
20.0	19.9	19.9	0.37	0.16	0.6

Remark The uncertainty is not combine uniformity of the air chamber

This result of calibration was found accurate as shown on date and place of calibration only.

This reported uncertainty of measurement was based on a standard uncertainty multiplied by a coverage factor k = 2, providing a level of confidence of approximately 95%

- oOo -

CAL-F0031-03

CAL
Calibratech Co.,Ltd.
7/106-7 Moo 2, Sukhaprachasan 3 Rd., Bangpood, Pakkred, Nonthaburi 11120
Tel.(02) 964-6211 Fax.(02) 964-5155, e-mail : calibratech_cal@yahoo.com, calibratech_cal@hotmail.com

ilac-MRA
NSC-TISI-TIS17025
CALIBRATION 0030

Certificate of Calibration

Certificate No. : 66-400220-2 **Page : 1 of 2**

Submitted by : Special Lab Envi and Consultant Co., Ltd.
47/91 Moo 3 Thambol Tha-it, Pakkret, Nonthaburi 11120

Equipment : Air Chamber (Incubator)

Manufacturer : Lovibond	Model : FKU 1800
Range : N/A °C	Resolution : 0.1 °C
Serial No. : 0914643-01	ID No. : LB-Eq-004

Environment : On site calibration was carried out at the Laboratory, Special Lab Envi and Consultant Co., Ltd.
Ambient Temperature : (29.0 to 29.6) °C
Relative Humidity : (40 to 45) %
Line Voltage : (226.0 to 226.5) V

Date of Received : 24 April 2023
Date of Calibration : 24 April 2023
Date of Issue : 26 April 2023
Calibrated by : Pernpon Chanpu
Calibration Method : CAL-M4004, TLAS G-20
The temperature scale used was based on ITS-90

Reference Standard Instruments : This certification is traceable to the International System of Units
Standard Digital Thermometer with RTD Probe

ID No.	Cert. No.	Due Date	Traceability
400046 & 400042	66-400066-1	02 Aug 2023	National Institute of Metrology Thailand (NIMT)

Approved by :
(Bunjerd Masri)
Supervisor

The Uncertainties are for a confidence probability of approximately 95%

This cerificate may not be reproduced other than in full except with the prior written approval of the Calibratech Co.,Ltd.

CAL-F0031-03

Thermology Co., Ltd.
96/177-96/178 Moo 6, T. La-harn, A. Bangbuathong, Nonthaburi 11110
Tel : 0 2191 6479 Fax : 0 2191 6480 website : www.thermology.co

NSC-TISI-TIS17025
CALIBRATION 0109

CALIBRATION CERTIFICATE

Date of Issue Jun 23, 2023 **Cert No.** 23/2342
Site Calibration **Order No.** 23060302

Results (without adjustment)

UUC Setting (°C)	UUC Reading (°C)	Reference Thermometer (°C)		Stability ±(°C)	Uniformity (°C)	Uncertainty ±(°C)
180.0	180.0	Position 1	181.507	0.059	1.693	0.49
		Position 2	179.668			
		Position 3	178.772			
		Position 4	179.371			
		Position 5	180.334			
		Position 6	179.830			
		Position 7	178.855			
		Position 8	180.323			
		Position 9	179.876			

The stability and uniformity was taken into account in the measurement uncertainty stated.
The above results are valid exclusively for calibration samples as mentioned in the report.
The reported expanded uncertainty is based on a standard uncertainty multiplied by a coverage factor k=2, providing a level of confidence of approximately 95%. The uncertainty evaluation has been carried out in accordance with ONAC requirements.

APPROVED SIGNATORY : D.M

[ ] MR. PRAJUCKPETCH THONGSOOKCHOTE
[✓] MR. DAMRONG MULSING
[ ] MR. JATURAPAT THONGSOOKCHOTE

Thermology Co., Ltd.
96/177-96/178 Moo 6, T. La-harn, A. Bangbuathong, Nonthaburi 11110
Tel : 0 2191 6479 Fax : 0 2191 6480 website : www.thermology.co

NSC-TISI-TIS17025 CALIBRATION 0109

CALIBRATION CERTIFICATE

Date of Issue Jun 23, 2023 **Cert No.** 23/2342
Site Calibration **Order No.** 23060302

Results (without adjustment)

UUC Setting (°C)	UUC Reading (°C)	Reference Thermometer (°C)		Stability ±(°C)	Uniformity (°C)	Uncertainty ±(°C)
104.0	104.0	Position 1	104.544	0.058	0.704	0.30
		Position 2	103.789			
		Position 3	103.396			
		Position 4	103.886			
		Position 5	104.031			
		Position 6	103.886			
		Position 7	103.342			
		Position 8	103.939			
		Position 9	103.867			

UUC Setting (°C)	UUC Reading (°C)	Reference Thermometer (°C)		Stability ±(°C)	Uniformity (°C)	Uncertainty ±(°C)
150.0	150.0	Position 1	151.388	0.052	1.248	0.41
		Position 2	150.037			
		Position 3	149.313			
		Position 4	149.849			
		Position 5	150.519			
		Position 6	150.188			
		Position 7	149.370			
		Position 8	150.383			
		Position 9	150.201			

Thermology Co., Ltd.
96/177-96/178 Moo 6, T. La-harn, A. Bangbuathong, Nonthaburi 11110
Tel : 0 2191 6479 Fax : 0 2191 6480 website : www.thermology.co

NSC-TISI-TIS17025
CALIBRATION 0109

CALIBRATION CERTIFICATE

Date of Issue	Jun 23, 2023	**Cert No.**	23/2342
Site Calibration		**Order No.**	23060302

Results (without adjustment)

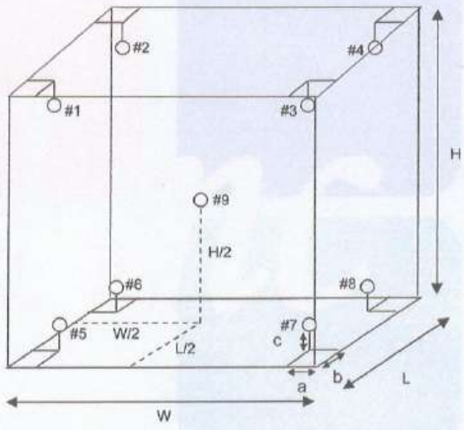

Position of reference thermometers were placed

Note.

1). Dimension (W x L x H) is 40 x 25 x 32 cm.

2). Stability - greatest one half of difference between max peak and min peak of each reference probe measured temperature obtained during the calibration interval.

3). Uniformity - the maximum difference of measured temperatures at any sensors and the measured temperature at the reference location which are observed at the same time or at as close an observation time as possible to determine the temperature pattern or homogeneity within the chamber under steady state conditions. The reference sensor should preferably be located at the geometric center of the chamber.

Page 2 of 4

Thermology Co., Ltd.
96/177-96/178 Moo 6, T. La-harn, A. Bangbuathong, Nonthaburi 11110
Tel : 0 2191 6479 Fax : 0 2191 6480 website : www.thermology.co

NSC-TISI-TIS17025 CALIBRATION 0109

CALIBRATION CERTIFICATE

Date of Issue	Jun 23, 2023	**Cert No.**	23/2342
Site Calibration		**Order No.**	23060302

Customer	SPECIAL LAB ENVI AND CONSULTANT CO., LTD. 47/91 Moo 3 Tha-It, Pak Kret, Nonthaburi, 11120.
Place of Calibration	1350, 1352 Sutthisarnwinitchai Rd, Dindaeng, Bangkok 10400. (Calibration Room)
Description	Oven
Model	UF30
Serial No.	B123.0544
ID.No.	-
Date of Receipt	Jun 20, 2023
Date of Calibration	Jun 20, 2023
Environment	

Temperature	(Min)	23.1	°C	(Max)	25.3	°C
Relative Humidity	(Min)	46.3	%RH	(Max)	78.9	%RH

Calibration Method

WI-17 : The reference thermometer was placed into the chamber and measurement was performed based on AS-2853. The temperature scale in use at this laboratory is the International Temperature Scale of 1990.

Standard

1) Data Acquisition with Sensor Model 34972A S/N. MY49007789, Certificate No. QR23-0024, Calibrated by Quality Reborn Co., Ltd., ONAC Calibration No. 0292. Due Date Jan 10, 2024.

This certificate is traceable to SI unit.

Page 1 of 4

This certificate is issued in accordance with the conditions of Thermology Laboratory.The traceability to recognised national standard and the unit of measurement realised at corresponding national standard laboratory.This certificate may not be reproduced other than in full except with the prior written approval of laboratory.

CAL
Calibratech Co.,Ltd.
7/106-7 Moo 2, Sukhaprachasan 3 Rd., Bangpood, Pakkred, Nonthaburi 11120
Tel.(02) 964-6211 Fax.(02) 964-5155, e-mail : calibratech.cal@yahoo.com, calibratech.cal@hotmail.com

Certificate of Calibration

Certificate No. : 66-400192-1 **Page : 2 of 2**

Result of Calibration : Without Adjustment

UUC Condition As-Received : Good

Function : Temperature measurement with Thermocouple probe Type K

Model : Type K Sheath Material : Teflon
Diameter : 2 mm. Length : 1500 mm.
Serial No. : N/A ID No. : SL-39

Immersion Depth (mm.)	Standard Reading (°C)	UUC Reading (°C)	Correction (°C)	Uncertainty (±°C)
130	3.0036	3.5	-0.5	0.18
130	20.0024	20.4	-0.4	0.18
130	104.0011	104.3	-0.3	0.45
130	150.0027	150.2	-0.2	0.58
130	180.0040	180.0	0.0	0.65

Model : AD-1218-230 Sheath Material : Stainless
Diameter : 3.5 mm. Length : 230 mm.
Serial No. : N/A ID No. : SL-40

Immersion Depth (mm.)	Standard Reading (°C)	UUC Reading (°C)	Correction (°C)	Uncertainty (±°C)
124	379.9914	379.3	0.7	1.5
124	400.0011	399.2	0.8	1.6

Remark

UUC : Unit Under Calibration

This result of calibration was found accurate as shown on date and place of calibration only.

This reported uncertainty of measurement was based on a standard uncertainty multiplied by a coverage factor k = 2 providing a level of confidence of approximately 95%

-o0o-

CAL-F0031-03

CAL
Calibratech Co.,Ltd.
7/106-7 Moo 2, Sukhaprachasan 3 Rd., Bangpood, Pakkred, Nonthaburi 11120
Tel.(02) 964-6211 Fax.(02) 964-5155, e-mail : calibratech_cal@yahoo.com, calibratech_cal@hotmail.com

ilac-MRA
NSC-TISI-TIS17025 CALIBRATION 0030

Certificate of Calibration

Certificate No. : **66-400192-1**

Page : 1 of 2

Submitted by : Special Lab Envi and Consultant Co., Ltd.
47/91 Moo 3, Tambol Tha-it, Pakkret, Nonthaburi 11120

Equipment : Digital Thermometer with Thermocouple probe Type K
Temperature Indicator

Manufacturer : Thermo Scientific — Model : TEMP 10K
Range : -250 °C to 1372 °C — Resolution : 0.1 °C
Serial No. : 4008958 — ID No. : LB-Eq-013

Environment :
Ambient Temperature : (23 ± 2) °C
Relative Humidity : (50 ± 15) %
Line Voltage : (220 ± 22) VAC

Date of Received : 06 April 2023
Date of Calibration : 08 April to 10 April 2023
Date of Issue : 10 April 2023
Calibrated by : Chortip Samchusri

Calibration Method : This instrument was calibrated by In-house method comparison technique CAL-M4003 by compared with PRT in the liquid bath at the constant controlled temperature.
The temperature scale used was based on ITS-90

Reference Standard Instruments : This certification is traceable to the International System of Units

1. Platinum Resistance Thermometer (PRT)

ID No.	Cert. No.	Due Date	Traceability
400001	TT-0016-22	07 Feb 2024	National Institute of Metrology Thailand (NIMT)
400016	TT-0059-21	02 Jun 2023	National Institute of Metrology Thailand (NIMT)

2. Standard Digital Thermometer

ID No.	Cert. No.	Due Date	Traceability
400003	21E1850	14 Jun 2023	National Institute of Metrology Thailand (NIMT)
400004	21E1850	14 Jun 2023	National Institute of Metrology Thailand (NIMT)

Approved by :
(Bunjerd Masri)
Supervisor

The Uncertainties are for a confidence probability of approximately 95%

This cerificate may not be reproduced other than in full except with the prior written approval of the Calibratech Co.,Ltd.

CAL-F0031-03

SLECCO	บริษัท สเปเชี่ยล แล็บ เอ็นไว แอนด์ คอนซัลแตนท์ จำกัด	หน้าที่ : 1 / 1
	แบบบันทึกทวนสอบอุณหภูมิของ Block Digestion	วันที่บังคับใช้: 01 / 05 / 2565

1. Block Digestion

ผู้ผลิต ...HANON..... รุ่น...SH 220F.... Serial No. SH 3222190127.. รหัสเครื่อง ... LB-Eq-011.....

2. Digital Thermometer with TC Probe

ผู้ผลิต Thermo Scientific รุ่น ..Temp...10K ... Serial No... A003955........ รหัสเครื่อง... LB-Eq-013.....

ความละเอียด...0.1.... °C วันที่สอบเทียบ ...8 April 2023..... สอบเทียบครั้งต่อไป ....7 April 2024.........

3. ผลการทวนสอบ (ช่วงเวลา ...9.00...... **น. -** ......12.00........ **น.)**

อุณหภูมิห้อง ...25.... - ....27..... °C ความชื้นสัมพัทธ์ .....50....... - .....55........ %

ว/ด/ป ที่ทวนสอบ	Position No.	Set point (°C)	อุณหภูมิที่อ่านได้จากเครื่อง (°C)	อุณหภูมิที่อ่านได้เทอร์โมมิเตอร์ (°C)			Error	เกณฑ์การยอมรับ	สรุปผลการทวนสอบ		ผู้ทวนสอบ
				ครั้งที่ 1 (A)	ครั้งที่ 2 (B)	ค่าเฉลี่ยของอุณหภูมิ			ผ่าน	ไม่ผ่าน	
3/5/66	1	250	251	251.2	251.4	251.3	1.3	±5	✓		[illegible]
4/5/66	2	250	250	250.3	250.9	250.6	0.6	±5	✓		[illegible]
5/5/66	3	250	250	251.2	252.2	251.7	1.7	±5	✓		[illegible]
8/5/66	4	250	250	250.8	251.3	251.0	1.0	±5	✓		[illegible]
9/5/66	5	250	251	251.8	252.4	252.1	2.1	±5	✓		[illegible]
10/5/66	6	250	250	249.8	250.8	250.3	0.3	±5	✓		[illegible]
11/5/66	7	250	251	250.9	251.3	251.1	1.1	±5	✓		[illegible]
13/5/66	8	250	251	251.9	252.5	252.2	2.2	±5	✓		[illegible]
15/5/66	9	250	250	250.9	251.8	251.4	1.4	±5	✓		[illegible]
18/5/66	10	250	252	252.4	253.2	252.8	2.8	±5	✓		[illegible]
19/5/66	11	250	252	253.3	254.1	253.7	3.7	±5	✓		[illegible]
24/5/66	12	250	251	251.3	252.2	251.8	1.8	±5	✓		[illegible]
27/5/66	13	250	252	253.0	252.8	252.9	2.9	±5	✓		[illegible]
31/5/66	14	250	252	251.9	252.1	252.0	2.0	±5	✓		[illegible]
	15										
	16										
	17										
	18										
	19										
	20										

FM-LB-85;Re01

Cert.No.: 23TW41
Page.: 2 of 2

Condition of this result of calibration

1. Reference Standard Instruments :
   This certification is traceable to the International System of Unit through the reference standards laboratory of Industrial Calibration Center,Technology Promotion Association (Thailand-Japan).

Instruments	Serial No.	ID No.	Certificate No.	Due Date
1) Burette	-	130BU10	21CG1389	25 Mar 2023
2) Balance	1126143764	140RC004	22MM50	20 Sep 2023

2. Standard Material :-

Material	Manufacturer	Lot.No.	Assay
Sodium Thiosulfate pentahydrate	Merck	AM1763316	100.2%

Result : **Dissolved Oxygen Meter Adjustment With Air 100 %**

Dissolved Oxygen Probe No.: KC1N20CDJ

Titration Method (Azide Modification Method) (mg/L)	DO Meter Reading (mg/L)	Standard Deviation (mg/L)
8.12	8.13	0.0045

This report was certified only for the instrument we tested.It is allowable to use for study the system efficiency,The environmental impact control and present to organization it may concerned Intend to use for advertising and referral purpose is prohibited.This report may not be reproduced other in full,without written approval of the laboratory

-o0o-

Malu

a 1148751

TECHNOLOGY PROMOTION ASSOCIATION (THAILAND-JAPAN)
CORPORATE SERVICES 3 : EQUIPMENT CALIBRATION AND TESTING SERVICES
534/4 PATTANAKARN ROAD SOI 18, SUANLUANG, SUANLUANG BANGKOK 10250
TEL. 0-2717-3000 FAX. 0-2719-9484

Cert.No.: 23TW41
Page.: 1 of 2

Certificate of Testing

Equipment :	DO Meter
Manufacturer :	Hanna
Model :	HI98193
Serial No. :	03030056991
ID No. :	LB-Eq-014
Received Date :	16 February 2023
Test Date :	17 February 2023
Reference :	2302-0616WN-1
Submitted by :	Special Lab Envi And Consultant Co.,Ltd 47/91 Moo 3 Thambon Tha-it, Pakkret, Nonthaburi 11120
Laboratory Condition :	Temperature (25 ± 5) °C Humidity (50 ± 20) %
Test Procedure :	In - house method : CP-CH9 by Comparison Technique with Azide Modification Method
Tested by :	Walalak Sirithean
Approved by :	Malu. Approved Signatory

(/) Malee Butkruea
( ) Saithip Meangmai
( ) Warakorn Lerngagtrakul

Issue Date : 20 February 2023

B 0307483

Equipment : pH Meter with Sensor **Cert. No.:** 23LM132
Condition As-Received : New Item **Page.:** 2 of 2
Reference : 2308-0115WN-2
Procedure Used :-

Calibration were conducted using in-house calibration procedure CP-OT01 according to comparison with Industrial Platinum Resistance Thermometer (IPRT) into Temperature Bath.

The temperature scale used was based on ITS-90.

Condition of this result of calibration

1. Reference standard instrument:-

Instrument	Serial No.	Cert. No.	Traceable	Due Date
1) Digital Thermometer	2188080	22I1285	TPA	21 Oct 2023

2. This certificate is valid only to the item calibrated on date and place of calibration.
3. This certification is traceable to the International System of Unit.

Remark : TPA : Technology Promotion Association (Thailand - Japan)

Result of Calibration :- (*) Without Adjustment

Function : Temperature measurement.

This instrument was connected with temperature sensor, S/N.: PH5TEMB01P

Calibration Point (°C)	Immersion Depth (mm)	Standard Temperature (°C)	UUC* Reading (°C)	Error (°C)	Uncertainty (± °C)	Coverage Factor *k*
25.0	100	25.002	25.0	-0.002	0.16	2.00

UUC* : Unit Under Calibration

The reported uncertainty of measurement was based on a standard uncertainty multiplied by a coverage factor *k*, providing a level of confidence of approximately 95 %.

-o0o-

a 1175376

TECHNOLOGY PROMOTION ASSOCIATION (THAILAND-JAPAN)
CORPORATE SERVICES 3: EQUIPMENT CALIBRATION AND TESTING SERVICES
534/4 PATTANAKARN ROAD SOI 18, SUANLUANG, SUANLUANG BANGKOK 10250
TEL. 0-2717-3000-29 FAX. 0-2719-9484

NSC-TISI-TIS17025
CALIBRATION 0008

Cert. No.: 23LM132
Page.: 1 of 2

Certificate of Calibration

Equipment :	pH Meter with Sensor
Manufacturer :	Eutech
Model :	pH 700
Serial No. :	2858459
ID No. :	LB-Eq-027
Submitted by :	Special Lab Envi And Consultant Co.,Ltd. 47/91-93 Moo 3 Thambon Tha-it, Pakkret, Nonthaburi 11120
Location :	TPA On Site Calibration Laboratory
Received Order :	04 August 2023
Calibrated Date :	09 August 2023
Ambient Temperature :	(26 ± 10) °C
Relative Humidity :	(50 ± 30) %
AC Line Voltage :	(220 ± 22) V
Calibrated by :	Preecha Hlahib
Approved by :	Approved Signatory

( ) Pornthippa Tameyakul
( ) Ponpan Paipim
(✓) Suwit Imjai

Issue Date : 17 August 2023

The Uncertainties are for a confidence probability of approximately 95%

This certificate may not be reproduced other than in full, except with the prior written Approval of the head of Corporate Services 3 : Equipment Calibration and Testing Services.

A 0057254

Cert. No.: 23CH951
Page.: 2 of 2

Condition of this calibration result

1. Reference Standard Instrument : -

Instrument	Serial No.	ID No.	Cert. No.	Due Date
1) Document Process Calibrator	54030049	130RC116	22E2769	24 Aug 2023

This certification is traceable to the International System of Unit maintained through:-
- Technology Promotion Association (Thailand-Japan)

2. Certified Reference Materials : The measurement results are traceable to SI through CPA chem Ltd., ANSI-ASQ National Accreditation Board, Accredited No. AR-1835

Buffer Solution	Manufacturer	Lot No.	Exp. date
pH 4.008	CPA chem	863832	28 Dec 2024
pH 6.986	CPA chem	863833	28 Dec 2023
pH 10.010	CPA chem	863835	28 Dec 2023

3. This certificate is valid only to the item calibrated on date and place of calibration.

Calibration Results

Function : mV Measurement

Performing standard curve by Fluke at pH (4,7,10)

Unit Under Calibration	Nominal Value	Standard Voltage Input	Actual Reading		Uncertainty of Measurement (±mV)	Coverage factor *k*
	pH	mV	mV	pH		
pH Meter	4.00	177.48	177.5	4.01	0.058	2.00
S/N.: 2858459	7.00	0.00	0.1	7.00	0.058	2.00
	10.00	-177.48	-177.4	10.01	0.058	2.00

Function : pH Measurement

Performing three buffers standard curve by using buffer nominal pH (4,7,10)

Unit Under Calibration	Standard pH Buffer Solution	Actual pH Reading	Actual mV Reading (mV)	Uncertainty of pH measurement (±)	Coverage factor *k*
pH Electrode	4.008	4.01	170.7	0.0085	2.05
S/N.: 3101624	6.986	6.99	-2.0	0.011	2.00
	10.010	10.01	-178.2	0.0096	2.00

The reported uncertainty of measurement was based on a standard uncertainty multiplied by a coverage factor *k*, providing a level of confidence of approximately 95 %.

-o0o-

Saithip

a 1174396

TECHNOLOGY PROMOTION ASSOCIATION (THAILAND-JAPAN)
CORPORATE SERVICES 3: EQUIPMENT CALIBRATION AND TESTING SERVICES
534/4 PATTANAKARN ROAD SOI 18, SUANLUANG, SUANLUANG BANGKOK 10250
TEL. 0-2717-3000-29 FAX. 0-2719-9484

NSC-TISI-TIS17025
CALIBRATION 0008

Cert.No.: 23CH951
Page.: 1 of 2

Certificate of Calibration

Equipment :	pH Meter
Manufacturer :	Eutech
Model :	pH 700
Serial No. :	2858459
ID No. :	LB-Eq-027
Condition As-Received:	Used Item
Received Date :	04 August 2023
Calibration Date :	07 August 2023
Reference :	2308-0115WN-1
Submitted by :	Special Lab Envi And Consultant Co.,Ltd 47/91-93, 96 Moo 3 Thambon Tha-it, Pakkret Nonthaburi 11120
Ambient Temperature :	(25 ± 2.5) °C
Relative Humidity :	(50 ± 15) %
Calibration Procedure :	In - house method : - CP-CH5 by direct measurement with standard voltage calibrator and direct measurement with certified reference material (CRM)
Calibrated by :	Warakorn Lerngagtrakul

Approved by :

Saithip

Approved Signatory

(✓) Saithip Meangmai
( ) Warakorn Lerngagtrakul
( ) Ponpan Paipim

Issue Date : 16 August 2023

The Uncertainties are for a confidence probability of approximately 95%

This certificate may not be reproduced other than in full, except with the prior written Approval of the head of Corporate Services 3 : Equipment Calibration and Testing Services.

A 0057105

บริษัท ยูไนเต็ด แอนนาลิสต์ แอนด์ เอ็นจิเนียริ่ง คอนซัลแตนท์ จำกัด

ที่ อก ๐๓๑๐(๑)/ ๑๗๓๘

กรมโรงงานอุตสาหกรรม
ถนนพระรามที่ ๖ แขวงทุ่งพญาไท
เขตราชเทวี กรุงเทพฯ ๑๐๔๐๐

๐๕ มีนาคม ๒๕๖๙

เรื่อง เปลี่ยนแปลงบุคลากรของห้องปฏิบัติการวิเคราะห์

เรียน กรรมการผู้จัดการ บริษัท ยูไนเต็ด แอนนาลิสต์ แอนด์ เอ็นจิเนียริ่ง คอนซัลแตนท์ จำกัด

อ้างถึง คำขอขึ้นทะเบียน/ต่ออายุ/เปลี่ยนแปลงบุคลากร และชนิดสารมลพิษของห้องปฏิบัติการวิเคราะห์เอกชน ลงวันที่ ๑๐ กุมภาพันธ์ ๒๕๖๙

ตามคำขอที่อ้างถึง บริษัท ยูไนเต็ด แอนนาลิสต์ แอนด์ เอ็นจิเนียริ่ง คอนซัลแตนท์ จำกัด ห้องปฏิบัติการวิเคราะห์เอกชน เลขทะเบียน ว-๑๔๕ สถานที่ตั้งเลขที่ ๓ ซอยอุดมสุข ๔๑ ถนนสุขุมวิท แขวงบางจาก เขตพระโขนง กรุงเทพมหานคร ขอเปลี่ยนแปลงบุคลากร ความละเอียดแจ้งแล้ว นั้น

กรมโรงงานอุตสาหกรรมพิจารณาแล้ว มีความเห็นดังนี้

๑. ให้ยกเลิกเจ้าหน้าที่ห้องปฏิบัติการวิเคราะห์เอกชน จำนวน ๔ ราย

๑) นายพีรณัฐ เจริญผล	ทะเบียนเลขที่ ว-๑๔๕-จ-๐๐๑๓
๒) นายเจษฎา ช่วยตรีก	ทะเบียนเลขที่ ว-๑๔๕-จ-๐๑๒๗
๓) นายศุภกร สวนศรี	ทะเบียนเลขที่ ว-๑๔๕-จ-๐๑๓๔
๔) นางสาวณัฐกฤตา พลนิกรกิจ	ทะเบียนเลขที่ ว-๑๔๕-จ-๐๑๔๐

๒. ให้เพิ่มเจ้าหน้าที่ห้องปฏิบัติการวิเคราะห์เอกชน จำนวน ๙ ราย

๑) นายเกียรติศักดิ์ ทำทอง	ทะเบียนเลขที่ ว-๑๔๕-จ-๐๒๐๑
๒) นางสาวธนภร แฉะกระโทก	ทะเบียนเลขที่ ว-๑๔๕-จ-๐๒๐๒
๓) นางสาวรขยา ปรีดี	ทะเบียนเลขที่ ว-๑๔๕-จ-๐๒๐๓
๔) นางสาวญาณินดา แช่มเล็ก	ทะเบียนเลขที่ ว-๑๔๕-จ-๐๒๐๔
๕) นางสาวมนัสพร การงานดี	ทะเบียนเลขที่ ว-๑๔๕-จ-๐๒๐๕
๖) นายธนากร เชื้อมาก	ทะเบียนเลขที่ ว-๑๔๕-จ-๐๒๐๖
๗) นางสาวพัชรินทร์ แพรกทอง	ทะเบียนเลขที่ ว-๑๔๕-จ-๐๒๐๗
๘) นางสาวนรินทร รินทราช	ทะเบียนเลขที่ ว-๑๔๕-จ-๐๒๐๘
๙) นางสาวชญานี เมินกระโทก	ทะเบียนเลขที่ ว-๑๔๕-จ-๐๒๐๙

อนึ่ง หนังสือฉบับนี้จะสิ้นอายุพร้อมหนังสือต่ออายุรับขึ้นทะเบียนห้องปฏิบัติการวิเคราะห์เอกชน ในวันที่ ๒ กุมภาพันธ์ ๒๕๗๒

จึงเรียนมาเพื่อทราบ

ขอแสดงความนับถือ

(นางสาวปิทยวรรณ คณะประเสริฐ)
ผู้อำนวยการกองวิจัยและเตือนภัยมลพิษโรงงาน
ปฏิบัติราชการแทนอธิบดีกรมโรงงานอุตสาหกรรม

UAE UNITED ANALYST AND ENGINEERING CONSULTANT COMPANY LIMITED

สำเนาถูกต้อง

กองวิจัยและเตือนภัยมลพิษโรงงาน
กลุ่มมาตรฐานวิธีการวิเคราะห์ทดสอบมลพิษและทะเบียนห้องปฏิบัติการ
โทร. ๐ ๒๔๓๐ ๖๓๑๒ ต่อ ๒๑๐๓-๕
ไปรษณีย์อิเล็กทรอนิกส์ saraban@diw.mail.go.th

Green Industry

"อุตสาหกรรมก้าวไกล ประเทศไทยก้าวหน้า ร่วมกันพัฒนา อุตสาหกรรมสีเขียว"

ที่ อก ๐๓๑๐(๑)/ ๘๓๐๒

กรมโรงงานอุตสาหกรรม
ถนนพระรามที่ ๖ แขวงทุ่งพญาไท
เขตราชเทวี กรุงเทพฯ ๑๐๔๐๐

๐๘ ตุลาคม ๒๕๖๘

เรื่อง ยกเลิกบุคลากรของห้องปฏิบัติการวิเคราะห์

เรียน กรรมการผู้จัดการ บริษัท ยูไนเต็ด แอนนาลิสต์ แอนด์ เอ็นจิเนียริ่ง คอนซัลแตนท์ จำกัด

อ้างถึง คำขอขึ้นทะเบียน/ต่ออายุ/เปลี่ยนแปลงบุคลากร และชนิดสารมลพิษของห้องปฏิบัติการวิเคราะห์เอกชน ลงวันที่ ๒๕ กันยายน ๒๕๖๘

ตามคำขอที่อ้างถึง บริษัท ยูไนเต็ด แอนนาลิสต์ แอนด์ เอ็นจิเนียริ่ง คอนซัลแตนท์ จำกัด ห้องปฏิบัติการวิเคราะห์เอกชน เลขทะเบียน ว-๑๔๕ สถานที่ตั้งเลขที่ ๓ ซอยอุดมสุข ๔๑ ถนนสุขุมวิท แขวงบางจาก เขตพระโขนง กรุงเทพมหานคร ขอยกเลิกบุคลากร ความละเอียดแจ้งแล้ว นั้น

กรมโรงงานอุตสาหกรรมพิจารณาแล้ว ให้ยกเลิกเจ้าหน้าที่ห้องปฏิบัติการวิเคราะห์เอกชน จำนวน ๓ ราย ได้แก่

๑) นางสาวอารียา ทรารมย์ ทะเบียนเลขที่ ว-๑๔๕-จ-๐๐๖๗
๒) นางสาวศรีเพชร ทองขาว ทะเบียนเลขที่ ว-๑๔๕-จ-๐๑๑๗
๓) นางสาวปวีณา แดนขนบ ทะเบียนเลขที่ ว-๑๔๕-จ-๐๑๖๙

จึงเรียนมาเพื่อทราบ

ขอแสดงความนับถือ

(นางสาวปัทมวรรณ คุณประเสริฐ)
ผู้อำนวยการกองวิจัยและเตือนภัยมลพิษโรงงาน
ปฏิบัติราชการแทนอธิบดีกรมโรงงานอุตสาหกรรม

UAE
UNITED ANALYST AND ENGINEERING CONSULTANT COMPANY LIMITED
สำเนาถูกต้อง
พงษ์ภัทร

กองวิจัยและเตือนภัยมลพิษโรงงาน
กลุ่มมาตรฐานวิธีการวิเคราะห์ทดสอบมลพิษและทะเบียนห้องปฏิบัติการ
โทร. ๐ ๒๔๓๐ ๖๓๑๒ ต่อ ๒๑๐๓-๕
โทรสาร ๐ ๒๔๓๐ ๖๓๑๒ ต่อ ๒๑๙๙
ไปรษณีย์อิเล็กทรอนิกส์ saraban@diw.mail.go.th

Green Industry
"อุตสาหกรรมก้าวไกล ประเทศไทยก้าวหน้า ร่วมกันพัฒนา อุตสาหกรรมสีเขียว"

ที่ อก ๐๓๑๐(๑)/ ๖๙๗๓

กรมโรงงานอุตสาหกรรม
ถนนพระรามที่ ๖ แขวงทุ่งพญาไท
เขตราชเทวี กรุงเทพฯ ๑๐๔๐๐

๒๕ สิงหาคม ๒๕๖๘

เรื่อง ยกเลิกบุคลากรของห้องปฏิบัติการวิเคราะห์

เรียน กรรมการผู้จัดการ บริษัท ยูไนเต็ด แอนนาลิสต์ แอนด์ เอ็นจิเนียริ่ง คอนซัลแตนท์ จำกัด

อ้างถึง คำขอขึ้นทะเบียน/ต่ออายุ/เปลี่ยนแปลงบุคลากร และชนิดสารมลพิษของห้องปฏิบัติการวิเคราะห์เอกชน ลงวันที่ ๗ สิงหาคม ๒๕๖๘

ตามคำขอที่อ้างถึง บริษัท ยูไนเต็ด แอนนาลิสต์ แอนด์ เอ็นจิเนียริ่ง คอนซัลแตนท์ จำกัด ห้องปฏิบัติการวิเคราะห์เอกชน เลขทะเบียน ว-๑๔๕ สถานที่ตั้งเลขที่ ๓ ซอยอุดมสุข ๔๑ ถนนสุขุมวิท แขวงบางจาก เขตพระโขนง กรุงเทพมหานคร ขอยกเลิกบุคลากร ความละเอียดแจ้งแล้ว นั้น

กรมโรงงานอุตสาหกรรมพิจารณาแล้ว ให้ยกเลิกเจ้าหน้าที่ห้องปฏิบัติการวิเคราะห์เอกชน จำนวน ๕ ราย ได้แก่

๑) นายคณิติน พงษ์อิศรานุพร	ทะเบียนเลขที่ ว-๑๔๕-จ-๐๑๐๔
๒) นายธีรวัฒน์ ธรรมสุวรรณ	ทะเบียนเลขที่ ว-๑๔๕-จ-๐๑๓๘
๓) นายอาทิตย์ ดาภา	ทะเบียนเลขที่ ว-๑๔๕-จ-๐๑๖๒
๔) นางสาวกมลชนก ปุนคำ	ทะเบียนเลขที่ ว-๑๔๕-จ-๐๑๗๒
๕) นายวีระพงษ์ แสงท่านั่ง	ทะเบียนเลขที่ ว-๑๔๕-จ-๐๑๘๘

จึงเรียนมาเพื่อทราบ

ขอแสดงความนับถือ

(นายศิระ จันทร์เฉิด)
นักวิทยาศาสตร์เชี่ยวชาญ รักษาราชการแทน
ผู้อำนวยการกองวิจัยและเตือนภัยมลพิษโรงงาน
ปฏิบัติราชการแทนอธิบดีกรมโรงงานอุตสาหกรรม

กองวิจัยและเตือนภัยมลพิษโรงงาน
กลุ่มมาตรฐานวิธีการวิเคราะห์ทดสอบมลพิษและทะเบียนห้องปฏิบัติการ
โทร. ๐ ๒๔๓๐ ๖๓๑๒ ต่อ ๒๑๐๓-๕
โทรสาร ๐ ๒๔๓๐ ๖๓๑๒ ต่อ ๒๑๙๙
ไปรษณีย์อิเล็กทรอนิกส์ saraban@diw.mail.go.th

UAE
UNITED ANALYST AND ENGINEERING CONSULTANT COMPANY LIMITED

สำเนาถูกต้อง

Green Industry

"อุตสาหกรรมก้าวไกล ประเทศไทยก้าวหน้า ร่วมกันพัฒนา อุตสาหกรรมสีเขียว"

ที่ อก ๐๓๑๐(๑)/ ๕๖๙๑

กรมโรงงานอุตสาหกรรม
ถนนพระรามที่ ๖ แขวงทุ่งพญาไท
เขตราชเทวี กรุงเทพฯ ๑๐๔๐๐

๐๗ กรกฎาคม ๒๕๖๘

เรื่อง เปลี่ยนแปลงบุคลากรและสารมลพิษที่วิเคราะห์

เรียน กรรมการผู้จัดการ บริษัท ยูไนเต็ด แอนนาลิสต์ แอนด์ เอ็นจิเนียริ่ง คอนซัลแตนท์ จำกัด

อ้างถึง คำขอขึ้นทะเบียน/ต่ออายุ/เปลี่ยนแปลงบุคลากร และชนิดสารมลพิษของห้องปฏิบัติการวิเคราะห์เอกชน ลงวันที่ ๙ พฤษภาคม ๒๕๖๘

สิ่งที่ส่งมาด้วย เอกสารแนบท้ายหนังสือเปลี่ยนแปลงบุคลากรและสารมลพิษที่วิเคราะห์ บริษัท ยูไนเต็ด แอนนาลิสต์ แอนด์ เอ็นจิเนียริ่ง คอนซัลแตนท์ จำกัด จำนวน ๒ แผ่น

ตามหนังสือที่อ้างถึง บริษัท ยูไนเต็ด แอนนาลิสต์ แอนด์ เอ็นจิเนียริ่ง คอนซัลแตนท์ จำกัด ห้องปฏิบัติการวิเคราะห์เอกชน เลขทะเบียน ว-๑๔๕ สถานที่ตั้งเลขที่ ๓ ซอยอุดมสุข ๔๑ ถนนสุขุมวิท แขวงบางจาก เขตพระโขนง กรุงเทพมหานคร ขอเปลี่ยนแปลงบุคลากรและสารมลพิษที่วิเคราะห์ ความละเอียดแจ้งแล้ว นั้น

กรมโรงงานอุตสาหกรรมพิจารณาแล้ว มีความเห็นดังนี้

๑. ให้ยกเลิกเจ้าหน้าที่ห้องปฏิบัติการวิเคราะห์เอกชน จำนวน ๓ ราย

๑) นายสุขสันต์ พันสิงห์	ทะเบียนเลขที่ ว-๑๔๕-จ-๐๐๐๑
๒) นางสาวสุภัสสรา เฉี้ยนเงิน	ทะเบียนเลขที่ ว-๑๔๕-จ-๐๑๔๙
๓) นางสาวชามันดา กิมาคม	ทะเบียนเลขที่ ว-๑๔๕-จ-๐๑๘๖

๒. ให้เพิ่มผู้ควบคุมห้องปฏิบัติการวิเคราะห์เอกชน จำนวน ๑ ราย

นายสุขสันต์ พันสิงห์	ทะเบียนเลขที่ ว-๑๔๕-ค-๐๐๔๗

๓. ให้เพิ่มขอบข่ายสารมลพิษที่วิเคราะห์ในน้ำใต้ดิน อากาศเสีย และดิน ตามสิ่งที่ส่งมาด้วย

อนึ่ง หนังสือฉบับนี้จะหมดอายุพร้อมหนังสือรับขึ้นทะเบียนห้องปฏิบัติการวิเคราะห์เอกชน ในวันที่ ๒ กุมภาพันธ์ ๒๕๗๒

จึงเรียนมาเพื่อทราบ

ขอแสดงความนับถือ

(นายประสม ดำรงพงษ์)
ผู้อำนวยการกองวิจัยและเตือนภัยมลพิษโรงงาน
ปฏิบัติราชการแทนอธิบดีกรมโรงงานอุตสาหกรรม

กองวิจัยและเตือนภัยมลพิษโรงงาน
กลุ่มมาตรฐานวิธีการวิเคราะห์ทดสอบมลพิษและทะเบียนห้องปฏิบัติการ
โทร. ๐ ๒๔๓๐ ๖๓๑๒ ต่อ ๒๑๐๓-๕
โทรสาร ๐ ๒๔๓๐ ๖๓๑๒ ต่อ ๒๑๙๙
ไปรษณีย์อิเล็กทรอนิกส์ saraban@diw.mail.go.th

UNITED ANALYST AND ENGINEERING CONSULTANT COMPANY LIMITED
สำเนาถูกต้อง

"อุตสาหกรรมก้าวไกล ประเทศไทยก้าวหน้า ร่วมกันพัฒนา อุตสาหกรรมสีเขียว"

เอกสารแนบท้ายหนังสือเปลี่ยนแปลงบุคลากรและสารมลพิษที่วิเคราะห์
บริษัท ยูไนเต็ด แอนนาลิสต์ แอนด์ เอ็นจิเนียริ่ง คอนซัลแตนท์ จำกัด เลขทะเบียน ว-๑๔๕
ที่ อก ๐๓๑๐(๑)/ ๕๖๙๑ ลงวันที่ ๐๗ กรกฎาคม ๒๕๖๘

ขอบข่ายสารมลพิษที่ได้รับขึ้นทะเบียนจากกรมโรงงานอุตสาหกรรม จำนวน ๑๑ รายการ

น้ำใต้ดิน จำนวน 4 รายการ

ลำดับที่	สารมลพิษ	วิธีวิเคราะห์
1	Aluminum	Digestion, Inductively Coupled Plasma Method[1]
2	Copper	1) Digestion, Flame Atomic Absorption Spectrometric Method[1] 2) Digestion, Inductively Coupled Plasma Method[1]
3	Iron	1) Digestion, Flame Atomic Absorption Spectrometric Method[1] 2) Digestion, Inductively Coupled Plasma Method[1]
4	Molybdenum	Digestion, Inductively Coupled Plasma Method[1]

อากาศเสีย (ปล่องระบาย) จำนวน 1 รายการ

ลำดับที่	สารมลพิษ	วิธีวิเคราะห์
1	Oxides of Nitrogen	Absorption Sampling, Ion Chromatographic Method[2]

ดิน จำนวน 6 รายการ

ลำดับที่	สารมลพิษ	วิธีวิเคราะห์
1	Aluminum	Digestion, Inductively Coupled Plasma Method[3,5]
2	Copper	1) Digestion, Flame Atomic Absorption Spectrometric Method[3,6] 2) Digestion, Inductively Coupled Plasma Method[3,5]
3	Iron	1) Digestion, Flame Atomic Absorption Spectrometric Method[3,6] 2) Digestion, Inductively Coupled Plasma Method[3,5]
4	Molybdenum	Digestion, Inductively Coupled Plasma Method[3,6]
5	pH	Electrometric Method[8]
6	TPH (C_5-C_8)	Equilibrium Headspace, Gas Chromatographic/Mass Spectrometric Method[4,7]

UAE CONSULTANT COMPANY LIMITED สำเนาถูกต้อง

เอกสารอ้างอิง

1. APHA, AWWA, WEF. Standard Methods for the Examination of Water and Wastewater. 24th ed. Washington, DC: APHA, 2023.

2. United States Environmental Protection Agency. Standards of Performance for New Stationary Sources. 40 CFR 60. Appendix A, 2023.

3. United States...

3. United States Environmental Protection Agency. Test Methods for Evaluation Solid Waste Physical/Chemical Methods. Acid Digestion of Sediments, Sludges, and Soils. SW-846 Method 3050B, 1996.

4. United States Environmental Protection Agency. Test Methods for Evaluation Solid Waste Physical/Chemical Methods. Volatile Organic Compounds in Various Sample Matrices Using Equilibrium Headspace Analysis. SW-846 Method 5021A, 2014.

5. United States Environmental Protection Agency. Test Methods for Evaluation Solid Waste Physical/Chemical Methods. Inductively Coupled Plasma-Optical Emission Spectrometry. SW-846 Method 6010D, 2018.

6. United States Environmental Protection Agency. Test Methods for Evaluation Solid Waste Physical/Chemical Methods. Flame Atomic Absorption Spectrophotometry. SW-846 Method 7000B, 2007.

7. United States Environmental Protection Agency. Test Methods for Evaluation Solid Waste Physical/Chemical Methods. Volatile Organic Compounds by Gas Chromatography/Mass Spectrometry. SW-846 Method 8260D, 2018.

8. United States Environmental Protection Agency. Test Methods for Evaluation Solid Waste Physical/Chemical Methods. Soil and Waste pH. SW-846 Method 9045D, 2004.

UNITED ANALYST AND ENGINEERING CONSULTANT COMPANY LIMITED

สำเนาถูกต้อง

ที่ อก ๐๓๑๐(๑)/ ๑๔๙๑

กรมโรงงานอุตสาหกรรม
ถนนพระรามที่ ๖ แขวงทุ่งพญาไท
เขตราชเทวี กรุงเทพฯ ๑๐๔๐๐

๒๔ กุมภาพันธ์ ๒๕๖๘

เรื่อง ยกเลิกบุคลากรของห้องปฏิบัติการวิเคราะห์

เรียน กรรมการผู้จัดการ บริษัท ยูไนเต็ด แอนนาลิสต์ แอนด์ เอ็นจิเนียริ่ง คอนซัลแตนท์ จำกัด

อ้างถึง คำขอขึ้นทะเบียน/ต่ออายุ/เปลี่ยนแปลงบุคลากร และชนิดสารมลพิษของห้องปฏิบัติการวิเคราะห์เอกชน ลงวันที่ ๑๘ กุมภาพันธ์ ๒๕๖๘

ตามคำขอที่อ้างถึง บริษัท ยูไนเต็ด แอนนาลิสต์ แอนด์ เอ็นจิเนียริ่ง คอนซัลแตนท์ จำกัด ห้องปฏิบัติการวิเคราะห์เอกชน เลขทะเบียน ว-๑๔๕ สถานที่ตั้งเลขที่ ๓ ซอยอุดมสุข ๔๑ ถนนสุขุมวิท แขวงบางจาก เขตพระโขนง กรุงเทพมหานคร ขอยกเลิกบุคลากร ความละเอียดแจ้งแล้ว นั้น

กรมโรงงานอุตสาหกรรมพิจารณาแล้ว ให้ยกเลิกเจ้าหน้าที่ห้องปฏิบัติการวิเคราะห์เอกชน จำนวน ๓ ราย ได้แก่

๑) นายอภิสิทธิ์ ศรีคงแก้ว	ทะเบียนเลขที่ ว-๑๔๕-จ-๐๐๕๘
๒) นางสาวนันธิดา พรมกวยถ้ำ	ทะเบียนเลขที่ ว-๑๔๕-จ-๐๑๗๐
๓) นายภูวดล เป็งมา	ทะเบียนเลขที่ ว-๑๔๕-จ-๐๑๙๘

จึงเรียนมาเพื่อทราบ

ขอแสดงความนับถือ

(นายธีรทัศน์ อิศรางกูร ณ อยุธยา)
รองอธิบดี ปฏิบัติราชการแทน
อธิบดีกรมโรงงานอุตสาหกรรม

กองวิจัยและเตือนภัยมลพิษโรงงาน
กลุ่มมาตรฐานวิธีการวิเคราะห์ทดสอบมลพิษและทะเบียนห้องปฏิบัติการ
โทร. ๐ ๒๔๓๐ ๖๓๑๒ ต่อ ๒๑๐๓-๕
โทรสาร ๐ ๒๔๓๐ ๖๓๑๒ ต่อ ๒๑๙๙
ไปรษณีย์อิเล็กทรอนิกส์ saraban@diw.mail.go.th

UAE UNITED ANALYST AND ENGINEERING CONSULTANT COMPANY LIMITED
สำเนาถูกต้อง

Green Industry "อุตสาหกรรมก้าวไกล ประเทศไทยก้าวหน้า ร่วมกันพัฒนา อุตสาหกรรมสีเขียว"

ที่ อก ๐๓๑๐(๑)/ ๑๐๘๙

กรมโรงงานอุตสาหกรรม
ถนนพระรามที่ ๖ แขวงทุ่งพญาไท
เขตราชเทวี กรุงเทพฯ ๑๐๔๐๐

๐๗ กุมภาพันธ์ ๒๕๖๘

เรื่อง ต่ออายุหนังสือรับขึ้นทะเบียนห้องปฏิบัติการวิเคราะห์เอกชน

เรียน กรรมการผู้จัดการ บริษัท ยูไนเต็ด แอนนาลิสต์ แอนด์ เอ็นจิเนียริ่ง คอนซัลแตนท์ จำกัด

อ้างถึง คำขอขึ้นทะเบียน/ต่ออายุ/เปลี่ยนแปลงบุคลากร และชนิดสารมลพิษของห้องปฏิบัติการวิเคราะห์เอกชน ลงวันที่ ๓ ธันวาคม ๒๕๖๗

สิ่งที่ส่งมาด้วย ๑. รายชื่อผู้ควบคุมห้องปฏิบัติการวิเคราะห์เอกชน จำนวน ๔๐ ราย
๒. รายชื่อเจ้าหน้าที่ห้องปฏิบัติการวิเคราะห์เอกชน จำนวน ๑๔๑ ราย
๓. ขอบข่ายสารมลพิษที่ได้รับขึ้นทะเบียนจากกรมโรงงานอุตสาหกรรม

ตามคำขอที่อ้างถึง บริษัท ยูไนเต็ด แอนนาลิสต์ แอนด์ เอ็นจิเนียริ่ง คอนซัลแตนท์ จำกัด ขอต่ออายุหนังสือรับขึ้นทะเบียนห้องปฏิบัติการวิเคราะห์เอกชน เลขทะเบียน ว-๑๔๕ สถานที่ตั้งเลขที่ ๓ ซอยอุดมสุข ๔๑ ถนนสุขุมวิท แขวงบางจาก เขตพระโขนง กรุงเทพมหานคร ต่อกรมโรงงานอุตสาหกรรม นั้น

กรมโรงงานอุตสาหกรรมพิจารณาแล้ว ให้บริษัท ยูไนเต็ด แอนนาลิสต์ แอนด์ เอ็นจิเนียริ่ง คอนซัลแตนท์ จำกัด ต่ออายุหนังสือรับขึ้นทะเบียนห้องปฏิบัติการวิเคราะห์เอกชน โดยมีองค์ประกอบดังนี้

ก. ผู้ควบคุมห้องปฏิบัติการวิเคราะห์เอกชน จำนวน ๔๐ ราย ตามสิ่งที่ส่งมาด้วย ๑
ข. เจ้าหน้าที่ห้องปฏิบัติการวิเคราะห์เอกชน จำนวน ๑๔๑ ราย ตามสิ่งที่ส่งมาด้วย ๒
ค. ขอบข่ายสารมลพิษที่ได้รับขึ้นทะเบียนให้วิเคราะห์ในน้ำ/น้ำเสีย น้ำใต้ดิน อากาศเสีย สิ่งปฏิกูลหรือวัสดุที่ไม่ใช้แล้ว และดิน ตามสิ่งที่ส่งมาด้วย ๓

หนังสือฉบับนี้จะหมดอายุในวันที่ ๒ กุมภาพันธ์ ๒๕๗๒ หากประสงค์จะต่ออายุหนังสือรับขึ้นทะเบียนห้องปฏิบัติการวิเคราะห์เอกชน ให้ยื่นคำขอต่ออายุพร้อมเอกสารประกอบคำขอต่อกรมโรงงานอุตสาหกรรมภายใน ๖๐ วัน ก่อนวันสิ้นอายุของหนังสือรับขึ้นทะเบียนห้องปฏิบัติการวิเคราะห์เอกชน

จึงเรียนมาเพื่อทราบ

ขอแสดงความนับถือ

(นายธีรทัศน์ อิศรางกูร ณ อยุธยา)
รองอธิบดี ปฏิบัติราชการแทน
อธิบดีกรมโรงงานอุตสาหกรรม

UNITED ANALYST AND ENGINEERING CONSULTANT COMPANY LIMITED

สำเนาถูกต้อง

กองวิจัยและเตือนภัยมลพิษโรงงาน
กลุ่มมาตรฐานวิธีการวิเคราะห์ทดสอบมลพิษและทะเบียนห้องปฏิบัติการ
โทร. ๐ ๒๔๓๐ ๖๓๑๒ ต่อ ๒๑๐๓-๕
โทรสาร ๐ ๒๔๓๐ ๖๓๑๒ ต่อ ๒๑๙๙
ไปรษณีย์อิเล็กทรอนิกส์ saraban@diw.mail.go.th

Green Industry "อุตสาหกรรมก้าวไกล ประเทศไทยก้าวหน้า ร่วมกันพัฒนา อุตสาหกรรมสีเขียว"

สิ่งที่ส่งมาด้วย ๑

เอกสารแนบท้ายหนังสือต่ออายุรับขึ้นทะเบียนห้องปฏิบัติการวิเคราะห์เอกชน

บริษัท ยูไนเต็ด แอนนาลิสต์ แอนด์ เอ็นจิเนียริ่ง คอนซัลแตนท์ จำกัด เลขทะเบียน ว-๑๔๕

ที่ อก ๐๓๑๐(๑)/ ๑๐๘๙ ลงวันที่ ๐๗ กุมภาพันธ์ ๒๕๖๘

ก. ผู้ควบคุมห้องปฏิบัติการวิเคราะห์เอกชน จำนวน ๔๐ ราย

๑) นางสาวกฤชวรรณ ภัทรธีรกุล	ทะเบียนเลขที่ ว-๑๔๕-ค-๐๐๐๑
๒) นายนรงค์ ฉิมพาลี	ทะเบียนเลขที่ ว-๑๔๕-ค-๐๐๐๒
๓) นางสาวนันทิดา บุญไสย	ทะเบียนเลขที่ ว-๑๔๕-ค-๐๐๐๓
๔) นางปิยะพัชร์ สุทธมนัสวงษ์	ทะเบียนเลขที่ ว-๑๔๕-ค-๐๐๐๔
๕) นางสาวเบญจวรรณ วิริโยทัย	ทะเบียนเลขที่ ว-๑๔๕-ค-๐๐๐๖
๖) นายนพรัตน์ วงศ์อนุรักษ์ชัย	ทะเบียนเลขที่ ว-๑๔๕-ค-๐๐๐๗
๗) นางสาวฉวีวรรณ บุญลา	ทะเบียนเลขที่ ว-๑๔๕-ค-๐๐๐๘
๘) นายสุวิทย์ จอดนอก	ทะเบียนเลขที่ ว-๑๔๕-ค-๐๐๐๙
๙) นางสาวโชติภา สมบรรณ์	ทะเบียนเลขที่ ว-๑๔๕-ค-๐๐๑๐
๑๐) นางสาวบุษกร เลิศภาณุมาศ	ทะเบียนเลขที่ ว-๑๔๕-ค-๐๐๑๑
๑๑) นางสาววิไลลักษณ์ ศรีสุข	ทะเบียนเลขที่ ว-๑๔๕-ค-๐๐๑๒
๑๒) นายศิลา บรรจงใจรักษ์	ทะเบียนเลขที่ ว-๑๔๕-ค-๐๐๑๔
๑๓) นายปฏิกรณ์ คณะนา	ทะเบียนเลขที่ ว-๑๔๕-ค-๐๐๑๕
๑๔) นายธีรวัฒน์ ชมมิ่ง	ทะเบียนเลขที่ ว-๑๔๕-ค-๐๐๑๖
๑๕) นางสาวศิริพร ศรีประดิษฐ์	ทะเบียนเลขที่ ว-๑๔๕-ค-๐๐๑๗
๑๖) นางสาวสาวิตรี ริรัง	ทะเบียนเลขที่ ว-๑๔๕-ค-๐๐๑๘
๑๗) นางสาวนพวรรณ อุรารักษ์	ทะเบียนเลขที่ ว-๑๔๕-ค-๐๐๑๙
๑๘) นายภุชงค์ พานิชย์เลิศอำไพ	ทะเบียนเลขที่ ว-๑๔๕-ค-๐๐๒๐
๑๙) นายณัฐวัฒน์ แดงสวัสดิ์	ทะเบียนเลขที่ ว-๑๔๕-ค-๐๐๒๑
๒๐) นายเอกรัตน์ ปตะคามินทร์	ทะเบียนเลขที่ ว-๑๔๕-ค-๐๐๒๒
๒๑) นางสาวนิศารัตน์ ศรีสกุลสิทธิโชค	ทะเบียนเลขที่ ว-๑๔๕-ค-๐๐๒๓
๒๒) นางสาวเจตจรินทร์ ทำสะอาด	ทะเบียนเลขที่ ว-๑๔๕-ค-๐๐๒๔
๒๓) นางสาวสุวรรณ คงทอง	ทะเบียนเลขที่ ว-๑๔๕-ค-๐๐๒๕
๒๔) นางสาววรกร พัดสองชั้น	ทะเบียนเลขที่ ว-๑๔๕-ค-๐๐๒๖
๒๕) นายวีรยุทธ โมกแก้ว	ทะเบียนเลขที่ ว-๑๔๕-ค-๐๐๒๗
๒๖) นายวัชรพงษ์ เทพดนตรี	ทะเบียนเลขที่ ว-๑๔๕-ค-๐๐๒๘
๒๗) นายอนุศาสน์ สวยดี	ทะเบียนเลขที่ ว-๑๔๕-ค-๐๐๒๙
๒๘) นายกรวิทย์ เจี่ยศิริสกุล	ทะเบียนเลขที่ ว-๑๔๕-ค-๐๐๓๐
๒๙) นายสุทธีระ อรุณจันทร์	ทะเบียนเลขที่ ว-๑๔๕-ค-๐๐๓๓
๓๐) นางสาวทัศนีย์ อ่อนคำ	ทะเบียนเลขที่ ว-๑๔๕-ค-๐๐๓๔
๓๑) นางพริ้มพรรณ กอนสิน	ทะเบียนเลขที่ ว-๑๔๕-ค-๐๐๓๕
๓๒) นายศุภณัฐฐ์ คุณธนกาญจน์	ทะเบียนเลขที่ ว-๑๔๕-ค-๐๐๓๖
๓๓) นางสาวศิริภาพร เหมือนเร่	ทะเบียนเลขที่ ว-๑๔๕-ค-๐๐๓๗
๓๔) นางศิวานัส ขำนิล	ทะเบียนเลขที่ ว-๑๔๕-ค-๐๐๓๘
๓๕) นางสาวพรรนิภา ธีระจินดาขล	ทะเบียนเลขที่ ว-๑๔๕-ค-๐๐๓๙

UNITED ANALYST AND ENGINEERING CONSULTANT COMPANY LIMITED

สำเนาถูกต้อง

๓๖) นายนาเคนทร์...

- ๒ -

๓๖) นายนาเคนทร์ พันธุ์วิชาติกุล	ทะเบียนเลขที่ ว-๑๔๕-ค-๐๐๔๐
๓๗) นายกานต์พงศ์ บุญพวง	ทะเบียนเลขที่ ว-๑๔๕-ค-๐๐๔๑
๓๘) นางสุธรรมา แก้วข้อนอก	ทะเบียนเลขที่ ว-๑๔๕-ค-๐๐๔๒
๓๙) นางสาวรสริน ไชยเชษฐ์พิพัฒกุล	ทะเบียนเลขที่ ว-๑๔๕-ค-๐๐๔๓
๔๐) นางมานิดา แย้มใย	ทะเบียนเลขที่ ว-๑๔๕-ค-๐๐๔๔

LIMITED ANALYST AND ENGINEERING CONSULTANT COMPANY LIMITED

สำเนาถูกต้อง

สิ่งที่ส่งมาด้วย ๒

เอกสารแนบท้ายหนังสือต่ออายุรับขึ้นทะเบียนห้องปฏิบัติการวิเคราะห์เอกชน
บริษัท ยูไนเต็ด แอนนาลิสต์ แอนด์ เอ็นจิเนียริ่ง คอนซัลแตนท์ จำกัด เลขทะเบียน ว-๑๔๕
ที่ อก ๐๓๑๐(๑)/ ๑๐๘๙ **ลงวันที่** ๐๗ กุมภาพันธ์ ๒๕๖๘

ข. เจ้าหน้าที่ห้องปฏิบัติการวิเคราะห์เอกชน จำนวน ๑๔๑ ราย

๑) นายสุขสันต์ พันสิงห์	ทะเบียนเลขที่ ว-๑๔๕-จ-๐๐๐๑
๒) นายพีรณัฐ เจริญผล	ทะเบียนเลขที่ ว-๑๔๕-จ-๐๐๐๓
๓) นางสาววิไลลักษณ์ เกไธสง	ทะเบียนเลขที่ ว-๑๔๕-จ-๐๐๐๔
๔) นายสมชาติ อุทุมรัตน์	ทะเบียนเลขที่ ว-๑๔๕-จ-๐๐๐๕
๕) นางสาวปรมาภรณ์ ทองแก้ว	ทะเบียนเลขที่ ว-๑๔๕-จ-๐๐๐๖
๖) นางสาวกัลยา สมพงษ์	ทะเบียนเลขที่ ว-๑๔๕-จ-๐๐๐๗
๗) นางสาววรรณี สายบุญเรือน	ทะเบียนเลขที่ ว-๑๔๕-จ-๐๐๑๐
๘) นายกฤษณพงษ์ นามทิพย์	ทะเบียนเลขที่ ว-๑๔๕-จ-๐๐๑๑
๙) นางสาวอาภรณ์ อ่อนคง	ทะเบียนเลขที่ ว-๑๔๕-จ-๐๐๑๒
๑๐) นายกิตติศักดิ์ ทรงจำรัส	ทะเบียนเลขที่ ว-๑๔๕-จ-๐๐๑๓
๑๑) นางสาวอักษรินทร์ บุญคง	ทะเบียนเลขที่ ว-๑๔๕-จ-๐๐๑๔
๑๒) นางสาวพรพิมล แว่นทอง	ทะเบียนเลขที่ ว-๑๔๕-จ-๐๐๑๕
๑๓) นายอภิวิชญ์ ท่วงที	ทะเบียนเลขที่ ว-๑๔๕-จ-๐๐๑๗
๑๔) นายมานิตย์ ปานโชติ	ทะเบียนเลขที่ ว-๑๔๕-จ-๐๐๑๘
๑๕) นายทศพร ธนะพิรุฬห์	ทะเบียนเลขที่ ว-๑๔๕-จ-๐๐๑๙
๑๖) นางสาวกัลยาณี โยธา	ทะเบียนเลขที่ ว-๑๔๕-จ-๐๐๒๐
๑๗) นางสาวเกวลี สุขรี	ทะเบียนเลขที่ ว-๑๔๕-จ-๐๐๒๑
๑๘) นางสาวชมธนัญ อภิพัทธ์ปภา	ทะเบียนเลขที่ ว-๑๔๕-จ-๐๐๒๒
๑๙) นายศิรพัชร จงผดุงเกียรติ	ทะเบียนเลขที่ ว-๑๔๕-จ-๐๐๒๓
๒๐) นางสาวสุภาวดี อินยาศรี	ทะเบียนเลขที่ ว-๑๔๕-จ-๐๐๒๔
๒๑) นายพงศ์เทพ เหล่าขจร	ทะเบียนเลขที่ ว-๑๔๕-จ-๐๐๒๕
๒๒) นายขวัญชัย พันทุกข์	ทะเบียนเลขที่ ว-๑๔๕-จ-๐๐๒๖
๒๓) นางสาวพัชจิรา คดีพิศาล	ทะเบียนเลขที่ ว-๑๔๕-จ-๐๐๒๗
๒๔) นางสาวเมวิกา เสือคำจันทร์	ทะเบียนเลขที่ ว-๑๔๕-จ-๐๐๒๘
๒๕) นายพีระพัฒน์ บัญญัติศิลป์	ทะเบียนเลขที่ ว-๑๔๕-จ-๐๐๓๒
๒๖) นายชัชวาลย์ เลื่อนล่อง	ทะเบียนเลขที่ ว-๑๔๕-จ-๐๐๓๔
๒๗) นายนภสินธุ์ ธนูธรรมรัตน์	ทะเบียนเลขที่ ว-๑๔๕-จ-๐๐๓๖
๒๘) นายกันนิกร ระโส	ทะเบียนเลขที่ ว-๑๔๕-จ-๐๐๓๗
๒๙) นายปริญญา กลมเกลียว	ทะเบียนเลขที่ ว-๑๔๕-จ-๐๐๓๙
๓๐) นายธีรวัจน์ มาตรโพธิ์ศรี	ทะเบียนเลขที่ ว-๑๔๕-จ-๐๐๔๐
๓๑) นายบุญญฤทธิ์ ก้อนสิน	ทะเบียนเลขที่ ว-๑๔๕-จ-๐๐๔[illegible]
๓๒) นายพรรษวุฒิ โถวสกุล	ทะเบียนเลขที่ ว-๑๔๕-จ-๐๐๔๓
๓๓) นายอชิตะ แสงจันทร์	ทะเบียนเลขที่ ว-๑๔๕-จ-๐๐๔๔
๓๔) ว่าที่ร้อยตรีณัฐพงศ์ เมืองชัย	ทะเบียนเลขที่ ว-๑๔๕-จ-๐๐๔๕
๓๕) นายธนัท เลิศประเสริฐ	ทะเบียนเลขที่ ว-๑๔๕-จ-๐๐๔๖

UNITED ANALYST AND ENGINEERING
CONSULTANT COMPANY LIMITED
สำเนาถูกต้อง

๓๖) นางสาวนิภาพร...

๓๖) นางสาวนิภาพร จันทเขตต์	ทะเบียนเลขที่ ว-๑๔๕-จ-๐๐๔๗
๓๗) นายรณภพ ภู่ตระกูลพัฒนา	ทะเบียนเลขที่ ว-๑๔๕-จ-๐๐๔๙
๓๘) นายสมพงศ์ สกุลไทย	ทะเบียนเลขที่ ว-๑๔๕-จ-๐๐๕๑
๓๙) นายสุริยัน นิธิเชิดชูวงศ์	ทะเบียนเลขที่ ว-๑๔๕-จ-๐๐๕๒
๔๐) นายอัษฎาวุธ ยนศิริ	ทะเบียนเลขที่ ว-๑๔๕-จ-๐๐๕๓
๔๑) นายเอกวุฒิ เสนอใจ	ทะเบียนเลขที่ ว-๑๔๕-จ-๐๐๕๔
๔๒) นายสุขสันต์ บุญเลี้ยง	ทะเบียนเลขที่ ว-๑๔๕-จ-๐๐๕๕
๔๓) นายธนเดช หวานเสนาะ	ทะเบียนเลขที่ ว-๑๔๕-จ-๐๐๕๖
๔๔) นายอภิสิทธิ์ ศรีคงแก้ว	ทะเบียนเลขที่ ว-๑๔๕-จ-๐๐๕๘
๔๕) ว่าที่ร้อยตรีอุทัย แก้วรากมุข	ทะเบียนเลขที่ ว-๑๔๕-จ-๐๐๖๐
๔๖) นางสาววนารินทร์ สานนท์	ทะเบียนเลขที่ ว-๑๔๕-จ-๐๐๖๑
๔๗) นายศุภกร รินวงศ์	ทะเบียนเลขที่ ว-๑๔๕-จ-๐๐๖๒
๔๘) นางสาวจินตสุภา เปลี่ยนศรี	ทะเบียนเลขที่ ว-๑๔๕-จ-๐๐๖๕
๔๙) นางสาวเนตรนภา กมลบูรณ์	ทะเบียนเลขที่ ว-๑๔๕-จ-๐๐๖๖
๕๐) นางสาวอารียา ทรารมย์	ทะเบียนเลขที่ ว-๑๔๕-จ-๐๐๖๗
๕๑) นายจิรวัฒน์ สุขเกษม	ทะเบียนเลขที่ ว-๑๔๕-จ-๐๐๖๘
๕๒) นายกิติพงษ์ สอนชัยภูมิ	ทะเบียนเลขที่ ว-๑๔๕-จ-๐๐๖๙
๕๓) นายจุมพล สวนเพชร	ทะเบียนเลขที่ ว-๑๔๕-จ-๐๐๗๐
๕๔) นางสาวพัชราภรณ์ แสงฟ้า	ทะเบียนเลขที่ ว-๑๔๕-จ-๐๐๗๑
๕๕) นายรัตนชัย เหล่ามา	ทะเบียนเลขที่ ว-๑๔๕-จ-๐๐๗๒
๕๖) นายอิทธิพงษ์ ศรวิเศษ	ทะเบียนเลขที่ ว-๑๔๕-จ-๐๐๗๓
๕๗) นางสาวกรรณิการ์ สำลีทา	ทะเบียนเลขที่ ว-๑๔๕-จ-๐๐๗๔
๕๘) นางสาวณัฐชา พรหมคีรี	ทะเบียนเลขที่ ว-๑๔๕-จ-๐๐๗๙
๕๙) นายนภสิทธิ์ ศรีพิมพ์	ทะเบียนเลขที่ ว-๑๔๕-จ-๐๐๘๕
๖๐) นางสาวลักษิกา จันทรสุข	ทะเบียนเลขที่ ว-๑๔๕-จ-๐๐๘๖
๖๑) นายศักดิ์ศิธนต์ นุ่มนิ่ม	ทะเบียนเลขที่ ว-๑๔๕-จ-๐๐๘๙
๖๒) นายวรพงษ์ นนทจันทร์	ทะเบียนเลขที่ ว-๑๔๕-จ-๐๐๙๐
๖๓) นางสาวชนาภา มาคะมาตร	ทะเบียนเลขที่ ว-๑๔๕-จ-๐๐๙๑
๖๔) นายณัฎฐชัย พรหมอารักษ์	ทะเบียนเลขที่ ว-๑๔๕-จ-๐๐๙๖
๖๕) นายชนินทร์ พานแก้ว	ทะเบียนเลขที่ ว-๑๔๕-จ-๐๐๙๗
๖๖) นายปรัชขาพล โสภา	ทะเบียนเลขที่ ว-๑๔๕-จ-๐๐๙๘
๖๗) นายวัชรินทร์ แสนงาม	ทะเบียนเลขที่ ว-๑๔๕-จ-๐๐๙๙
๖๘) นายอาทิตย์ อุดมผล	ทะเบียนเลขที่ ว-๑๔๕-จ-๐๑๐๑
๖๙) นายอิทธิเดช ใจบุญ	ทะเบียนเลขที่ ว-๑๔๕-จ-๐๑๐๓
๗๐) นายคณิติน พงษ์อิศรานุพร	ทะเบียนเลขที่ ว-๑๔๕-จ-๐๑๐๔
๗๑) นายเสฏฐวุฒิ เอมกลิ่นบัว	ทะเบียนเลขที่ ว-๑๔๕-จ-๐๑๐๖
๗๒) นางสาวนาตาชา แหวนในเมือง	ทะเบียนเลขที่ ว-๑๔๕-จ-๐๑๐๙
๗๓) นางสาวพิมลวรรณ สิมมา	ทะเบียนเลขที่ ว-๑๔๕-จ-๐๑๑๐

UNITED ANALYST AND ENGINEERING CONSULTANT COMPANY LIMITED

สำเนาถูกต้อง

๗๔) นายนันทวัฒน์...

๗๔) นายนันทวัฒน์ วงศ์คำ	ทะเบียนเลขที่ ว-๑๔๕-จ-๐๑๑๑
๗๕) นายประพันธ์ยุทธ์ เผือกนาง	ทะเบียนเลขที่ ว-๑๔๕-จ-๐๑๑๒
๗๖) นางสาวศมิษฐา ล่ำชิต	ทะเบียนเลขที่ ว-๑๔๕-จ-๐๑๑๓
๗๗) นางสาวนภาพร ขึ้นนกขุ้ม	ทะเบียนเลขที่ ว-๑๔๕-จ-๐๑๑๔
๗๘) นางสาวเบญญา มอมุงคุณ	ทะเบียนเลขที่ ว-๑๔๕-จ-๐๑๑๕
๗๙) นายอมรพล อมรลักษณ์	ทะเบียนเลขที่ ว-๑๔๕-จ-๐๑๑๖
๘๐) นางสาวศรีเพชร ทองขาว	ทะเบียนเลขที่ ว-๑๔๕-จ-๐๑๑๗
๘๑) นางสาวณิขากร ศุภชาติไกรสร	ทะเบียนเลขที่ ว-๑๔๕-จ-๐๑๑๘
๘๒) นางสาววิมลวรรณ คำตัน	ทะเบียนเลขที่ ว-๑๔๕-จ-๐๑๑๙
๘๓) นายคุณานนท์ ฤทธาคณานนท์	ทะเบียนเลขที่ ว-๑๔๕-จ-๐๑๒๓
๘๔) นายชาญณรงค์ อำลอย	ทะเบียนเลขที่ ว-๑๔๕-จ-๐๑๒๔
๘๕) นางสาวจิตรมาส ศรีวรรณ	ทะเบียนเลขที่ ว-๑๔๕-จ-๐๑๒๕
๘๖) นายสุจิต โปขันเงิน	ทะเบียนเลขที่ ว-๑๔๕-จ-๐๑๒๖
๘๗) นายเจษฎา ช่วยตรึก	ทะเบียนเลขที่ ว-๑๔๕-จ-๐๑๒๗
๘๘) นายรชต เหมะรุลิน	ทะเบียนเลขที่ ว-๑๔๕-จ-๐๑๒๘
๘๙) นายสุรโชค หล่าโท	ทะเบียนเลขที่ ว-๑๔๕-จ-๐๑๓๐
๙๐) นายชัย บัวสด	ทะเบียนเลขที่ ว-๑๔๕-จ-๐๑๓๑
๙๑) นางสาวอรญา ประสานศรี	ทะเบียนเลขที่ ว-๑๔๕-จ-๐๑๓๒
๙๒) นายนพดล เนียมนิยม	ทะเบียนเลขที่ ว-๑๔๕-จ-๐๑๓๓
๙๓) นายศุภกร สวนศรี	ทะเบียนเลขที่ ว-๑๔๕-จ-๐๑๓๔
๙๔) นายคณพล คิลานนท์	ทะเบียนเลขที่ ว-๑๔๕-จ-๐๑๓๕
๙๕) นายโชคชัย ทุ่มไสว	ทะเบียนเลขที่ ว-๑๔๕-จ-๐๑๓๖
๙๖) นายธีรวัฒน์ ธรรมสุวรรณ	ทะเบียนเลขที่ ว-๑๔๕-จ-๐๑๓๘
๙๗) นายนัทธพงศ์ ชะขุนทด	ทะเบียนเลขที่ ว-๑๔๕-จ-๐๑๓๙
๙๘) นางสาวณัฐกฤตา พลนิกรกิจ	ทะเบียนเลขที่ ว-๑๔๕-จ-๐๑๔๐
๙๙) นางสาวชไมพร ทองบูรณ์	ทะเบียนเลขที่ ว-๑๔๕-จ-๐๑๔๑
๑๐๐) นางสาวพรชิตา ขจรเนติยุทธ	ทะเบียนเลขที่ ว-๑๔๕-จ-๐๑๔๒
๑๐๑) นางสาวเพ็ญพิชชา รอดทอง	ทะเบียนเลขที่ ว-๑๔๕-จ-๐๑๔๕
๑๐๒) นางสาวณัชชา แสงสว่าง	ทะเบียนเลขที่ ว-๑๔๕-จ-๐๑๔๖
๑๐๓) นายกีรติ สีอาจ	ทะเบียนเลขที่ ว-๑๔๕-จ-๐๑๔๗
๑๐๔) นายดนุพร คงศรี	ทะเบียนเลขที่ ว-๑๔๕-จ-๐๑๔๘
๑๐๕) นางสาวสุภัสสรา เฉี้ยนเงิน	ทะเบียนเลขที่ ว-๑๔๕-จ-๐๑๔๙
๑๐๖) นางสาวพรรณทิพา อะโนนาม	ทะเบียนเลขที่ ว-๑๔๕-จ-๐๑๕๐
๑๐๗) นายอนันต์ มูดอ	ทะเบียนเลขที่ ว-๑๔๕-จ-๐๑๕๑
๑๐๘) นางสาวพรพิมล ประชาพันธ์	ทะเบียนเลขที่ ว-๑๔๕-จ-๐๑๕๒
๑๐๙) นายวีรภัทร บุญญาธิ	ทะเบียนเลขที่ ว-๑๔๕-จ-๐๑๕๓
๑๑๐) นางสาวณัฐชา แถวภาพ	ทะเบียนเลขที่ ว-๑๔๕-จ-๐๑๕๔
๑๑๑) นายสิทธิพล พร้อมพอชื่นบุญ	ทะเบียนเลขที่ ว-๑๔๕-จ-๐๑๕๖
๑๑๒) นางสาวนนท์ทิชา กลิ่นหนู	ทะเบียนเลขที่ ว-๑๔๕-จ-๐๑๕๘

UNITED ANALYST AND ENGINEERING CONSULTANT COMPANY LIMITED

สำเนาถูกต้อง

๑๑๓) นางสาวปิติยา...

- ๔ -

๑๑๓) นางสาวปิติยา ชูเชิดเชื้อ	ทะเบียนเลขที่ ว-๑๔๕-จ-๐๑๖๐
๑๑๔) นางสาวลัดดาวัลย์ โพธิ์พันธ์	ทะเบียนเลขที่ ว-๑๔๕-จ-๐๑๖๑
๑๑๕) นายอาทิตย์ ดาภา	ทะเบียนเลขที่ ว-๑๔๕-จ-๐๑๖๒
๑๑๖) นางสาวบุณยาพร บุญถนอมศรี	ทะเบียนเลขที่ ว-๑๔๕-จ-๐๑๖๓
๑๑๗) นางสาวพัชราวรรณ จันธิบุตร	ทะเบียนเลขที่ ว-๑๔๕-จ-๐๑๖๔
๑๑๘) นางสาวนฤภร ไถ้บ้านกวย	ทะเบียนเลขที่ ว-๑๔๕-จ-๐๑๖๕
๑๑๙) นางสาวปวีณา แดนขนบ	ทะเบียนเลขที่ ว-๑๔๕-จ-๐๑๖๙
๑๒๐) นางสาวนันธิดา พรมกวยถ้ำ	ทะเบียนเลขที่ ว-๑๔๕-จ-๐๑๗๐
๑๒๑) นางสาวกมลชนก ปุนคำ	ทะเบียนเลขที่ ว-๑๔๕-จ-๐๑๗๒
๑๒๒) นางสาวปาริฉัตร ทองใบ	ทะเบียนเลขที่ ว-๑๔๕-จ-๐๑๗๔
๑๒๓) นายชัยวัฒน์ จันละคร	ทะเบียนเลขที่ ว-๑๔๕-จ-๐๑๗๖
๑๒๔) นางสาวกัลยา สิงห์แก้ว	ทะเบียนเลขที่ ว-๑๔๕-จ-๐๑๗๘
๑๒๕) นางสาวอารีนา มะดีเย๊าะ	ทะเบียนเลขที่ ว-๑๔๕-จ-๐๑๘๔
๑๒๖) นายฐาปกรณ์ อนุรา	ทะเบียนเลขที่ ว-๑๔๕-จ-๐๑๘๕
๑๒๗) นางสาวขามันดา กิมาคม	ทะเบียนเลขที่ ว-๑๔๕-จ-๐๑๘๖
๑๒๘) นายธนบดินทร์ ยาเหลี่ยม	ทะเบียนเลขที่ ว-๑๔๕-จ-๐๑๘๗
๑๒๙) นายวีระพงษ์ แสงท่านั่ง	ทะเบียนเลขที่ ว-๑๔๕-จ-๐๑๘๘
๑๓๐) นางสาวปิยะณัฐชยา สำเภาพงษ์	ทะเบียนเลขที่ ว-๑๔๕-จ-๐๑๘๙
๑๓๑) นางสาวนภัสสร ศรีสถาน	ทะเบียนเลขที่ ว-๑๔๕-จ-๐๑๙๐
๑๓๒) นางสาวจุรีย์รัตน์ โสแทน	ทะเบียนเลขที่ ว-๑๔๕-จ-๐๑๙๑
๑๓๓) นายธีรวัฒน์ พรหมลา	ทะเบียนเลขที่ ว-๑๔๕-จ-๐๑๙๒
๑๓๔) นายธนวิชช์ ปลั่งกลาง	ทะเบียนเลขที่ ว-๑๔๕-จ-๐๑๙๓
๑๓๕) นายณภัทร เตมียบุตร	ทะเบียนเลขที่ ว-๑๔๕-จ-๐๑๙๔
๑๓๖) นางสาวจิดาภา ฤาชา	ทะเบียนเลขที่ ว-๑๔๕-จ-๐๑๙๕
๑๓๗) นางสาวสุมณฑาทิพย์ สังข์ทอง	ทะเบียนเลขที่ ว-๑๔๕-จ-๐๑๙๖
๑๓๘) นางสาวชาริสา บาบุญ	ทะเบียนเลขที่ ว-๑๔๕-จ-๐๑๙๗
๑๓๙) นายภูวดล เปิ่งมา	ทะเบียนเลขที่ ว-๑๔๕-จ-๐๑๙๘
๑๔๐) ว่าที่ร้อยตรีรณยุทธ ประทุมเขตต์	ทะเบียนเลขที่ ว-๑๔๕-จ-๐๑๙๙
๑๔๑) นายธนุศร พลสำโรง	ทะเบียนเลขที่ ว-๑๔๕-จ-๐๒๐๐

UAE
UNITED ANALYST AND ENGINEERING CONSULTANT COMPANY LIMITED

สำเนาถูกต้อง

สิ่งที่ส่งมาด้วย ๓

เอกสารแนบท้ายหนังสือต่ออายุรับขึ้นทะเบียนห้องปฏิบัติการวิเคราะห์เอกชน
บริษัท ยูไนเต็ด แอนนาลิสต์ แอนด์ เอ็นจิเนียริ่ง คอนซัลแตนท์ จำกัด เลขทะเบียน ว-๑๔๕
ที่ อก ๐๓๑๐(๑)/ ๑๐๘๙ ลงวันที่ ๐๗ กุมภาพันธ์ ๒๕๖๘

ขอบข่ายสารมลพิษที่ได้รับขึ้นทะเบียนจากกรมโรงงานอุตสาหกรรม จำนวน ๓๕๗ รายการ

น้ำ/น้ำเสีย จำนวน 46 รายการ

ลำดับ	สารมลพิษ	วิธีวิเคราะห์
1	Aldrin	Liquid-Liquid Extraction, Gas Chromatographic Method[4]
2	Arsenic	1) Digestion, Hydride Generation/Atomic Absorption Spectrometric Method[4] 2) Digestion, Inductively Coupled Plasma Method[4]
3	Barium	Digestion, Inductively Coupled Plasma Method[4]
4	α-BHC	Liquid-Liquid Extraction, Gas Chromatographic Method[4]
5	β-BHC	Liquid-Liquid Extraction, Gas Chromatographic Method[4]
6	δ-BHC	Liquid-Liquid Extraction, Gas Chromatographic Method[4]
7	γ-BHC	Liquid-Liquid Extraction, Gas Chromatographic Method[4]
8	Biochemical Oxygen Demand	1) 5-Day BOD Test, Azide Modification Method[4] 2) 5-Day BOD Test, Membrane Electrode Method[4]
9	Cadmium	1) Digestion, Direct Air-Acetylene Flame Method[4] 2) Digestion, Inductively Coupled Plasma Method[4]
10	Chemical Oxygen Demand	1) Closed Reflux, Titrimetric Method[4] 2) Closed Reflux, Colorimetric Method[4] 3) Open Reflux, Titrimetric Method[4]
11	Chlordane	Liquid-Liquid Extraction, Gas Chromatographic Method[4]
12	Chromium	1) Digestion, Direct Air-Acetylene Flame Method[4] 2) Digestion, Inductively Coupled Plasma Method[4]
13	Color	ADMI Weighted-Ordinate Spectrophotometric Method[4]
14	Copper	1) Digestion, Direct Air-Acetylene Flame Method[4] 2) Digestion, Inductively Coupled Plasma Method[4]
15	Cyanide	1) Distillation, Colorimetric Method[4] 2) Total Cyanide after Distillation, by Flow Injection Analysis Method[4]
16	o,p'-DDT	Liquid-Liquid Extraction, Gas Chromatographic Method[4]
17	4,4'-DDD	Liquid-Liquid Extraction, Gas Chromatographic Method[4]
18	4,4'-DDE	Liquid-Liquid Extraction, Gas Chromatographic Method[4]
19	4,4'-DDT	Liquid-Liquid Extraction, Gas Chromatographic Method[4]
20	Dieldrin	Liquid-Liquid Extraction, Gas Chromatographic Method[4]
21	Endosulfan I	Liquid-Liquid Extraction, Gas Chromatographic Method[4]
22	Endosulfan II	Liquid-Liquid Extraction, Gas Chromatographic Method[4]
23	Endosulfan sulfate	Liquid-Liquid Extraction, Gas Chromatographic Method[4]
24	Endrin	Liquid-Liquid Extraction, Gas Chromatographic Method[4]

UNITED ANALYST AND ENGINEERING CONSULTANT COMPANY LIMITED

25 Endrin aldehyde...

ลำดับ	สารมลพิษ	วิธีวิเคราะห์
25	Endrin aldehyde	Liquid-Liquid Extraction, Gas Chromatographic Method[4]
26	Formaldehyde	Distillation, Colorimetric Method[2]
27	Free Chlorine	1) Iodometric Method[4] 2) DPD Ferrous Titrimetric Method[4]
28	Heptachlor	Liquid-Liquid Extraction, Gas Chromatographic Method[4]
29	Heptachlor Epoxide	Liquid-Liquid Extraction, Gas Chromatographic Method[4]
30	Hexavalent Chromium	Colorimetric Method[4]
31	Lead	1) Digestion, Direct Air-Acetylene Flame Method[4] 2) Digestion, Inductively Coupled Plasma Method[4]
32	Manganese	1) Digestion, Direct Air-Acetylene Flame Method[4] 2) Digestion, Inductively Coupled Plasma Method[4]
33	Mercury	Digestion, Cold-Vapor Atomic Absorption Spectrometric Method[4]
34	Methoxychlor	Liquid-Liquid Extraction, Gas Chromatographic Method[4]
35	Nickel	1) Digestion, Direct Air-Acetylene Flame Method[4] 2) Digestion, Inductively Coupled Plasma Method[4]
36	Oil & Grease	1) Liquid-Liquid, Partition-Gravimetric Method[4] 2) Soxhlet Extraction Method[4]
37	pH	Electrometric Method[4]
38	Phenols	1) Distillation, Chloroform Extraction Method[4] 2) Distillation, Direct Photometric Method[4]
39	Selenium	1) Digestion, Hydride Generation/Atomic Absorption Spectrometric Method[4] 2) Digestion, Inductively Coupled Plasma Method[4]
40	Sulfide	1) Iodometric Method[4] 2) Methylene Blue Method[4]
41	Temperature	Laboratory and Field Methods[4]
42	Total Dissolved Solids	Dried at 180 $^{\circ}$C[4]
43	Total Kjeldahl Nitrogen	Semi-Micro-Kjeldahl Method[4]
44	Total Suspended Solids	Dried from 103 to 105 $^{\circ}$C[4]
45	Trivalent Chromium	1) Digestion, Direct Air-Acetylene Flame Method; Colorimetric Method; Calculation[4] 2) Digestion, Inductively Coupled Plasma Method; Colorimetric Method; Calculation[4]
46	Zinc	1) Digestion, Direct Air-Acetylene Flame Method[4] 2) Digestion, Inductively Coupled Plasma Method[4]

สำเนาถูกต้อง

น้ำใต้ดิน...

น้ำใต้ดิน จำนวน 126 รายการ

ลำดับ	สารมลพิษ	วิธีวิเคราะห์
1	Acenaphthene	1) Liquid-Liquid Extraction, Gas Chromatographic Method[4] 2) Liquid-Liquid Extraction, Gas Chromatographic/Mass Spectrometric Method[4]
2	Acetone	Purge and Trap Gas Chromatographic/Mass Spectrometric Method[4]
3	Aldrin	1) Liquid-Liquid Extraction, Gas Chromatographic Method[4] 2) Liquid-Liquid Extraction, Gas Chromatographic/Mass Spectrometric Method[4]
4	Anthracene	1) Liquid-Liquid Extraction, Gas Chromatographic Method[4] 2) Liquid-Liquid Extraction, Gas Chromatographic/Mass Spectrometric Method[4]
5	Antimony	Digestion, Inductively Coupled Plasma Method[4]
6	Arsenic	1) Digestion, Hydride Generation/Atomic Absorption Spectrometric Method[4] 2) Digestion, Inductively Coupled Plasma Method[4]
7	Atrazine	Liquid-Liquid Extraction, Gas Chromatographic/Mass Spectrometric Method[4]
8	Barium	Digestion, Inductively Coupled Plasma Method[4]
9	Benz(a)anthracene	1) Liquid-Liquid Extraction, Gas Chromatographic Method[4] 2) Liquid-Liquid Extraction, Gas Chromatographic/Mass Spectrometric Method[4]
10	Benzene	Purge and Trap Gas Chromatographic/Mass Spectrometric Method[4]
11	Benzo(b)fluoranthene	1) Liquid-Liquid Extraction, Gas Chromatographic Method[4] 2) Liquid-Liquid Extraction, Gas Chromatographic/Mass Spectrometric Method[4]
12	Benzo(k)fluoranthene	1) Liquid-Liquid Extraction, Gas Chromatographic Method[4] 2) Liquid-Liquid Extraction, Gas Chromatographic/Mass Spectrometric Method[4]
13	Benzoic acid	Liquid-Liquid Extraction, Gas Chromatographic/Mass Spectrometric Method[4]

UNITED ANALYST AND ENGINEERING
สำเนาถูกต้อง

14 Benzo(a)pyrene...

- ๔ -

ลำดับ	สารมลพิษ	วิธีวิเคราะห์
14	Benzo(a)pyrene	1) Liquid-Liquid Extraction, Gas Chromatographic Method[4] 2) Liquid-Liquid Extraction, Gas Chromatographic/Mass Spectrometric Method[4]
15	Benzo(g,h,i)perylene	1) Liquid-Liquid Extraction, Gas Chromatographic Method[4] 2) Liquid-Liquid Extraction, Gas Chromatographic/Mass Spectrometric Method[4]
16	Beryllium	Digestion, Inductively Coupled Plasma Method[4]
17	Bis(2-chloroethyl)ether	Liquid-Liquid Extraction, Gas Chromatographic/Mass Spectrometric Method[4]
18	Bis(2-ethylhexyl)phthalate	Liquid-Liquid Extraction, Gas Chromatographic/Mass Spectrometric Method[4]
19	Bromodichloromethane	Purge and Trap Gas Chromatographic/Mass Spectrometric Method[4]
20	Bromoform	Purge and Trap Gas Chromatographic/Mass Spectrometric Method[4]
21	Butanol	Purge and Trap Gas Chromatographic/Mass Spectrometric Method[4]
22	Butyl benzyl phthalate	Liquid-Liquid Extraction, Gas Chromatographic/Mass Spectrometric Method[4]
23	Cadmium	1) Digestion, Direct Air-Acetylene Flame Method[4] 2) Digestion, Electrothermal Atomic Absorption Spectrometric Method[4] 3) Digestion, Inductively Coupled Plasma Method[4]
24	Carbazole	Liquid-Liquid Extraction, Gas Chromatographic/Mass Spectrometric Method[4]
25	Carbon disulfide	Purge and Trap Gas Chromatographic/Mass Spectrometric Method[4]
26	Carbon tetrachloride	Purge and Trap Gas Chromatographic/Mass Spectrometric Method[4]
27	Chlordane	1) Liquid-Liquid Extraction, Gas Chromatographic Method[4] 2) Liquid-Liquid Extraction, Gas Chromatographic/Mass Spectrometric Method[4]
28	p-Chloroaniline	Liquid-Liquid Extraction, Gas Chromatographic/Mass Spectrometric Method[4]

UNITED ANALYST AND ENGINEERING CONSULTANT COMPANY LIMITED
สำเนาถูกต้อง

29 Chlorobenzene...

ลำดับ	สารมลพิษ	วิธีวิเคราะห์
29	Chlorobenzene	Purge and Trap Gas Chromatographic/Mass Spectrometric Method[4]
30	Chlorodibromomethane	Purge and Trap Gas Chromatographic/Mass Spectrometric Method[4]
31	Chloroform	Purge and Trap Gas Chromatographic/Mass Spectrometric Method[4]
32	2-Chlorophenol	Liquid-Liquid Extraction, Gas Chromatographic/Mass Spectrometric Method[4]
33	Chromium	1) Digestion, Direct Air-Acetylene Flame Method[4] 2) Digestion, Inductively Coupled Plasma Method[4]
34	Chromium (III)	1) Digestion, Direct Air-Acetylene Flame Method; Colorimetric Method; Calculation[4] 2) Digestion, Inductively Coupled Plasma Method; Colorimetric Method; Calculation[4]
35	Chromium (VI)	Colorimetric Method[4]
36	Chrysene	1) Liquid-Liquid Extraction, Gas Chromatographic Method[4] 2) Liquid-Liquid Extraction, Gas Chromatographic/Mass Spectrometric Method[4]
37	Cyanide	Distillation, Colorimetric Method[4]
38	2,4-D	Liquid-Liquid Extraction, Gas Chromatographic Method[4]
39	DDD	1) Liquid-Liquid Extraction, Gas Chromatographic Method[4] 2) Liquid-Liquid Extraction, Gas Chromatographic/Mass Spectrometric Method[4]
40	DDE	1) Liquid-Liquid Extraction, Gas Chromatographic Method[4] 2) Liquid-Liquid Extraction, Gas Chromatographic/Mass Spectrometric Method[4]
41	DDT	1) Liquid-Liquid Extraction, Gas Chromatographic Method[4] 2) Liquid-Liquid Extraction, Gas Chromatographic/Mass Spectrometric Method[4]
42	Dibenz(a,h)anthracene	1) Liquid-Liquid Extraction, Gas Chromatographic Method[4] 2) Liquid-Liquid Extraction, Gas Chromatographic/Mass Spectrometric Method[4]

สำเนาถูกต้อง

CONSULTANT COMPANY LIMITED

43 Di-n-butyl phthalate...

ลำดับ	สารมลพิษ	วิธีวิเคราะห์
43	Di-n-butyl phthalate	Liquid-Liquid Extraction, Gas Chromatographic/Mass Spectrometric Method[4]
44	1,2-Dichlorobenzene	Purge and Trap Gas Chromatographic/Mass Spectrometric Method[4]
45	1,3-Dichlorobenzene	Purge and Trap Gas Chromatographic/Mass Spectrometric Method[4]
46	1,4-Dichlorobenzene	Purge and Trap Gas Chromatographic/Mass Spectrometric Method[4]
47	3,3′-Dichlorobenzidine	Liquid-Liquid Extraction, Gas Chromatographic/Mass Spectrometric Method[4]
48	1,1-Dichloroethane	Purge and Trap Gas Chromatographic/Mass Spectrometric Method[4]
49	1,2-Dichloroethane	Purge and Trap Gas Chromatographic/Mass Spectrometric Method[4]
50	1,1-Dichloroethylene	Purge and Trap Gas Chromatographic/Mass Spectrometric Method[4]
51	cis-1,2-Dichloroethylene	Purge and Trap Gas Chromatographic/Mass Spectrometric Method[4]
52	trans-1,2-Dichloroethylene	Purge and Trap Gas Chromatographic/Mass Spectrometric Method[4]
53	2,4-Dichlorophenol	Liquid-Liquid Extraction, Gas Chromatographic/Mass Spectrometric Method[4]
54	1,2-Dichloropropane	Purge and Trap Gas Chromatographic/Mass Spectrometric Method[4]
55	1,3-Dichloropropane	Purge and Trap Gas Chromatographic/Mass Spectrometric Method[4]
56	1,3-Dichloropropene	Purge and Trap Gas Chromatographic/Mass Spectrometric Method[4]
57	Dieldrin	1) Liquid-Liquid Extraction, Gas Chromatographic Method[4] 2) Liquid-Liquid Extraction, Gas Chromatographic/Mass Spectrometric Method[4]
58	Diethyl phthalate	Liquid-Liquid Extraction, Gas Chromatographic/Mass Spectrometric Method[4]
59	2,4-Dimethylphenol	Liquid-Liquid Extraction, Gas Chromatographic/Mass Spectrometric Method[4]
60	2,4-Dinitrophenol	Liquid-Liquid Extraction, Gas Chromatographic/Mass Spectrometric Method[4]

สำเนาถูกต้อง

61 2,4-Dinitrotoluene...

- ๗ -

ลำดับ	สารมลพิษ	วิธีวิเคราะห์
61	2,4-Dinitrotoluene	Liquid-Liquid Extraction, Gas Chromatographic/Mass Spectrometric Method[4]
62	2,6-Dinitrotoluene	Liquid-Liquid Extraction, Gas Chromatographic/Mass Spectrometric Method[4]
63	Di-n-Octyl phthalate	Liquid-Liquid Extraction, Gas Chromatographic/Mass Spectrometric Method[4]
64	Endosulfan	1) Liquid-Liquid Extraction, Gas Chromatographic Method[4] 2) Liquid-Liquid Extraction, Gas Chromatographic/Mass Spectrometric Method[4]
65	Endrin	1) Liquid-Liquid Extraction, Gas Chromatographic Method[4] 2) Liquid-Liquid Extraction, Gas Chromatographic/Mass Spectrometric Method[4]
66	Ethylbenzene	Purge and Trap Gas Chromatographic/Mass Spectrometric Method[4]
67	Fluoranthene	1) Liquid-Liquid Extraction, Gas Chromatographic Method[4] 2) Liquid-Liquid Extraction, Gas Chromatographic/Mass Spectrometric Method[4]
68	Fluorene	1) Liquid-Liquid Extraction, Gas Chromatographic Method[4] 2) Liquid-Liquid Extraction, Gas Chromatographic/Mass Spectrometric Method[4]
69	Heptachlor	1) Liquid-Liquid Extraction, Gas Chromatographic Method[4] 2) Liquid-Liquid Extraction, Gas Chromatographic/Mass Spectrometric Method[4]
70	Heptachlor epoxide	1) Liquid-Liquid Extraction, Gas Chromatographic Method[4] 2) Liquid-Liquid Extraction, Gas Chromatographic/Mass Spectrometric Method[4]
71	Hexachlorobenzene	Liquid-Liquid Extraction, Gas Chromatographic/Mass Spectrometric Method[4]
72	Hexachloro-1,3-butadiene	Purge and Trap Gas Chromatographic/Mass Spectrometric Method[4]
73	n-Hexane	Purge and Trap Gas Chromatographic/Mass Spectrometric Method[4]

74 α-HCH...

- ๘ -

ลำดับ	สารมลพิษ	วิธีวิเคราะห์
74	α-HCH	1) Liquid-Liquid Extraction, Gas Chromatographic Method[4] 2) Liquid-Liquid Extraction, Gas Chromatographic/Mass Spectrometric Method[4]
75	β-HCH	1) Liquid-Liquid Extraction, Gas Chromatographic Method[4] 2) Liquid-Liquid Extraction, Gas Chromatographic/Mass Spectrometric Method[4]
76	γ-HCH	1) Liquid-Liquid Extraction, Gas Chromatographic Method[4] 2) Liquid-Liquid Extraction, Gas Chromatographic/Mass Spectrometric Method[4]
77	Hexachlorocyclopentadiene	Liquid-Liquid Extraction, Gas Chromatographic/Mass Spectrometric Method[4]
78	Hexachloroethane	Liquid-Liquid Extraction, Gas Chromatographic/Mass Spectrometric Method[4]
79	Indeno(1,2,3-cd)pyrene	1) Liquid-Liquid Extraction, Gas Chromatographic Method[4] 2) Liquid-Liquid Extraction, Gas Chromatographic/Mass Spectrometric Method[4]
80	Isophorone	Liquid-Liquid Extraction, Gas Chromatographic/Mass Spectrometric Method[4]
81	Lead	1) Digestion, Direct Air-Acetylene Flame Method[4] 2) Digestion, Electrothermal Atomic Absorption Spectrometric Method[4] 3) Digestion, Inductively Coupled Plasma Method[4]
82	Manganese	1) Digestion, Direct Air-Acetylene Flame Method[4] 2) Digestion, Inductively Coupled Plasma Method[4]
83	Mercury	Digestion, Cold-Vapor Atomic Absorption Spectrometric Method[4]
84	Methanol	Purge and Trap Gas Chromatographic/Mass Spectrometric Method[4]
85	Methoxychlor	1) Liquid-Liquid Extraction, Gas Chromatographic Method[4] 2) Liquid-Liquid Extraction, Gas Chromatographic/Mass Spectrometric Method[4]
86	Methyl bromide	Purge and Trap Gas Chromatographic/Mass Spectrometric Method[4]

UNITED ANALYST AND ENGINEERING CONSULTANT COMPANY LIMITED
สำเนาถูกต้อง

87 Methylene chloride...

ลำดับ	สารมลพิษ	วิธีวิเคราะห์
87	Methylene chloride	Purge and Trap Gas Chromatographic/Mass Spectrometric Method[4]
88	2-Methylphenol	Liquid-Liquid Extraction, Gas Chromatographic/Mass Spectrometric Method[4]
89	2-Methylnaphthalene	1) Liquid-Liquid Extraction, Gas Chromatographic Method[4] 2) Liquid-Liquid Extraction, Gas Chromatographic/Mass Spectrometric Method[4]
90	Methyl tert-butyl ether	Purge and Trap Gas Chromatographic/Mass Spectrometric Method[4]
91	Naphthalene	1) Liquid-Liquid Extraction, Gas Chromatographic Method[4] 2) Liquid-Liquid Extraction, Gas Chromatographic/Mass Spectrometric Method[4]
92	Nickel	1) Digestion, Direct Air-Acetylene Flame Method[4] 2) Digestion, Inductively Coupled Plasma Method[4]
93	Nitrobenzene	Liquid-Liquid Extraction, Gas Chromatographic/Mass Spectrometric Method[4]
94	N-Nitrosodiphenylamine	Liquid-Liquid Extraction, Gas Chromatographic/Mass Spectrometric Method[4]
95	N-Nitrosodi-n-propylamine	Liquid-Liquid Extraction, Gas Chromatographic/Mass Spectrometric Method[4]
96	Polychlorinated Biphenyls - PCB 1016 - PCB 1221 - PCB 1232 - PCB-1242 - PCB-1248 - PCB-1254 - PCB-1260	1) Liquid-Liquid Extraction, Gas Chromatographic Method[4] 2) Liquid-Liquid Extraction, Gas Chromatographic/Mass Spectrometric Method[4]
97	Pentachlorophenol	Liquid-Liquid Extraction, Gas Chromatographic/Mass Spectrometric Method[4]
98	pH	Electrometric Method[4]
99	Phenanthrene	1) Liquid-Liquid Extraction, Gas Chromatographic Method[4] 2) Liquid-Liquid Extraction, Gas Chromatographic/Mass Spectrometric Method[4]

สำเนาถูกต้อง

100 Phenol...

ลำดับ	สารมลพิษ	วิธีวิเคราะห์
100	Phenol	1) Distillation, Chloroform Extraction Method[4] 2) Liquid-Liquid Extraction, Gas Chromatographic/Mass Spectrometric Method[4]
101	Pyrene	1) Liquid-Liquid Extraction, Gas Chromatographic Method[4] 2) Liquid-Liquid Extraction, Gas Chromatographic/Mass Spectrometric Method[4]
102	Selenium	1) Digestion, Hydride Generation/Atomic Absorption Spectrometric Method[4] 2) Digestion, Inductively Coupled Plasma Method[4]
103	Silver	Digestion, Inductively Coupled Plasma Method[4]
104	Styrene	Purge and Trap Gas Chromatographic/Mass Spectrometric Method[4]
105	1,1,2,2-Tetrachloroethane	Purge and Trap Gas Chromatographic/Mass Spectrometric Method[4]
106	Tetrachloroethylene	Purge and Trap Gas Chromatographic/Mass Spectrometric Method[4]
107	Toluene	Purge and Trap Gas Chromatographic/Mass Spectrometric Method[4]
108	Toxaphene	1) Liquid-Liquid Extraction, Gas Chromatographic Method[4] 2) Liquid-Liquid Extraction, Gas Chromatographic/Mass Spectrometric Method[4]
109	TPH (C_5 - C_8)	1) Purge and Trap, Gas Chromatographic Method[12,22] 2) Purge and Trap, Gas Chromatographic/Mass spectrometric Method[12,27]
110	TPH ($C_{>8}$ – C_{16})	Separatory Funnel Liquid-Liquid Extraction, Gas Chromatographic Method[9,22]
111	TPH ($C_{>16}$ – C_{35})	Separatory Funnel Liquid-Liquid Extraction, Gas Chromatographic Method[9,22]
112	1,2,4-Trichlorobenzene	Purge and Trap Gas Chromatographic/Mass Spectrometric Method[4]
113	1,1,1-Trichloroethane	Purge and Trap Gas Chromatographic/Mass Spectrometric Method[4]
114	1,1,2-Trichloroethane	Purge and Trap Gas Chromatographic/Mass Spectrometric Method[4]
115	Trichloroethylene	Purge and Trap Gas Chromatographic/Mass Spectrometric Method[4]

UNITED ANALYST AND ENGINEERING CONSULTANT COMPANY LIMITED

สำเนาถูกต้อง

116 2,4,5-Trichlorophenol...

ลำดับ	สารมลพิษ	วิธีวิเคราะห์
116	2,4,5-Trichlorophenol	Liquid-Liquid Extraction, Gas Chromatographic/Mass Spectrometric Method[4]
117	2,4,6-Trichlorophenol	Liquid-Liquid Extraction, Gas Chromatographic/Mass Spectrometric Method[4]
118	1,3,5-Trimethylbenzene	Purge and Trap Gas Chromatographic/Mass Spectrometric Method[4]
119	Vanadium	Digestion, Inductively Coupled Plasma Method[4]
120	Vinyl acetate	Purge and Trap Gas Chromatographic/Mass Spectrometric Method[4]
121	Vinyl chloride	Purge and Trap Gas Chromatographic/Mass Spectrometric Method[4]
122	m-Xylene	Purge and Trap Gas Chromatographic/Mass Spectrometric Method[4]
123	o-Xylene	Purge and Trap Gas Chromatographic/Mass Spectrometric Method[4]
124	p-Xylene	Purge and Trap Gas Chromatographic/Mass Spectrometric Method[4]
125	Xylene (Total)	Purge and Trap Gas Chromatographic/Mass Spectrometric Method[4]
126	Zinc	1) Digestion, Direct Air-Acetylene Flame Method[4] 2) Digestion, Inductively Coupled Plasma Method[4]

<u>อากาศเสีย (ปล่องระบาย) จำนวน 25 รายการ</u>

ลำดับ	สารมลพิษ	วิธีวิเคราะห์
1	Antimony	Isokinetic Sampling, Digestion, Inductively Coupled Plasma Method[5]
2	Arsenic	1) Isokinetic Sampling, Digestion, Hydride Generation/ Atomic Absorption Spectrometric Method[5] 2) Isokinetic Sampling, Digestion, Inductively Coupled Plasma Method[5]
3	Cadmium	1) Isokinetic Sampling, Digestion, Direct Air-Acetylene Flame Method[5] 2) Isokinetic Sampling, Digestion, Inductively Coupled Plasma Method[5]
4	Carbon Monoxide	Instrumental Analyzer Method[5]
5	Chlorine	Isokinetic Sampling, Ion Chromatographic Method[5]
6	Chromium	1) Isokinetic Sampling, Digestion, Direct Air-Acetylene Flame Method[5]

CONSULTANT COMPANY LIMITED สำเนาถูกต้อง

Chromium (ต่อ)...

- ๑๒ -

ลำดับ	สารมลพิษ	วิธีวิเคราะห์
6	Chromium (ต่อ)	2) Isokinetic Sampling, Digestion, Inductively Coupled Plasma Method[5]
7	Cobalt	Isokinetic Sampling, Digestion, Inductively Coupled Plasma Method[5]
8	Copper	1) Isokinetic Sampling, Digestion, Direct Air-Acetylene Flame Method[5] 2) Isokinetic Sampling, Digestion, Inductively Coupled Plasma Method[5]
9	Cresol	Absorption Sampling, Gas Chromatographic Method[5]
10	Dioxins/Furans	Isokinetic Sampling[5]
11	Hydrogen Chloride	Isokinetic Sampling, Ion Chromatographic Method[5]
12	Hydrogen Fluoride	Isokinetic Sampling, Ion Chromatographic Method[5]
13	Hydrogen Sulfide	Absorption Sampling, Iodometric Method[5]
14	Lead	1) Isokinetic Sampling, Digestion, Direct Air-Acetylene Flame Method[5] 2) Isokinetic Sampling, Digestion, Inductively Coupled Plasma Method[5]
15	Manganese	1) Isokinetic Sampling, Digestion, Direct Air-Acetylene Flame Method[5] 2) Isokinetic Sampling, Digestion, Inductively Coupled Plasma Method[5]
16	Mercury	Isokinetic Sampling, Digestion, Cold-Vapor Atomic Absorption Spectrometric Method[5]
17	Nickel	1) Isokinetic Sampling, Digestion, Direct Air-Acetylene Flame Method[5] 2) Isokinetic Sampling, Digestion, Inductively Coupled Plasma Method[5]
18	Opacity	Ringelmann's Method[1]
19	Oxides of Nitrogen	1) Absorption Sampling, Phenoldisulfonic acid Method[5] 2) Instrumental Analyzer Method[5]
20	Selenium	1) Isokinetic Sampling, Digestion, Hydride Generation/ Atomic Absorption Spectrometric Method[5] 2) Isokinetic Sampling, Digestion, Inductively Coupled Plasma Method[5]
21	Sulfur Dioxide	1) Absorption Sampling, Barium-Thorin Titrimetric Method[5] 2) Instrumental Analyzer Method[5]
22	Sulfuric Acid	Isokinetic Sampling, Barium-Thorin Titrimetric Method[5]

SKY ENVIRONMENT AND ENGINEERING CONSULTANT COMPANY LIMITED สำเนาถูกต้อง

23 Total Suspended Particulate...

ลำดับ	สารมลพิษ	วิธีวิเคราะห์
23	Total Suspended Particulate	Isokinetic Sampling, Gravimetric Method[5]
24	Vanadium	Isokinetic Sampling, Digestion, Inductively Coupled Plasma Method[5]
25	Xylene	1) Bag Sampling, Gas Chromatographic Method[5] 2) Adsorption Sampling, Gas Chromatographic Method[5]

<u>สิ่งปฏิกูลหรือวัสดุที่ไม่ใช้แล้ว จำนวน 35 รายการ</u>

ลำดับ	สารมลพิษ	วิธีวิเคราะห์
1	Aldrin	1) Waste Extraction, Separatory Funnel Liquid-Liquid Extraction, Gas Chromatographic Method[3,9,23] 2) Ultrasonic Extraction, Gas Chromatographic Method[10,23]
2	Antimony	1) Waste Extraction, Digestion, Inductively Coupled Plasma Method[3,6,14] 2) Digestion, Inductively Coupled Plasma Method[7,14]
3	Arsenic	1) Waste Extraction, Digestion, Hydride Generation/Atomic Absorption Spectrometric Method[3,6,16] 2) Waste Extraction, Digestion, Inductively Coupled Plasma Method[3,6,14] 3) Digestion, Hydride Generation/Atomic Absorption Spectrometric Method[7,16] 4) Digestion, Inductively Coupled Plasma Method[7,14]
4	Barium	1) Waste Extraction, Digestion, Inductively Coupled Plasma Method[3,6,14] 2) Digestion, Inductively Coupled Plasma Method[7,14]
5	Beryllium	1) Waste Extraction, Digestion, Inductively Coupled Plasma Method[3,6,14] 2) Digestion, Inductively Coupled Plasma Method[7,14]
6	Cadmium	1) Waste Extraction, Digestion, Flame Atomic Absorption Spectrometric Method[3,6,15] 2) Waste Extraction, Digestion, Inductively Coupled Plasma Method[3,6,14] 3) Digestion, Flame Atomic Absorption Spectrometric Method[7,15] 4) Digestion, Inductively Coupled Plasma Method[7,14]
7	Chlordane	1) Waste Extraction, Separatory Funnel Liquid-Liquid Extraction, Gas Chromatographic Method[3,9,23] 2) Ultrasonic Extraction, Gas Chromatographic Method[10,23]

UNITED ANALYST AND ENGINEERING CONSULTANT COMPANY LIMITED

สำเนาถูกต้อง

8 Chromium...

ลำดับ	สารมลพิษ	วิธีวิเคราะห์
8	Chromium	1) Waste Extraction, Digestion, Flame Atomic Absorption Spectrometric Method[3,6,15] 2) Waste Extraction, Digestion, Inductively Coupled Plasma Method[3,6,14] 3) Digestion, Flame Atomic Absorption Spectrometric Method[7,15] 4) Digestion, Inductively Coupled Plasma Method[7,14]
9	Chromium (III)	1) Waste Extraction, Digestion, Flame Atomic Absorption Spectrometric Method; Waste Extraction, Colorimetric Method; Calculation[3,6,15,17] 2) Waste Extraction, Digestion, Inductively Coupled Plasma Method; Waste Extraction, Colorimetric Method; Calculation[3,6,14,17] 3) Digestion, Flame Atomic Absorption Spectrometric Method; Alkaline Digestion, Colorimetric Method; Calculation[7,8,15,17] 4) Digestion, Inductively Coupled Plasma Method; Alkaline Digestion, Colorimetric Method; Calculation[7,8,14,17]
10	Chromium (VI)	1) Waste Extraction, Colorimetric Method[3,17] 2) Alkaline Digestion, Colorimetric Method[8,17]
11	Cobalt	1) Waste Extraction, Digestion, Inductively Coupled Plasma Method[3,6,14] 2) Digestion, Inductively Coupled Plasma Method[7,14]
12	Copper	1) Waste Extraction, Digestion, Flame Atomic Absorption Spectrometric Method[3,6,15] 2) Waste Extraction, Digestion, Inductively Coupled Plasma Method[3,6,14] 3) Digestion, Flame Atomic Absorption Spectrometric Method[7,15] 4) Digestion, Inductively Coupled Plasma Method[7,14]
13	2,4-D	1) Waste Extraction, Gas Chromatographic Method[3,26] 2) Ultrasonic Extraction, Gas Chromatographic Method[26]
14	DDD	1) Waste Extraction, Separatory Funnel Liquid-Liquid Extraction, Gas Chromatographic Method[3,9,23] 2) Ultrasonic Extraction, Gas Chromatographic Method[10,23]

UNITED ANALYST AND ENGINEERING CONSULTANT COMPANY LIMITED

15 DDE...

ลำดับ	สารมลพิษ	วิธีวิเคราะห์
15	DDE	1) Waste Extraction, Separatory Funnel Liquid-Liquid Extraction, Gas Chromatographic Method[3,9,23] 2) Ultrasonic Extraction, Gas Chromatographic Method[10,23]
16	DDT	1) Waste Extraction, Separatory Funnel Liquid-Liquid Extraction, Gas Chromatographic Method[3,9,23] 2) Ultrasonic Extraction, Gas Chromatographic Method[10,23]
17	Dieldrin	1) Waste Extraction, Separatory Funnel Liquid-Liquid Extraction, Gas Chromatographic Method[3,9,23] 2) Ultrasonic Extraction, Gas Chromatographic Method[10,23]
18	Endrin	1) Waste Extraction, Separatory Funnel Liquid-Liquid Extraction, Gas Chromatographic Method[3,9,23] 2) Ultrasonic Extraction, Gas Chromatographic Method[10,23]
19	Heptachlor	1) Waste Extraction, Separatory Funnel Liquid-Liquid Extraction, Gas Chromatographic Method[3,9,23] 2) Ultrasonic Extraction, Gas Chromatographic Method[10,23]
20	Lead	1) Waste Extraction, Digestion, Flame Atomic Absorption Spectrometric Method[3,6,15] 2) Waste Extraction, Digestion, Inductively Coupled Plasma Method[3,6,14] 3) Digestion, Flame Atomic Absorption Spectrometric Method[7,15] 4) Digestion, Inductively Coupled Plasma Method[7,14]
21	Lindane	1) Waste Extraction, Separatory Funnel Liquid-Liquid Extraction, Gas Chromatographic Method[3,9,23] 2) Ultrasonic Extraction, Gas Chromatographic Method[10,23]
22	Mercury	1) Waste Extraction, Digestion, Cold-Vapor Atomic Absorption Spectrometric Method[3,19] 2) Waste Extraction, Digestion, Inductively Coupled Plasma Method[3,6,14] 3) Digestion, Cold-Vapor Atomic Absorption Spectrometric Method[19] 4) Digestion, Inductively Coupled Plasma Method[7,14]

สำเนาถูกต้อง

UNITED ANALYST AND ENGINEERING CONSULTANT COMPANY LIMITED

Mercury (ต่อ)...

ลำดับ	สารมลพิษ	วิธีวิเคราะห์
22	Mercury (ต่อ)	5) Thermal Decomposition Amalgamation and Atomic Absorption Spectrometric Method[20]
23	Methoxychlor	1) Waste Extraction, Separatory Funnel Liquid-Liquid Extraction, Gas Chromatographic Method[3,9,23] 2) Ultrasonic Extraction, Gas Chromatographic Method[10,23]
24	Molybdenum	1) Waste Extraction, Digestion, Inductively Coupled Plasma Method[3,6,14] 2) Digestion, Inductively Coupled Plasma Method[7,14]
25	Nickel	1) Waste Extraction, Digestion, Flame Atomic Absorption Spectrometric Method[3,6,15] 2) Waste Extraction, Digestion, Inductively Coupled Plasma Method[3,6,14] 3) Digestion, Flame Atomic Absorption Spectrometric Method[7,15] 4) Digestion, Inductively Coupled Plasma Method[7,14]
26	Polychlorinated Biphenyls - Aroclor 1016 - Aroclor 1221 - Aroclor 1232 - Aroclor 1242 - Aroclor 1248 - Aroclor 1254 - Aroclor 1260 - 2-Chlorobiphenyl - 2,3-Dichlorobiphenyl - 2,2',5-Trichlorobiphenyl - 2,4',5-Trichlorobiphenyl - 2,2',3,5'-Tetrachlorobiphenyl - 2,2',5,5'-Tetrachlorobiphenyl - 2,3',4,4'-Tetrachlorobiphenyl - 2,2',3,4,5'-Pentachlorobiphenyl - 2,2',4,5,5'-Pentachlorobiphenyl - 2,3,3',4',6-Pentachlorobiphenyl	1) Waste Extraction, Separatory Funnel Liquid-Liquid Extraction, Gas Chromatographic Method[3,9,24] 2) Ultrasonic Extraction, Gas Chromatographic Method[10,24]

UNITED ANALYST AND ENGINEERING CONSULTANT COMPANY LIMITED

สำเนาถูกต้อง

Polychlorinated Biphenyls(ต่อ)...

ลำดับ	สารมลพิษ	วิธีวิเคราะห์
	Polychlorinated Biphenyls(ต่อ) - 2,2',3,4,4',5'-Hexachlorobiphenyl - 2,2',3,4,5,5'-Hexachlorobiphenyl - 2,2',3,5,5',6-Hexachlorobiphenyl - 2,2',4,4',5,5'-Hexachlorobiphenyl - 2,2',3,3',4,4',5-Heptachlorobiphenyl - 2,2',3,4,4',5,5'-Heptachlorobiphenyl - 2,2',3,4,4',5',6-Heptachlorobiphenyl - 2,2',3,4',5,5',6-Heptachlorobiphenyl - 2,2',3,3',4,4',5,5',6-Nonachlorobiphenyl	
27	Pentachlorophenol	1) Waste Extraction, Separatory Funnel Liquid-Liquid Extraction, Gas Chromatographic/Mass Spectrometric Method[3,9,28] 2) Ultrasonic Extraction, Gas Chromatographic/Mass Spectrometric Method[10,28]
28	pH	Electrometric Method[31,32]
29	Selenium	1) Waste Extraction, Digestion, Hydride Generation/ Atomic Absorption Spectrometric Method[3,6,21] 2) Waste Extraction, Digestion, Inductively Coupled Plasma Method[3,6,14] 3) Digestion, Hydride Generation/Atomic Absorption Spectrometric Method[7,21] 4) Digestion, Inductively Coupled Plasma Method[7,14]
30	Silver	1) Waste Extraction, Digestion, Inductively Coupled Plasma Method[3,6,14] 2) Digestion, Inductively Coupled Plasma Method[7,14]
31	Thallium	1) Waste Extraction, Digestion, Inductively Coupled Plasma Method[3,6,14] 2) Digestion, Inductively Coupled Plasma Method[7,14]

สำเนาถูกต้อง

32 Toxaphene...

ลำดับ	สารมลพิษ	วิธีวิเคราะห์
32	Toxaphene	1) Waste Extraction, Separatory Funnel Liquid-Liquid Extraction, Gas Chromatographic Method[3,9,23] 2) Ultrasonic Extraction, Gas Chromatographic Method[10,23]
33	Trichloroethylene	1) Waste Extraction, Purge and Trap, Gas Chromatographic/Mass Spectrometric Method[3,12,27] 2) Waste Extraction, Equilibrium Headspace, Gas Chromatographic/Mass Spectrometric Method[3,11,27] 3) Purge and Trap, Gas Chromatographic/Mass Spectrometric Method[13,27] 4) Equilibrium Headspace, Gas Chromatographic/Mass Spectrometric Method[11,27]
34	Vanadium	1) Waste Extraction, Digestion, Inductively Coupled Plasma Method[3,6,14] 2) Digestion, Inductively Coupled Plasma Method[7,14]
35	Zinc	1) Waste Extraction, Digestion, Flame Atomic Absorption Spectrometric Method[3,6,15] 2) Waste Extraction, Digestion, Inductively Coupled Plasma Method[3,6,14] 3) Digestion, Flame Atomic Absorption Spectrometric Method[7,15] 4) Digestion, Inductively Coupled Plasma Method[7,14]

ดิน จำนวน 125 รายการ

ลำดับ	สารมลพิษ	วิธีวิเคราะห์
1	Acenaphthene	1) Ultrasonic Extraction, Gas Chromatographic Method[10,25] 2) Ultrasonic Extraction, Gas Chromatographic/Mass Spectrometric Method[10,28]
2	Acetone	Purge and Trap, Gas Chromatographic/Mass Spectrometric Method[13,27]
3	Aldrin	1) Ultrasonic Extraction, Gas Chromatographic Method[10,23] 2) Ultrasonic Extraction, Gas Chromatographic/Mass Spectrometric Method[10,28]
4	Anthracene	1) Ultrasonic Extraction, Gas Chromatographic Method[10,25]

UAE UNITED ANALYST AND ENGINEERING CONSULTANT COMPANY LIMITED
สำเนาถูกต้อง

Anthracene (ต่อ)...

ลำดับ	สารมลพิษ	วิธีวิเคราะห์
4	Anthracene (ต่อ)	2) Ultrasonic Extraction, Gas Chromatographic/Mass Spectrometric Method[10,28]
5	Antimony	Digestion, Inductively Coupled Plasma Method[7,14]
6	Arsenic	1) Digestion, Hydride Generation/Atomic Absorption Spectrometric Method[7,16] 2) Digestion, Inductively Coupled Plasma Method[7,14]
7	Atrazine	Ultrasonic Extraction, Gas Chromatographic/Mass Spectrometric Method[10,28]
8	Barium	Digestion, Inductively Coupled Plasma Method[7,14]
9	Benz(a)anthracene	1) Ultrasonic Extraction, Gas Chromatographic Method[10,25] 2) Ultrasonic Extraction, Gas Chromatographic/Mass Spectrometric Method[10,28]
10	Benzene	1) Purge and Trap, Gas Chromatographic/Mass Spectrometric Method[13,27] 2) Equilibrium Headspace, Gas Chromatographic/Mass Spectrometric Method [11,27]
11	Benzo(b)fluoranthene	1) Ultrasonic Extraction, Gas Chromatographic Method[10,25] 2) Ultrasonic Extraction, Gas Chromatographic/Mass Spectrometric Method[10,28]
12	Benzo(k)fluoranthene	1) Ultrasonic Extraction, Gas Chromatographic Method[10,25] 2) Ultrasonic Extraction, Gas Chromatographic/Mass Spectrometric Method[10,28]
13	Benzoic acid	Ultrasonic Extraction, Gas Chromatographic/Mass Spectrometric Method[10,28]
14	Benzo(a)pyrene	1) Ultrasonic Extraction, Gas Chromatographic Method[10,25] 2) Ultrasonic Extraction, Gas Chromatographic/Mass Spectrometric Method[10,28]
15	Benzo(g,h,i)perylene	1) Ultrasonic Extraction, Gas Chromatographic Method[10,25] 2) Ultrasonic Extraction, Gas Chromatographic/Mass Spectrometric Method[10,28]
16	Beryllium	Digestion, Inductively Coupled Plasma Method[7,14]

UNITED ANALYST AND ENGINEERING CONSULTANT COMPANY LIMITED
สำเนาถูกต้อง

17 Bis(2-chloroethyl)ether...

ลำดับ	สารมลพิษ	วิธีวิเคราะห์
17	Bis(2-chloroethyl)ether	Ultrasonic Extraction, Gas Chromatographic/Mass Spectrometric Method[10,28]
18	Bis(2-ethylhexyl)phthalate	Ultrasonic Extraction, Gas Chromatographic/Mass Spectrometric Method[10,28]
19	Bromodichloromethane	Purge and Trap, Gas Chromatographic/Mass Spectrometric Method[13,27]
20	Bromoform	Purge and Trap, Gas Chromatographic/Mass Spectrometric Method[13,27]
21	Butanol	Purge and Trap, Gas Chromatographic/Mass Spectrometric Method[13,27]
22	Butyl benzyl phthalate	Ultrasonic Extraction, Gas Chromatographic/Mass Spectrometric Method[10,28]
23	Cadmium	1) Digestion, Flame Atomic Absorption Spectrometric Method[7,15] 2) Digestion, Inductively Coupled Plasma Method[7,14]
24	Carbazole	Ultrasonic Extraction, Gas Chromatographic/Mass Spectrometric Method[10,28]
25	Carbon disulfide	Purge and Trap, Gas Chromatographic/Mass Spectrometric Method[13,27]
26	Carbon tetrachloride	1) Purge and Trap, Gas Chromatographic/Mass Spectrometric Method[13,27] 2) Equilibrium Headspace, Gas Chromatographic/Mass Spectrometric Method[11,27]
27	Chlordane	1) Ultrasonic Extraction, Gas Chromatographic Method[10,23] 2) Ultrasonic Extraction, Gas Chromatographic/Mass Spectrometric Method[10,28]
28	p-Chloroaniline	Ultrasonic Extraction, Gas Chromatographic/Mass Spectrometric Method[10,28]
29	Chlorobenzene	Purge and Trap, Gas Chromatographic/Mass Spectrometric Method[13,27]
30	Chlorodibromomethane	Purge and Trap, Gas Chromatographic/Mass Spectrometric Method[13,27]
31	Chloroform	Purge and Trap, Gas Chromatographic/Mass Spectrometric Method[13,27]
32	2-Chlorophenol	Ultrasonic Extraction, Gas Chromatographic/Mass Spectrometric Method[10,28]

33 Chromium...

ลำดับ	สารมลพิษ	วิธีวิเคราะห์
33	Chromium	1) Digestion, Flame Atomic Absorption Spectrometric Method[7,15] 2) Digestion, Inductively Coupled Plasma Method[7,14]
34	Chromium (III)	1) Digestion, Flame Atomic Absorption Spectrometric Method; Alkaline Digestion, Colorimetric Method; Calculation[7,8,15,17] 2) Digestion, Inductively Coupled Plasma Method; Alkaline Digestion, Colorimetric Method; Calculation[7,8,14,17]
35	Chromium (VI)	Alkaline Digestion, Colorimetric Method[8,17]
36	Chrysene	1) Ultrasonic Extraction, Gas Chromatographic Method[10,25] 2) Ultrasonic Extraction, Gas Chromatographic/Mass Spectrometric Method[10,28]
37	Cyanide	Extraction, Distillation, Colorimetric Method[29,30]
38	2,4-D	Ultrasonic Extraction, Gas Chromatographic Method[26]
39	DDD	1) Ultrasonic Extraction, Gas Chromatographic Method[10,23] 2) Ultrasonic Extraction, Gas Chromatographic/Mass Spectrometric Method[10,28]
40	DDE	1) Ultrasonic Extraction, Gas Chromatographic Method[10,23] 2) Ultrasonic Extraction, Gas Chromatographic/Mass Spectrometric Method[10,28]
41	DDT	1) Ultrasonic Extraction, Gas Chromatographic Method[10,23] 2) Ultrasonic Extraction, Gas Chromatographic/Mass Spectrometric Method[10,28]
42	Dibenz(a,h)anthracene	1) Ultrasonic Extraction, Gas Chromatographic Method[10,25] 2) Ultrasonic Extraction, Gas Chromatographic/Mass Spectrometric Method[10,28]
43	Di-n-butyl phthalate	Ultrasonic Extraction, Gas Chromatographic/Mass Spectrometric Method[10,28]
44	1,2-Dichlorobenzene	Purge and Trap, Gas Chromatographic/Mass Spectrometric Method[13,27]

45 1,3-Dichlorobenzene...

ลำดับ	สารมลพิษ	วิธีวิเคราะห์
45	1,3-Dichlorobenzene	Purge and Trap, Gas Chromatographic/Mass Spectrometric Method[13,27]
46	1,4-Dichlorobenzene	Purge and Trap, Gas Chromatographic/Mass Spectrometric Method[13,27]
47	3,3′-Dichlorobenzidine	Ultrasonic Extraction, Gas Chromatographic/Mass Spectrometric Method[10,28]
48	1,1-Dichloroethane	1) Purge and Trap, Gas Chromatographic/Mass Spectrometric Method[13,27] 2) Equilibrium Headspace, Gas Chromatographic/Mass Spectrometric Method [11,27]
49	1,2-Dichloroethane	1) Purge and Trap, Gas Chromatographic/Mass Spectrometric Method[13,27] 2) Equilibrium Headspace, Gas Chromatographic/Mass Spectrometric Method [11,27]
50	1,1-Dichloroethylene	1) Purge and Trap, Gas Chromatographic/Mass Spectrometric Method[13,27] 2) Equilibrium Headspace, Gas Chromatographic/Mass Spectrometric Method [11,27]
51	cis-1,2-Dichloroethylene	1) Purge and Trap, Gas Chromatographic/Mass Spectrometric Method[13,27] 2) Equilibrium Headspace, Gas Chromatographic/Mass Spectrometric Method [11,27]
52	trans-1,2-Dichloroethylene	1) Purge and Trap, Gas Chromatographic/Mass Spectrometric Method[13,27] 2) Equilibrium Headspace, Gas Chromatographic/Mass Spectrometric Method [11,27]
53	2,4-Dichlorophenol	Ultrasonic Extraction, Gas Chromatographic/Mass Spectrometric Method[10,28]
54	1,2-Dichloropropane	Purge and Trap, Gas Chromatographic/Mass Spectrometric Method[13,27]
55	1,3-Dichloropropane	Purge and Trap, Gas Chromatographic/Mass Spectrometric Method[13,27]
56	1,3-Dichloropropene	Purge and Trap, Gas Chromatographic/Mass Spectrometric Method[13,27]
57	Dieldrin	1) Ultrasonic Extraction, Gas Chromatographic Method[10,23] 2) Ultrasonic Extraction, Gas Chromatographic/Mass Spectrometric Method[10,28]

UNITED ANALYST AND ENGINEERING CONSULTANT COMPANY LIMITED
สำเนาถูกต้อง

58 Diethyl phthalate...

ลำดับ	สารมลพิษ	วิธีวิเคราะห์
58	Diethyl phthalate	Ultrasonic Extraction, Gas Chromatographic/Mass Spectrometric Method[10,28]
59	2,4-Dimethylphenol	Ultrasonic Extraction, Gas Chromatographic/Mass Spectrometric Method[10,28]
60	2,4-Dinitrophenol	Ultrasonic Extraction, Gas Chromatographic/Mass Spectrometric Method[10,28]
61	2,4-Dinitrotoluene	Ultrasonic Extraction, Gas Chromatographic/Mass Spectrometric Method[10,28]
62	2,6-Dinitrotoluene	Ultrasonic Extraction, Gas Chromatographic/Mass Spectrometric Method[10,28]
63	Di-n-Octyl phthalate	Ultrasonic Extraction, Gas Chromatographic/Mass Spectrometric Method[10,28]
64	Endosulfan	1) Ultrasonic Extraction, Gas Chromatographic Method[10,23] 2) Ultrasonic Extraction, Gas Chromatographic/Mass Spectrometric Method[10,28]
65	Endrin	1) Ultrasonic Extraction, Gas Chromatographic Method[10,23] 2) Ultrasonic Extraction, Gas Chromatographic/Mass Spectrometric Method[10,28]
66	Ethylbenzene	1) Purge and Trap, Gas Chromatographic/Mass Spectrometric Method[13,27] 2) Equilibrium Headspace, Gas Chromatographic/Mass Spectrometric Method [11,27]
67	Fluoranthene	1) Ultrasonic Extraction, Gas Chromatographic Method[10,25] 2) Ultrasonic Extraction, Gas Chromatographic/Mass Spectrometric Method[10,28]
68	Fluorene	1) Ultrasonic Extraction, Gas Chromatographic Method[10,25] 2) Ultrasonic Extraction, Gas Chromatographic/Mass Spectrometric Method[10,28]
69	Heptachlor	1) Ultrasonic Extraction, Gas Chromatographic Method[10,23] 2) Ultrasonic Extraction, Gas Chromatographic/Mass Spectrometric Method[10,28]
70	Heptachlor epoxide	1) Ultrasonic Extraction, Gas Chromatographic Method[10,23]

สำเนาถูกต้อง

Heptachlor epoxide (ต่อ)...

ลำดับ	สารมลพิษ	วิธีวิเคราะห์
70	Heptachlor epoxide (ต่อ)	2) Ultrasonic Extraction, Gas Chromatographic/Mass Spectrometric Method[10,28]
71	Hexachlorobenzene	1) Ultrasonic Extraction, Gas Chromatographic Method[10,23] 2) Ultrasonic Extraction, Gas Chromatographic/Mass Spectrometric Method[10,28]
72	Hexachloro-1,3-butadiene	Purge and Trap, Gas Chromatographic/Mass Spectrometric Method[13,27]
73	n-Hexane	Purge and Trap, Gas Chromatographic/Mass Spectrometric Method[13,27]
74	α-HCH	1) Ultrasonic Extraction, Gas Chromatographic Method[10,23] 2) Ultrasonic Extraction, Gas Chromatographic/Mass Spectrometric Method[10,28]
75	β-HCH	1) Ultrasonic Extraction, Gas Chromatographic Method[10,23] 2) Ultrasonic Extraction, Gas Chromatographic/Mass Spectrometric Method[10,28]
76	γ-HCH	1) Ultrasonic Extraction, Gas Chromatographic Method[10,23] 2) Ultrasonic Extraction, Gas Chromatographic/Mass Spectrometric Method[10,28]
77	Hexachlorocyclopentadiene	Ultrasonic Extraction, Gas Chromatographic/Mass Spectrometric Method[10,28]
78	Hexachloroethane	Ultrasonic Extraction, Gas Chromatographic/Mass Spectrometric Method[10,28]
79	Indeno(1,2,3-cd)pyrene	1) Ultrasonic Extraction, Gas Chromatographic Method[10,25] 2) Ultrasonic Extraction, Gas Chromatographic/Mass Spectrometric Method[10,28]
80	Isophorone	Ultrasonic Extraction, Gas Chromatographic/Mass Spectrometric Method[10,28]
81	Lead	1) Digestion, Flame Atomic Absorption Spectrometric Method[7,15] 2) Digestion, Inductively Coupled Plasma Method[7,14]
82	Manganese	1) Digestion, Flame Atomic Absorption Spectrometric Method[7,15] 2) Digestion, Inductively Coupled Plasma Method[7,14]

ANALYST AND ENGINEERING CONSULTANT COMPANY LIMITED

สำเนาถูกต้อง

83 Mercury...

ลำดับ	สารมลพิษ	วิธีวิเคราะห์
83	Mercury	1) Digestion, Cold-Vapor Atomic Absorption Spectrometric Method[19] 2) Thermal Decomposition Amalgamation and Atomic Absorption Spectrometric Method[20]
84	Methanol	Purge and Trap, Gas Chromatographic/Mass Spectrometric Method[13,27]
85	Methoxychlor	1) Ultrasonic Extraction, Gas Chromatographic Method[10,23] 2) Ultrasonic Extraction, Gas Chromatographic/Mass Spectrometric Method[10,28]
86	Methyl bromide	Purge and Trap, Gas Chromatographic/Mass Spectrometric Method[13,27]
87	Methylene chloride	1) Purge and Trap, Gas Chromatographic/Mass Spectrometric Method[13,27] 2) Equilibrium Headspace, Gas Chromatographic/Mass Spectrometric Method [11,27]
88	2-Methylphenol	Ultrasonic Extraction, Gas Chromatographic/Mass Spectrometric Method[10,28]
89	2-Methylnaphthalene	Ultrasonic Extraction, Gas Chromatographic/Mass Spectrometric Method[10,28]
90	Methyl tert-butyl ether	Purge and Trap, Gas Chromatographic/Mass Spectrometric Method[13,27]
91	Naphthalene	1) Ultrasonic Extraction, Gas Chromatographic Method[10,25] 2) Ultrasonic Extraction, Gas Chromatographic/Mass Spectrometric Method[10,28]
92	Nickel	1) Digestion, Flame Atomic Absorption Spectrometric Method[7,15] 2) Digestion, Inductively Coupled Plasma Method[7,14]
93	Nitrobenzene	Ultrasonic Extraction, Gas Chromatographic/Mass Spectrometric Method[10,28]
94	N-Nitrosodiphenylamine	Ultrasonic Extraction, Gas Chromatographic/Mass Spectrometric Method[10,28]
95	N-Nitrosodi-n-propylamine	Ultrasonic Extraction, Gas Chromatographic/Mass Spectrometric Method[10,28]
96	Polychlorinated Biphenyls - Aroclor 1016	1) Ultrasonic Extraction, Gas Chromatographic Method[10,24]

Polychlorinated Biphenyls(ต่อ)...

ลำดับ	สารมลพิษ	วิธีวิเคราะห์
96	Polychlorinated Biphenyls(ต่อ) - Aroclor 1221 - Aroclor 1232 - Aroclor 1242 - Aroclor 1248 - Aroclor 1254 - Aroclor 1260	2) Ultrasonic Extraction, Gas Chromatographic/Mass Spectrometric Method[10,28] Ultrasonic Extraction, Gas Chromatographic Method[10,24]
	Polychlorinated Biphenyls - 2-Chlorobiphenyl - 2,3-Dichlorobiphenyl - 2,2',5-Trichlorobiphenyl - 2,4',5-Trichlorobiphenyl - 2,2',3,5'-Tetrachlorobiphenyl - 2,2',5,5'-Tetrachlorobiphenyl - 2,3',4,4'-Tetrachlorobiphenyl - 2,2',3,4,5'-Pentachlorobiphenyl - 2,2',4,5,5'-Pentachlorobiphenyl - 2,3,3',4',6-Pentachlorobiphenyl - 2,2',3,4,4',5'-Hexachlorobiphenyl - 2,2',3,4,5,5'-Hexachlorobiphenyl - 2,2',3,5,5',6-Hexachlorobiphenyl - 2,2',4,4',5,5'-Hexachlorobiphenyl - 2,2',3,3',4,4',5-Heptachlorobiphenyl - 2,2',3,4,4',5,5'-Heptachlorobiphenyl - 2,2',3,4,4',5',6-Heptachlorobiphenyl - 2,2',3,4',5,5',6-Heptachlorobiphenyl - 2,2',3,3',4,4',5,5',6-Nonachlorobiphenyl	

UAE
UNITED ANALYST AND ENGINEERING CONSULTANT COMPANY LIMITED
สำเนาถูกต้อง

97 Pentachlorophenol...

ลำดับ	สารมลพิษ	วิธีวิเคราะห์
97	Pentachlorophenol	Ultrasonic Extraction, Gas Chromatographic/Mass Spectrometric Method[10,28]
98	Phenanthrene	1) Ultrasonic Extraction, Gas Chromatographic Method[10,25] 2) Ultrasonic Extraction, Gas Chromatographic/Mass Spectrometric Method[10,28]
99	Phenol	Ultrasonic Extraction, Gas Chromatographic/Mass Spectrometric Method[10,28]
100	Pyrene	1) Ultrasonic Extraction, Gas Chromatographic Method[10,25] 2) Ultrasonic Extraction, Gas Chromatographic/Mass Spectrometric Method[10,28]
101	Selenium	1) Digestion, Hydride Generation/Atomic Absorption Spectrometric Method[7,21] 2) Digestion, Inductively Coupled Plasma Method[7,14]
102	Silver	Digestion, Inductively Coupled Plasma Method[7,14]
103	Styrene	1) Purge and Trap, Gas Chromatographic/Mass Spectrometric Method[13,27] 2) Equilibrium Headspace, Gas Chromatographic/Mass Spectrometric Method[11,27]
104	1,1,2,2-Tetrachloroethane	Purge and Trap, Gas Chromatographic/Mass Spectrometric Method[13,27]
105	Tetrachloroethylene	1) Purge and Trap, Gas Chromatographic/Mass Spectrometric Method[13,27] 2) Equilibrium Headspace, Gas Chromatographic/Mass Spectrometric Method[11,27]
106	Toluene	1) Purge and Trap, Gas Chromatographic/Mass Spectrometric Method[13,27] 2) Equilibrium Headspace, Gas Chromatographic/Mass Spectrometric Method[11,27]
107	Toxaphene	Ultrasonic Extraction, Gas Chromatographic Method[10,23]
108	TPH (C_5-C_8)	1) Purge and Trap, Gas Chromatographic Method[13,22] 2) Purge and Trap, Gas Chromatographic/Mass Spectrometric Method[illegible]
109	TPH ($C_{>8}$-C_{16})	Ultrasonic Extraction, Gas Chromatographic Method[10,22]
110	TPH ($C_{>16}$-C_{35})	Ultrasonic Extraction, Gas Chromatographic Method[10,22]

สำเนาถูกต้อง

111 1,2,4-Trichlorobenzene...

- ๒๘ -

ลำดับ	สารมลพิษ	วิธีวิเคราะห์
111	1,2,4-Trichlorobenzene	Purge and Trap, Gas Chromatographic/Mass Spectrometric Method[13,27]
112	1,1,1-Trichloroethane	Purge and Trap, Gas Chromatographic/Mass Spectrometric Method[13,27]
113	1,1,2-Trichloroethane	Purge and Trap, Gas Chromatographic/Mass Spectrometric Method[13,27]
114	Trichloroethylene	1) Purge and Trap, Gas Chromatographic/Mass Spectrometric Method[13,27] 2) Equilibrium Headspace, Gas Chromatographic/Mass Spectrometric Method[11,27]
115	2,4,5-Trichlorophenol	Ultrasonic Extraction, Gas Chromatographic/Mass Spectrometric Method[10,28]
116	2,4,6-Trichlorophenol	Ultrasonic Extraction, Gas Chromatographic/Mass Spectrometric Method[10,28]
117	1,3,5-Trimethylbenzene	Purge and Trap, Gas Chromatographic/Mass Spectrometric Method[13,27]
118	Vanadium	Digestion, Inductively Coupled Plasma Method[7,14]
119	Vinyl acetate	Purge and Trap, Gas Chromatographic/Mass Spectrometric Method[13,27]
120	Vinyl chloride	Purge and Trap, Gas Chromatographic/Mass Spectrometric Method[13,27]
121	m-Xylene	1) Purge and Trap, Gas Chromatographic/Mass Spectrometric Method[13,27] 2) Equilibrium Headspace, Gas Chromatographic/Mass Spectrometric Method[11,27]
122	o-Xylene	1) Purge and Trap, Gas Chromatographic/Mass Spectrometric Method[13,27] 2) Equilibrium Headspace, Gas Chromatographic/Mass Spectrometric Method[11,27]
123	p-Xylene	1) Purge and Trap, Gas Chromatographic/Mass Spectrometric Method[13,27] 2) Equilibrium Headspace, Gas Chromatographic/Mass Spectrometric Method[11,27]
124	Xylene (Total)	1) Purge and Trap, Gas Chromatographic/Mass Spectrometric Method[13,27] 2) Equilibrium Headspace, Gas Chromatographic/Mass Spectrometric Method[11,27]

UNITED ANALYST AND ENGINEERING CONSULTANT COMPANY LIMITED สำเนาถูกต้อง

125 Zinc...

- ๒๙ -

ลำดับ	สารมลพิษ	วิธีวิเคราะห์
125	Zinc	1) Digestion, Flame Atomic Absorption Spectrometric Method[7,15] 2) Digestion, Inductively Coupled Plasma Method[7,16]

ดามี้

เอกสารอ้างอิง

1. กระทรวงอุตสาหกรรม. ประกาศกระทรวงอุตสาหกรรม, พ.ศ. 2549. เรื่อง กำหนดค่าปริมาณเขม่าควันที่เจือปนในอากาศที่ระบายออกจากปล่องของหม้อน้ำโรงสีข้าวที่ใช้แกลบเป็นเชื้อเพลิง. **ราชกิจจานุเบกษา.** 4 ธันวาคม 2549. เล่มที่ 123 ตอนพิเศษ 125ง.

2. สมาคมวิศวกรรมสิ่งแวดล้อมแห่งประเทศไทย. **คู่มือวิเคราะห์น้ำเสีย.** พิมพ์ครั้งที่ 4. กรุงเทพฯ: เรือนแก้วการพิมพ์, 2547.

3. กระทรวงอุตสาหกรรม. ประกาศกระทรวงอุตสาหกรรม, พ.ศ. 2566. เรื่อง การจัดการสิ่งปฏิกูลหรือวัสดุที่ไม่ใช้แล้ว.**ราชกิจจานุเบกษา.** 31 พฤษภาคม 2566. เล่มที่ 140 ตอนพิเศษ 126 ง.

4. APHA, AWWA, WEF. **Standard Methods for the Examination of Water and Wastewater.** 24th ed. Washington, DC: APHA, 2023.

5. United States Environmental Protection Agency. **Standards of Performance for New Stationary Sources.** 40 CFR 60. Appendix A, 2020.

6. United States Environmental Protection Agency. **Test Methods for Evaluation Solid Waste Physical/Chemical Methods. SW-846,** 2014.

7. United States Environmental Protection Agency. Test Methods for Evaluation Solid Waste Physical/Chemical Methods. **Acid Digestion of Sediments, Sludges, and Soils.** SW-846 Method 3050B, 1996.

8. United States Environmental Protection Agency. Test Methods for Evaluation Solid Waste Physical/Chemical Methods. **Alkaline Digestion for Hexavalent Chromium.** SW-846 Method 3060A, 1996.

9. United States Environmental Protection Agency. Test Methods for Evaluation Solid Waste 3. Physical/Chemical Methods. **Separatory Funnel Liquid-Liquid Extraction.** SW-846 Method 3510C, 1996.

10. United States Environmental Protection Agency. Test Methods for Evaluation Solid Waste Physical/Chemical Methods. **Ultrasonic Extraction.** SW-846 Method 3550C, 2007.

11. United States Environmental Protection Agency. Test Methods for Evaluation Solid Waste Physical/Chemical Methods. **Volatile Organic Compounds in Various Sample Matrices Using Equilibrium Headspace Analysis.** SW-846 Method 5021A, 2014.

12. United States Environmental Protection Agency. Test Methods for Evaluation Solid Waste Physical/Chemical Methods. **Purge-and-Trap for Aqueous Samples.** SW-846 Method 5030C, 2003.

13. United States Environmental Protection Agency. Test Methods for Evaluation Solid Waste Physical/Chemical Methods. **Closed System Purge and Trap and Extraction for Volatile Organics in Soil and Waste Sample.** SW-846 Method 5035A, 2000.

14. United States...

CONSULTANT COMPANY LIMITED

14. United States Environmental Protection Agency. Test Methods for Evaluation Solid Waste Physical/Chemical Methods. Inductively Coupled Plasma-Optical Emission Spectrometry. SW-846 Method 6010D, 2014.

15. United States Environmental Protection Agency. Test Methods for Evaluation Solid Waste Physical/Chemical Methods. Flame Atomic Absorption Spectrophotometry. SW-846 Method 7000B, 2007.

16. United States Environmental Protection Agency. Test Methods for Evaluation Solid Waste Physical/Chemical Methods. Arsenic (Atomic Absorption, Gaseous Hydride). SW-846 Method 7061A, 1992.

17. United States Environmental Protection Agency. Test Methods for Evaluation Solid Waste Physical/Chemical Methods. Chromium, Hexavalent (Colorimetric). SW-846 Method 7196A, 1992.

18. United States Environmental Protection Agency. Test Methods for Evaluation Solid Waste Physical/Chemical Methods. Mercury in Liquid Waste (Manual Cold Vapor Technique). SW-846 Method 7470A, 1994.

19. United States Environmental Protection Agency. Test Methods for Evaluation Solid Waste Physical/Chemical Methods. Mercury in Solid or Semisolid Waste (Manual Cold-Vapor Technique). SW-846 Method 7471B, 1998.

20. United States Environmental Protection Agency. Test Methods for Evaluation Solid Waste Physical/Chemical Methods. Mercury in Solids and Solutions by Thermal Decomposition, Amalgamation, and Atomic Absorption Spectrophotometry. SW-846 Method 7473, 2007.

21. United States Environmental Protection Agency. Test Methods for Evaluation Solid Waste Physical/Chemical Methods. Selenium (Atomic Absorption, Borohydride Reduction). SW-846 Method 7742, 1994.

22. United States Environmental Protection Agency. Test Methods for Evaluation Solid Waste Physical/Chemical Methods. Nonhalogenated Organics Using GC/FID. SW-846 Method 8015D, 2003.

23. United States Environmental Protection Agency. Test Methods for Evaluation Solid Waste Physical/Chemical Methods. Organochlorine Pesticides by Gas Chromatography. SW-846 Method 8081B, 2007.

24. United States Environmental Protection Agency. Test Methods for Evaluation Solid Waste Physical/Chemical Methods. Polychlorinated Biphenyls (PCBs) by Gas Chromatography. SW-846 Method 8082A, 2007.

25. United States Environmental Protection Agency. Test Methods for Evaluation Solid Waste Physical/Chemical Methods. Organochlorine Pesticides by Gas Chromatography. SW-846 Method 8081B, 2007.

26. United States Environmental Protection Agency. Test Methods for Evaluation Solid Waste Physical/Chemical Methods. Chlorinated Herbicides by GC Using Methylation or Pentafluorobenzylation Derivertization. SW-846 Method 8151A, 1996.

UAE UNITED ANALYST AND ENGINEERING CONSULTANT COMPANY LIMITED สำเนาถูกต้อง

27. United States...

27. United States Environmental Protection Agency. Test Methods for Evaluation Solid Waste Physical/Chemical Methods. Volatile Organic Compounds by Gas Chromatography/ Mass Spectrometry. SW-846 Method 8260D, 2018.

28. United States Environmental Protection Agency. Test Methods for Evaluation Solid Waste Physical/Chemical Methods. Semivolatile Organic Compounds by Gas Chromatography/Mass Spectrometry. SW-846 Method 8270E, 2018.

29. United States Environmental Protection Agency. Test Methods for Evaluation Solid Waste Physical/Chemical Methods. Cyanide Extraction Procedure for Solids and Oils. SW-846 Method 9013A, 2014.

30. United States Environmental Protection Agency. Test Methods for Evaluation Solid Waste Physical/Chemical Methods. Cyanide in Waters and Extracts using Titrimetric and Manual Spectrophotometric Procedures. SW-846 Method 9014, 2014.

31. United States Environmental Protection Agency. Test Methods for Evaluation Solid Waste Physical/Chemical Methods. pH Electrometric Measurement. SW-846 Method 9040C, 2004.

32. United States Environmental Protection Agency. Test Methods for Evaluation Solid Waste Physical/Chemical Methods. Soil and Waste pH. SW-846 Method 9045D, 2004.

UNITED ANALYST AND ENGINEERING CONSULTANT COMPANY LIMITED

สำเนาถูกต้อง

แบบ กมช./สมอ.๒
Form NSC/TISI 2

ใบรับรองเลขที่ 21-LB0022
(Certificate No.)

ใบรับรองระบบงาน

(Certificate of Accreditation)

อาศัยอำนาจตามความในพระราชบัญญัติการมาตรฐานแห่งชาติ พ.ศ. ๒๕๕๑

(By Virtue of National Standardization Act B.E. 2551 (2008))

เลขาธิการสำนักงานมาตรฐานผลิตภัณฑ์อุตสาหกรรม

(Secretary-General, Thai Industrial Standards Institute)

ออกใบรับรองฉบับนี้ให้

(Issues this certificate to)

บริษัท ยูไนเต็ด แอนนาลิสต์ แอนด์ เอ็นจิเนียริ่ง คอนซัลแตนท์ จำกัด

((United Analyst and Engineering Consultant Company Limited)

ตั้งอยู่เลขที่

(Address)

๓ ซอยอุดมสุข ๔๑ ถนนสุขุมวิท แขวงบางจาก เขตพระโขนง กรุงเทพมหานคร

(3, Soi Udomsuk 41, Sukhumvit Road, Bangchak, Phrakhanong, Bangkok)

ได้รับการรับรองความสามารถ

(Certificate of competence)

ตามมาตรฐานเลขที่ มอก. ๑๗๐๒๕ - ๒๕๖๑

(Standard No. TIS 17025-2561 (2018) (ISO/IEC 17025: 2017))

ข้อกำหนดทั่วไปว่าด้วยความสามารถของ ห้องปฏิบัติการทดสอบและห้องปฏิบัติการสอบเทียบ

(General requirements for the competence of testing and calibration laboratories)

หมายเลขการรับรองที่ ทดสอบ ๐๒๐๗

(Accreditation No. Testing 0207)

โดยมีรายละเอียดสาขาและขอบข่ายที่ได้ใบรับรอง แสดงไว้ใน QR CODE และ www.tisi.go.th

(Details of the scheme and scope of the certificate are shown in QR CODE and www.tisi.go.th)

ออกให้ ณ วันที่ ๑๑ ตุลาคม พ.ศ. ๒๕๖๔

(Issue date : 11 October B.E. 2564 (2021))

(นายเอกนิติ [illegible])

ผู้อำนวยการสำนักงานคณะกรรมการการมาตรฐานแห่งชาติ

ปฏิบัติราชการแทน

เลขาธิการสำนักงานมาตรฐานผลิตภัณฑ์อุตสาหกรรม

UNITED ANALYST AND ENGINEERING CONSULTANT COMPANY LIMITED

สำเนาถูกต้อง

กระทรวงอุตสาหกรรม สำนักงานมาตรฐานผลิตภัณฑ์อุตสาหกรรม

(Ministry of Industry Thailand, Thai Industrial Standards Institute)

ilac-MRA

THAILAND

รายละเอียดสาขาและขอบข่ายใบรับรองห้องปฏิบัติการ
(Scope of Accreditation for Testing)
ใบรับรองเลขที่ 21-LB0022
(Certification No. 21-LB0022)

ชื่อห้องปฏิบัติการ (Laboratory Name)	บริษัท ยูไนเต็ด แอนนาลิสต์ แอนด์ เอ็นจิเนียริ่ง คอนซัลแตนท์ จำกัด (United Analyst and Engineering Consultant Company Limited)	
หมายเลขการรับรองที่ (Accreditation No.)	ทดสอบ 0207 (Testing 0207)	
ฉบับที่ 10 (Issue No. 10)	ออกให้ตั้งแต่วันที่ 23 กุมภาพันธ์ พ.ศ. 2569 (Valid from 23 February B.E. 2569 (2026))	ถึงวันที่ 17 พฤษภาคม พ.ศ. 2571 (Until 17 May B.E. 2571 (2028))

สถานภาพห้องปฏิบัติการ (Laboratory status): ☑ ถาวร (Permanent) ☐ นอกสถานที่ (Site) ☐ ชั่วคราว (Temporary) ☐ เคลื่อนที่ (Mobile) ☐ หลายสถานที่ (Multisite)

สาขาการทดสอบ (Field of Testing)	รายการทดสอบ (Parameter)	วิธีทดสอบ (Test Method)
สาขาสิ่งแวดล้อม (environmental field) 1. Water - Surface water - Ground water	- Heavy metals • Copper (Cu) 0.025 mg/L to 20.0 mg/L • Nickel (Ni) 0.050 mg/L to 20.0 mg/L • Zinc (Zn) 0.025 mg/L to 20.0 mg/L • Chromium (Cr) 0.050 mg/L to 20.0 mg/L • Cadmium (Cd) 0.010 mg/L to 20.0 mg/L • Lead (Pb) 0.100 mg/L to 20.0 mg/L • Manganese (Mn) 0.025 mg/L to 20.0 mg/L • Iron (Fe) 0.050 mg/L to 20.0 mg/L	- UAE.TP.HEM.005, UAE.TP.HEM.003 based on Standard Methods for the Examination of Water and Wastewater, APHA, AWWA, WEF, 24th Edition, 2023, part 3030 E and part 3111 B

UNITED ANALYST AND ENGINEERING CONSULTANT COMPANY LIMITED
สำเนาถูกต้อง

กระทรวงอุตสาหกรรมสำนักงานมาตรฐานผลิตภัณฑ์อุตสาหกรรม
(Ministry of Industry, Thai Industrial Standards Institute)

หน้าที่ 1/49

รายละเอียดสาขาและขอบข่ายใบรับรองห้องปฏิบัติการ
(Scope of Accreditation for Testing)
ใบรับรองเลขที่ 21-LB0022
(Certification No. 21-LB0022)

ฉบับที่ 10 (Issue No. 10) | ออกให้ตั้งแต่วันที่ 23 กุมภาพันธ์ พ.ศ. 2569 (Valid from 23 February B.E. 2569 (2026)) | ถึงวันที่ 17 พฤษภาคม พ.ศ. 2571 (Until 17 May B.E. 2571 (2028))

สถานภาพห้องปฏิบัติการ (Laboratory status): ☑ ถาวร (Permanent) ☐ นอกสถานที่ (Site) ☐ ชั่วคราว (Temporary) ☐ เคลื่อนที่ (Mobile) ☐ หลายสถานที่ (Multisite)

สาขาการทดสอบ (Field of Testing)	รายการทดสอบ (Parameter)	วิธีทดสอบ (Test Method)
สาขาสิ่งแวดล้อม (environmental field) 1. Water (cont.) - Surface water - Ground water	- Chloride (Cl^-) 2.0 mg/L to 1 000 mg/L	- Standard Methods for the Examination of Water and Wastewater, APHA, AWWA, WEF, 24th Edition, 2023, part 4500-Cl^- B
	- Total hardness 4.0 mg/L to 1 000 mg/L	- Standard Methods for the Examination of Water and Wastewater, APHA, AWWA, WEF, 24th Edition, 2023, part 2340 C
	- pH 2.0 to 12.0	- Standard Methods for the Examination of Water and Wastewater, APHA, AWWA, WEF, 24th Edition, 2023, part 4500-H^+ B
	- Sulfate (SO_4^{2-}) 4.0 mg/L to 500 mg/L	- Standard Methods for the Examination of Water and Wastewater, APHA, AWWA, WEF, 24th Edition, 2023, part 4500-SO_4^{2-} E
- Surface water	- Total suspended solids (TSS) 5.0 mg/L to 500 mg/L	- Standard Methods for the Examination of Water and Wastewater, APHA, AWWA, WEF, 24th Edition, 2023, part 2540 D

สำเนาถูกต้อง

กระทรวงอุตสาหกรรมสำนักงานมาตรฐานผลิตภัณฑ์อุตสาหกรรม
(Ministry of Industry, Thai Industrial Standards Institute)

หน้าที่ 2/49

รายละเอียดสาขาและขอบข่ายใบรับรองห้องปฏิบัติการ
(Scope of Accreditation for Testing)
ใบรับรองเลขที่ 21-LB0022
(Certification No. 21-LB0022)

ฉบับที่ 10 (Issue No. 10) | ออกให้ตั้งแต่วันที่ 23 กุมภาพันธ์ พ.ศ. 2569 (Valid from 23 February B.E. 2569 (2026)) | ถึงวันที่ 17 พฤษภาคม พ.ศ. 2571 (Until 17 May B.E. 2571 (2028))

สถานภาพห้องปฏิบัติการ (Laboratory status) ☑ ถาวร (Permanent) ☐ นอกสถานที่ (Site) ☐ ชั่วคราว (Temporary) ☐ เคลื่อนที่ (Mobile) ☐ หลายสถานที่ (Multisite)

สาขาการทดสอบ (Field of Testing)	รายการทดสอบ (Parameter)	วิธีทดสอบ (Test Method)
สาขาสิ่งแวดล้อม (environmental field) 1. Water (cont.) - Surface water	- Cyanide (CN^-) • Cyanide (CN^-) 0.004 mg/L to 0.200 mg/L • Cyanide as HCN 0.004 mg/L to 0.208 mg/L	- Standard Methods for the Examination of Water and Wastewater, APHA, AWWA, WEF, 24th Edition, 2023, part 4500-CN^- C and part 4500-CN^- E
- Ground water	- Volatile organic compounds (VOCs) • Benzene 0.20 µg/L to 1 000 µg/L (0.000 2 mg/L to 1.00 mg/L) • Carbon Tetrachloride 0.20 µg/L to 1 000 µg/L (0.000 2 mg/L to 1.00 mg/L) • 1,2-Dichloroethane 0.20 µg/L to 1 000 µg/L (0.000 2 mg/L to 1.00 mg/L) • 1,1-Dichloroethylene (1,1-Dichloroethene) 0.20 µg/L to 1 000 µg/L (0.000 2 mg/L to 1.00 mg/L) • cis-1,2-Dichloroethylene (cis-1,2-Dichloroethene) 0.20 µg/L to 1 000 µg/L (0.000 2 mg/L to 1.00 mg/L)	- Standard Methods for the Examination of Water and Wastewater, APHA, AWWA, WEF, 24th Edition, 2023, part 6200 B

UNITED ANALYST AND ENGINEERING CONSULTANT COMPANY LIMITED
สำเนาถูกต้อง

กระทรวงอุตสาหกรรมสำนักงานมาตรฐานผลิตภัณฑ์อุตสาหกรรม
(Ministry of Industry, Thai Industrial Standards Institute)

หน้าที่ 3/49

รายละเอียดสาขาและขอบข่ายใบรับรองห้องปฏิบัติการ
(Scope of Accreditation for Testing)
ใบรับรองเลขที่ 21-LB0022
(Certification No. 21-LB0022)

ฉบับที่ 10 (Issue No. 10) | ออกให้ตั้งแต่วันที่ 23 กุมภาพันธ์ พ.ศ. 2569 (Valid from 23 February B.E. 2569 (2026)) | ถึงวันที่ 17 พฤษภาคม พ.ศ. 2571 (Until 17 May B.E. 2571 (2028))

สถานภาพห้องปฏิบัติการ (Laboratory status) ☑ ถาวร (Permanent) ☐ นอกสถานที่ (Site) ☐ ชั่วคราว (Temporary) ☐ เคลื่อนที่ (Mobile) ☐ หลายสถานที่ (Multisite)

สาขาการทดสอบ (Field of Testing)	รายการทดสอบ (Parameter)	วิธีทดสอบ (Test Method)
สาขาสิ่งแวดล้อม (environmental field) 1. Water (cont.) - Ground water (cont.)	- Volatile organic compounds (VOCs) (cont.) • trans-1,2-Dichloroethylene (trans-1,2-Dichloroethene) 0.20 µg/L to 1 000 µg/L (0.000 2 mg/L to 1.00 mg/L) • Dichloromethane (Methylene Chloride) 0.20 µg/L to 1 000 µg/L (0.000 2 mg/L to 1.00 mg/L) • Ethylbenzene 0.20 µg/L to 1 000 µg/L (0.0002 mg/L to 1.00 mg/L) • Styrene 0.20 µg/L to 1 000 µg/L (0.000 2 mg/L to 1.00 mg/L) • Tetrachloroethylene (Tetrachloroethene)/ (Perchloroethylene) 0.20 µg/L to 1 000 µg/L (0.000 2 mg/L to 1.00 mg/L) • Toluene 0.20 µg/L to 1 000 µg/L (0.000 2 mg/L to 1.00 mg/L) • Trichloroethylene (Trichloroethene) 0.20 µg/L to 1 000 µg/L (0.000 2 mg/L to 1.00 mg/L)	- Standard Methods for the Examination of Water and Wastewater, APHA, AWWA, WEF, 24th Edition, 2023, part 6200 B

สำเนาถูกต้อง

กระทรวงอุตสาหกรรมสำนักงานมาตรฐานผลิตภัณฑ์อุตสาหกรรม
(Ministry of Industry, Thai Industrial Standards Institute)

หน้าที่ 4/49

รายละเอียดสาขาและขอบข่ายใบรับรองห้องปฏิบัติการ
(Scope of Accreditation for Testing)
ใบรับรองเลขที่ 21-LB0022
(Certification No. 21-LB0022)

ฉบับที่ 10 (Issue No. 10) | ออกให้ตั้งแต่วันที่ 23 กุมภาพันธ์ พ.ศ. 2569 (Valid from 23 February B.E. 2569 (2026)) | ถึงวันที่ 17 พฤษภาคม พ.ศ. 2571 (Until 17 May B.E. 2571 (2028))

สถานภาพห้องปฏิบัติการ (Laboratory status) ☑ ถาวร (Permanent) ☐ นอกสถานที่ (Site) ☐ ชั่วคราว (Temporary) ☐ เคลื่อนที่ (Mobile) ☐ หลายสถานที่ (Multisite)

สาขาการทดสอบ (Field of Testing)	รายการทดสอบ (Parameter)	วิธีทดสอบ (Test Method)
สาขาสิ่งแวดล้อม (environmental field) 1. Water (cont.) - Ground water (cont.)	- Volatile organic compounds (VOCs) (cont.) • 1,1,1-Trichloroethane 0.20 µg/L to 1 000 µg/L (0.000 2 mg/L to 1.00 mg/L) • 1,1,2-Trichloroethane 0.20 µg/L to 1 000 µg/L (0.000 2 mg/L to 1.00 mg/L) • Total xylenes หรือ Xylene (total) 0.60 µg/L to 3 000 µg/L (0.000 6 mg/L to 3.00 mg/L) • o-Xylene 0.20 µg/L to 1 000 µg/L (0.000 2 mg/L to 1.00 mg/L) • m,p-Xylene 0.40 µg/L to 2 000 µg/L (0.000 4 mg/L to 2.00 mg/L)	- Standard Methods for the Examination of Water and Wastewater, APHA, AWWA, WEF, 24th Edition, 2023, part 6200 B
	- Cyanide (CN^-) • Cyanide (CN^-) 0.004 mg/L to 0.200 mg/L (4.0 µg/L to 200 µg/L) • Cyanide as HCN 0.004 mg/L to 0.208 mg/L (4.2 µg/L to 208 µg/L)	- Standard Methods for the Examination of Water and Wastewater, APHA, AWWA, WEF, 24th Edition, 2023, part 4500-CN^- C and part 4500-CN^- E

UNITED ANALYST AND ENGINEERING CONSULTANT COMPANY LIMITED
สำเนาถูกต้อง

กระทรวงอุตสาหกรรมสำนักงานมาตรฐานผลิตภัณฑ์อุตสาหกรรม
(Ministry of Industry, Thai Industrial Standards Institute)

หน้าที่ 5/49

รายละเอียดสาขาและขอบข่ายใบรับรองห้องปฏิบัติการ
(Scope of Accreditation for Testing)
ใบรับรองเลขที่ 21-LB0022
(Certification No. 21-LB0022)

ฉบับที่ 10 (Issue No. 10) ออกให้ตั้งแต่วันที่ 23 กุมภาพันธ์ พ.ศ. 2569 (Valid from 23 February B.E. 2569 (2026)) ถึงวันที่ 17 พฤษภาคม พ.ศ. 2571 (Until 17 May B.E. 2571 (2028))

สถานภาพห้องปฏิบัติการ (Laboratory status) ☑ ถาวร (Permanent) ☐ นอกสถานที่ (Site) ☐ ชั่วคราว (Temporary) ☐ เคลื่อนที่ (Mobile) ☐ หลายสถานที่ (Multisite)

สาขาการทดสอบ (Field of Testing)	รายการทดสอบ (Parameter)	วิธีทดสอบ (Test Method)
สาขาสิ่งแวดล้อม (environmental field) 2. Wastewater	- Heavy metals • Copper (Cu) 0.050 mg/L to 50.0 mg/L • Nickel (Ni) 0.100 mg/L to 50.0 mg/L • Zinc (Zn) 0.050 mg/L to 50.0 mg/L • Chromium (Cr) 0.100 mg/L to 50.0 mg/L • Cadmium (Cd) 0.020 mg/L to 50.0 mg/L • Lead (Pb) 0.200 mg/L to 50.0 mg/L • Manganese (Mn) 0.050 mg/L to 50.0 mg/L • Iron (Fe) 0.100 mg/L to 50.0 mg/L	- UAE.TP.HEM.004 based on Standard Methods for the Examination of Water and Wastewater, APHA, AWWA, WEF, 24th Edition, 2023, part 3030 E and part 3111 B
	- Heavy metals • Copper (Cu) 0.010 mg/L to 50.0 mg/L • Nickel (Ni) 0.010 mg/L to 50.0 mg/L • Zinc (Zn) 0.010 mg/L to 50.0 mg/L	- UAE.TP.HEM.008 based on Standard Methods for the Examination of Water and Wastewater, APHA, AWWA, WEF, 24th Edition, 2023, part 3030 F and part 3120 B

UNITED ANALYST AND ENGINEERING CONSULTANT COMPANY LIMITED

พงษ์ภัทร
สำเนาถูกต้อง

กระทรวงอุตสาหกรรมสำนักงานมาตรฐานผลิตภัณฑ์อุตสาหกรรม
(Ministry of Industry, Thai Industrial Standards Institute)

หน้าที่ 6/49

รายละเอียดสาขาและขอบข่ายใบรับรองห้องปฏิบัติการ
(Scope of Accreditation for Testing)
ใบรับรองเลขที่ 21-LB0022
(Certification No. 21-LB0022)

ฉบับที่ 10 (Issue No. 10) — ออกให้ตั้งแต่วันที่ 23 กุมภาพันธ์ พ.ศ. 2569 (Valid from 23 February B.E. 2569 (2026)) — ถึงวันที่ 17 พฤษภาคม พ.ศ. 2571 (Until 17 May B.E. 2571 (2028))

สถานภาพห้องปฏิบัติการ (Laboratory status): ☑ ถาวร (Permanent) ☐ นอกสถานที่ (Site) ☐ ชั่วคราว (Temporary) ☐ เคลื่อนที่ (Mobile) ☐ หลายสถานที่ (Multisite)

สาขาการทดสอบ (Field of Testing)	รายการทดสอบ (Parameter)	วิธีทดสอบ (Test Method)
สาขาสิ่งแวดล้อม (environmental field) 2. Wastewater (cont.)	- Heavy metals (cont.) • Chromium (Cr) 0.010 mg/L to 50.0 mg/L • Cadmium (Cd) 0.010 mg/L to 50.0 mg/L • Lead (Pb) 0.010 mg/L to 50.0 mg/L • Manganese (Mn) 0.010 mg/L to 50.0 mg/L • Iron (Fe) 0.010 mg/L to 50.0 mg/L	- UAE.TP.HEM.008 based on Standard Methods for the Examination of Water and Wastewater, APHA, AWWA, WEF, 24th Edition, 2023, part 3030 F and part 3120 B
	- Heavy metals • Copper (Cu) 0.010 mg/L to 50.0 mg/L • Cadmium (Cd) 0.010 mg/L to 50.0 mg/L • Lead (Pb) 0.010 mg/L to 50.0 mg/L • Silver (Ag) 0.010 mg/L to 2.00 mg/L	- UAE.TP.HEM.037 based on Standard Methods for the Examination of Water and Wastewater, APHA, AWWA, WEF, 24th Edition, 2023, part 3030 K and 3120 B
	- Mercury 2.00 µg/L to 10.0 µg/L (0.0020 mg/L to 0.0100 mg/L)	- Standard Methods for the Examination of Water and Wastewater, APHA, AWWA, WEF, 24th Edition, 2023, part 3112 B

UNITED ANALYST AND ENGINEERING CONSULTANT COMPANY LIMITED

สำเนาถูกต้อง

กระทรวงอุตสาหกรรมสำนักงานมาตรฐานผลิตภัณฑ์อุตสาหกรรม
(Ministry of Industry, Thai Industrial Standards Institute)

หน้าที่ 7/49

รายละเอียดสาขาและขอบข่ายใบรับรองห้องปฏิบัติการ
(Scope of Accreditation for Testing)
ใบรับรองเลขที่ 21-LB0022
(Certification No. 21-LB0022)

ฉบับที่ 10 (Issue No. 10) | ออกให้ตั้งแต่วันที่ 23 กุมภาพันธ์ พ.ศ. 2569 (Valid from 23 February B.E. 2569 (2026)) | ถึงวันที่ 17 พฤษภาคม พ.ศ. 2571 (Until 17 May B.E. 2571 (2028))

สถานภาพห้องปฏิบัติการ (Laboratory status): ☑ ถาวร (Permanent) ☐ นอกสถานที่ (Site) ☐ ชั่วคราว (Temporary) ☐ เคลื่อนที่ (Mobile) ☐ หลายสถานที่ (Multisite)

สาขาการทดสอบ (Field of Testing)	รายการทดสอบ (Parameter)	วิธีทดสอบ (Test Method)
สาขาสิ่งแวดล้อม (environmental field) 2. Wastewater (cont.)	- Chemical oxygen demand (COD) 25.0 mg/L to 20 000 mg/L	- Standard Methods for the Examination of Water and Wastewater, APHA, AWWA, WEF, 24th Edition, 2023, part 5220 D
	- Chemical oxygen demand (COD) 40.0 mg/L to 2 000 mg/L	- Standard Methods for the Examination of Water and Wastewater, APHA, AWWA, WEF, 24th Edition, 2023, part 5220 C
	- Total suspended solids (TSS) 5.0 mg/L to 5 000 mg/L	- Standard Methods for the Examination of Water and Wastewater, APHA, AWWA, WEF, 24th Edition, 2023, part 2540 D
	- Biochemical oxygen demand (BOD) 2.0 mg/L to 10 000 mg/L	- Standard Methods for the Examination of Water and Wastewater, APHA, AWWA, WEF, 24th Edition, 2023, part 5210 B and 4500-O G
	- Oil and grease 3 mg/L to 200 mg/L	- Standard Methods for the Examination of Water and Wastewater, APHA, AWWA, WEF, 24th Edition, 2023, part 5520 B

UNITED ANALYST AND ENGINEERING CONSULTANT COMPANY LIMITED
สำเนาถูกต้อง

กระทรวงอุตสาหกรรมสำนักงานมาตรฐานผลิตภัณฑ์อุตสาหกรรม
(Ministry of Industry, Thai Industrial Standards Institute)

หน้าที่ 8/49

รายละเอียดสาขาและขอบข่ายใบรับรองห้องปฏิบัติการ
(Scope of Accreditation for Testing)
ใบรับรองเลขที่ 21-LB0022
(Certification No. 21-LB0022)

ฉบับที่ 10 (Issue No. 10) | ออกให้ตั้งแต่วันที่ 23 กุมภาพันธ์ พ.ศ. 2569 (Valid from 23 February B.E. 2569 (2026)) | ถึงวันที่ 17 พฤษภาคม พ.ศ. 2571 (Until 17 May B.E. 2571 (2028))

สถานภาพห้องปฏิบัติการ (Laboratory status) ☑ ถาวร (Permanent) ☐ นอกสถานที่ (Site) ☐ ชั่วคราว (Temporary) ☐ เคลื่อนที่ (Mobile) ☐ หลายสถานที่ (Multisite)

สาขาการทดสอบ (Field of Testing)	รายการทดสอบ (Parameter)	วิธีทดสอบ (Test Method)
สาขาสิ่งแวดล้อม (environmental field) 2. Wastewater (cont.)	- pH 2.0 to 12.0	- Standard Methods for the Examination of Water and Wastewater, APHA, AWWA, WEF, 24th Edition, 2023, part 4500-H^+ B
	- Anionic surfactants as MBAS 0.20 mg/L to 30.0 mg/L	- Standard Methods for the Examination of Water and Wastewater, APHA, AWWA, WEF, 24th Edition, 2023, part 5540 C
	- Fluoride (F^-) 0.20 mg/L to 100 mg/L	- Standard Methods for the Examination of Water and Wastewater, APHA, AWWA, WEF, 24th Edition, 2023, part 4500-F^- C
	- Phenols 0.100 mg/L to 1.00 mg/L	- Standard Methods for the Examination of Water and Wastewater, APHA, AWWA, WEF, 24th Edition, 2023, part 5530 B and 5530 D
	- Cyanide (CN^-) • Cyanide (CN^-) 0.005 mg/L to 0.200 mg/L • Cyanide as HCN 0.005 mg/L to 0.208 mg/L	- Standard Methods for the Examination of Water and Wastewater, APHA, AWWA, WEF, 24th Edition, 2023, part 4500-CN^- C and part 4500-CN^- E

UAE
UNITED ANALYST AND ENGINEERING CONSULTANT COMPANY LIMITED
สำเนาถูกต้อง

กระทรวงอุตสาหกรรมสำนักงานมาตรฐานผลิตภัณฑ์อุตสาหกรรม
(Ministry of Industry, Thai Industrial Standards Institute)

หน้าที่ 9/49

รายละเอียดสาขาและขอบข่ายใบรับรองห้องปฏิบัติการ
(Scope of Accreditation for Testing)
ใบรับรองเลขที่ 21-LB0022
(Certification No. 21-LB0022)

ฉบับที่ 10 (Issue No. 10) | ออกให้ตั้งแต่วันที่ 23 กุมภาพันธ์ พ.ศ. 2569 (Valid from 23 February B.E. 2569 (2026)) | ถึงวันที่ 17 พฤษภาคม พ.ศ. 2571 (Until 17 May B.E. 2571 (2028))

สถานภาพห้องปฏิบัติการ (Laboratory status) ☑ ถาวร (Permanent) ☐ นอกสถานที่ (Site) ☐ ชั่วคราว (Temporary) ☐ เคลื่อนที่ (Mobile) ☐ หลายสถานที่ (Multisite)

สาขาการทดสอบ (Field of Testing)	รายการทดสอบ (Parameter)	วิธีทดสอบ (Test Method)
สาขาสิ่งแวดล้อม (environmental field) 2. Wastewater (cont.)	- Heavy metals • Arsenic (As) 1.00 μg/L to 250 μg/L (0.0010 mg/L to 0.250 mg/L)	- Standard Methods for the Examination of Water and Wastewater, APHA, AWWA, WEF, 24th Edition, 2023, part 3114 C
3. Seawater	- Total mercury 0.020 μg/L to 3.50 μg/L	- US EPA Method 245.7, Revision 2.0, February 2005
	- Total mercury 0.010 μg/L to 0.100 μg/L	- US EPA Method 1631, Revision E, August 2002
	- Phytoplankton • *Chaetoceros* spp. (Natural Units/mL) • *Pseudo-nitzschia* spp. (Cells/mL) • *Pseudo-nitzschia* sp. (Cells/mL)	- Standard Methods for the Examination of Water and Wastewater, APHA, AWWA, WEF, 24th Edition, 2023, Part 10200 F
4. Sludge	- Heavy metals • Barium (Ba) 5.00 mg/kg to 10 000 mg/kg • Cadmium (Cd) 5.00 mg/kg to 10 000 mg/kg • Chromium (Cr) 5.00 mg/kg to 10 000 mg/kg • Cobalt (Co) 5.00 mg/kg to 10 000 mg/kg	- US EPA Method 3050B, Revision 2 :1996 and US EPA Method 6010D, Revision 5:2018

UNITED ANALYST AND ENGINEERING CONSULTANT COMPANY LIMITED
สำเนาถูกต้อง

กระทรวงอุตสาหกรรมสำนักงานมาตรฐานผลิตภัณฑ์อุตสาหกรรม
(Ministry of Industry, Thai Industrial Standards Institute)

หน้าที่ 10/49

รายละเอียดสาขาและขอบข่ายใบรับรองห้องปฏิบัติการ
(Scope of Accreditation for Testing)
ใบรับรองเลขที่ 21-LB0022
(Certification No. 21-LB0022)

ฉบับที่ 10 (Issue No. 10) | ออกให้ตั้งแต่วันที่ 23 กุมภาพันธ์ พ.ศ. 2569 (Valid from 23 February B.E. 2569 (2026)) | ถึงวันที่ 17 พฤษภาคม พ.ศ. 2571 (Until 17 May B.E. 2571 (2028))

สถานภาพห้องปฏิบัติการ (Laboratory status) ☑ ถาวร (Permanent) ☐ นอกสถานที่ (Site) ☐ ชั่วคราว (Temporary) ☐ เคลื่อนที่ (Mobile) ☐ หลายสถานที่ (Multisite)

สาขาการทดสอบ (Field of Testing)	รายการทดสอบ (Parameter)	วิธีทดสอบ (Test Method)
สาขาสิ่งแวดล้อม (environmental field) 4. Sludge (cont.)	- Heavy metals • Copper (Cu) 5.00 mg/kg to 10 000 mg/kg • Nickel (Ni) 5.00 mg/kg to 10 000 mg/kg • Lead (Pb) 5.00 mg/kg to 10 000 mg/kg • Zinc (Zn) 5.00 mg/kg to 10 000 mg/kg	- US EPA Method 3050B, Revision 2 :1996 and US EPA Method 6010D, Revision 5:2018
5. Soil	- Volatile organic compounds (VOCs) • 1,1-Dichloroethene (1,1-Dichloroethylene) 0.002 mg/kg to 0.400 mg/kg • Methylene chloride (Dichloromethane) 0.002 mg/kg to 0.400 mg/kg • trans-1,2-Dichloroethene (trans-1,2-Dichloroethylene) 0.001 mg/kg to 0.200 mg/kg	- US EPA Method 5021A, Revision 2 :2014 and US EPA Method 8260D, Revision 4 :2018

UNITED ANALYST AND ENGINEERING CONSULTANT COMPANY LIMITED

สำเนาถูกต้อง

กระทรวงอุตสาหกรรมสำนักงานมาตรฐานผลิตภัณฑ์อุตสาหกรรม
(Ministry of Industry, Thai Industrial Standards Institute)

หน้าที่ 11/49

รายละเอียดสาขาและขอบข่ายใบรับรองห้องปฏิบัติการ
(Scope of Accreditation for Testing)
ใบรับรองเลขที่ 21-LB0022
(Certification No. 21-LB0022)

ฉบับที่ 10 (Issue No. 10) | ออกให้ตั้งแต่วันที่ 23 กุมภาพันธ์ พ.ศ. 2569 (Valid from 23 February B.E. 2569 (2026)) | ถึงวันที่ 17 พฤษภาคม พ.ศ. 2571 (Until 17 May B.E. 2571 (2028))

สถานภาพห้องปฏิบัติการ (Laboratory status): ☑ ถาวร (Permanent) ☐ นอกสถานที่ (Site) ☐ ชั่วคราว (Temporary) ☐ เคลื่อนที่ (Mobile) ☐ หลายสถานที่ (Multisite)

สาขาการทดสอบ (Field of Testing)	รายการทดสอบ (Parameter)	วิธีทดสอบ (Test Method)
สาขาสิ่งแวดล้อม (environmental field) 5. Soil (cont.)	- Volatile organic compounds (VOCs) (cont.) • cis-1,2-Dichloroethene (cis-1,2-Dichloroethylene) 0.001 mg/kg to 0.200 mg/kg • 1,1,1-Trichloroethane 0.001 mg/Kg to 0.200 mg/kg • Carbon tetrachloride 0.002 mg/kg to 0.400 mg/kg • Benzene 0.001 mg/kg to 0.200 mg/kg • 1,2-Dichloroethane 0.001 mg/kg to 0.200 mg/kg • Trichloroethene (Trichloroethylene) 0.001 mg/kg to 0.200 mg/kg • Toluene 0.001 mg/kg to 0.200 mg/kg • 1,1,2-Trichloroethane 0.001 mg/kg to 0.200 mg/kg	- US EPA Method 5021A, Revision 2 :2014 and US EPA Method 8260D, Revision 4 :2018

UAE
UNITED ANALYST AND ENGINEERING CONSULTANT COMPANY LIMITED
สำเนาถูกต้อง

กระทรวงอุตสาหกรรมสำนักงานมาตรฐานผลิตภัณฑ์อุตสาหกรรม
(Ministry of Industry, Thai Industrial Standards Institute)

หน้าที่ 12/49

รายละเอียดสาขาและขอบข่ายใบรับรองห้องปฏิบัติการ
(Scope of Accreditation for Testing)
ใบรับรองเลขที่ 21-LB0022
(Certification No. 21-LB0022)

ฉบับที่ 10 (Issue No. 10) | ออกให้ตั้งแต่วันที่ 23 กุมภาพันธ์ พ.ศ. 2569 (Valid from 23 February B.E. 2569 (2026)) | ถึงวันที่ 17 พฤษภาคม พ.ศ. 2571 (Until 17 May B.E. 2571 (2028))

สถานภาพห้องปฏิบัติการ (Laboratory status) ☑ ถาวร (Permanent) ☐ นอกสถานที่ (Site) ☐ ชั่วคราว (Temporary) ☐ เคลื่อนที่ (Mobile) ☐ หลายสถานที่ (Multisite)

สาขาการทดสอบ (Field of Testing)	รายการทดสอบ (Parameter)	วิธีทดสอบ (Test Method)
สาขาสิ่งแวดล้อม (environmental field) 5. Soil (cont.)	- Volatile organic compounds (VOCs) (cont.) • Tetrachloroethene (Tetrachloroethylene) 0.001 mg/kg to 0.200 mg/kg • Ethylbenzene 0.001 mg/kg to 0.200 mg/kg • m, p-Xylene 0.002 mg/kg to 0.400 mg/kg • o-Xylene 0.001 mg/kg to 0.200 mg/kg • Styrene 0.001 mg/kg to 0.200 mg/kg • Total Xylenes หรือ Xylene (total) 0.003 mg/kg to 0.600 mg/kg	- US EPA Method 5021A, Revision 2 :2014 and US EPA Method 8260D, Revision 4 :2018

UNITED ANALYST AND ENGINEERING CONSULTANT COMPANY LIMITED
สำเนาถูกต้อง

กระทรวงอุตสาหกรรมสำนักงานมาตรฐานผลิตภัณฑ์อุตสาหกรรม
(Ministry of Industry, Thai Industrial Standards Institute)

หน้าที่ 13/49

รายละเอียดสาขาและขอบข่ายใบรับรองห้องปฏิบัติการ
(Scope of Accreditation for Testing)
ใบรับรองเลขที่ 21-LB0022
(Certification No. 21-LB0022)

ฉบับที่ 10 (Issue No. 10) | ออกให้ตั้งแต่วันที่ 23 กุมภาพันธ์ พ.ศ. 2569 (Valid from 23 February B.E. 2569 (2026)) | ถึงวันที่ 17 พฤษภาคม พ.ศ. 2571 (Until 17 May B.E. 2571 (2028))

สถานภาพห้องปฏิบัติการ (Laboratory status) ☑ ถาวร (Permanent) ☐ นอกสถานที่ (Site) ☐ ชั่วคราว (Temporary) ☐ เคลื่อนที่ (Mobile) ☐ หลายสถานที่ (Multisite)

สาขาการทดสอบ (Field of Testing)	รายการทดสอบ (Parameter)	วิธีทดสอบ (Test Method)
สาขาสิ่งแวดล้อม (environmental field) 6. Ambient	- Total suspended particulate matter (TSP) 2.0 μg/m^3 to 750 μg/m^3 (0.002 mg/m^3 to 0.750 mg/m^3)	- US EPA, Code of Federal Regulations, 40 CFR chapter I-part 50 appendix B, Reference Method for the Determination of Suspended Particulate Matter in the Atmosphere (High-Volume method) Revised as of July 1, 2021
	- Particulate matter as PM_{10} 2.7 μg/m^3 to 300 μg/m^3 (0.003 mg/m^3 to 0.300 mg/m^3)	- US EPA, Code of Federal Regulations, 40 CFR chapter I-part 50 appendix J, Reference Method for the Determination of Particulate Matter as PM_{10} in the Atmosphere (High-Volume method) Revised as of July 1, 2021

UAE
UNITEC ANALYST AND ENGINEERING CONSULTANT COMPANY LIMITED
สำเนาถูกต้อง

กระทรวงอุตสาหกรรมสำนักงานมาตรฐานผลิตภัณฑ์อุตสาหกรรม
(Ministry of Industry, Thai Industrial Standards Institute)

หน้าที่ 14/49

รายละเอียดสาขาและขอบข่ายใบรับรองห้องปฏิบัติการ
(Scope of Accreditation for Testing)
ใบรับรองเลขที่ 21-LB0022
(Certification No. 21-LB0022)

ฉบับที่ 10 (Issue No. 10) | ออกให้ตั้งแต่วันที่ 23 กุมภาพันธ์ พ.ศ. 2569 (Valid from 23 February B.E. 2569 (2026)) | ถึงวันที่ 17 พฤษภาคม พ.ศ. 2571 (Until 17 May B.E. 2571 (2028))

สถานภาพห้องปฏิบัติการ (Laboratory status) ☑ ถาวร (Permanent) ☐ นอกสถานที่ (Site) ☐ ชั่วคราว (Temporary) ☐ เคลื่อนที่ (Mobile) ☐ หลายสถานที่ (Multisite)

สาขาการทดสอบ (Field of Testing)	รายการทดสอบ (Parameter)	วิธีทดสอบ (Test Method)
สาขาสิ่งแวดล้อม (environmental field) 6. Ambient (cont.)	- Fine particulate matter as $PM_{2.5}$ 2.00 µg/m³ to 200 µg/m³ (0.002 mg/m³ to 0.200 mg/m³)	- US EPA, Code of Federal Regulation, 40 CFR Chapter I -Part 50, Appendix L, Reference Method for the Determination of Fine Particulate Matter As $PM_{2.5}$ in the Atmosphere Revised as of October 15, 2021
	- Volatile organic compounds (VOCs) • Benzene 0.08 ppbv to 25 ppbv (0.26 µg/m³ to 79.9µg/m³) • Bromodichloromethane 0.08 ppbv to 25 ppbv (0.53 µg/m³ to 166 µg/m³) • Bromoform 0.08 ppbv to 25 ppbv (0.82 µg/m³ to 256 µg/m³) • Bromomethane 0.08 ppbv to 25 ppbv (0.31 µg/m³ to 96.1 µg/m³)	- UAE.TP.TOX.003 based on U.S.EPA, Compendium Method TO-15, 2nd edition, January 1999

UNITED ANALYST AND ENGINEERING CONSULTANT COMPANY LIMITED
สำเนาถูกต้อง

กระทรวงอุตสาหกรรมสำนักงานมาตรฐานผลิตภัณฑ์อุตสาหกรรม
(Ministry of Industry, Thai Industrial Standards Institute)

หน้าที่ 15/49

รายละเอียดสาขาและขอบข่ายใบรับรองห้องปฏิบัติการ
(Scope of Accreditation for Testing)
ใบรับรองเลขที่ 21-LB0022
(Certification No. 21-LB0022)

ฉบับที่ 10 (Issue No. 10) | ออกให้ตั้งแต่วันที่ 23 กุมภาพันธ์ พ.ศ. 2569 (Valid from 23 February B.E. 2569 (2026)) | ถึงวันที่ 17 พฤษภาคม พ.ศ. 2571 (Until 17 May B.E. 2571 (2028))

สถานภาพห้องปฏิบัติการ (Laboratory status): ☑ ถาวร (Permanent) ☐ นอกสถานที่ (Site) ☐ ชั่วคราว (Temporary) ☐ เคลื่อนที่ (Mobile) ☐ หลายสถานที่ (Multisite)

สาขาการทดสอบ (Field of Testing)	รายการทดสอบ (Parameter)	วิธีทดสอบ (Test Method)
สาขาสิ่งแวดล้อม (environmental field) 6. Ambient (cont.)	- Volatile organic compounds (VOCs) (cont.) • Carbon Disulfide 0.08 ppbv to 25 ppbv (0.25 μg/m^3 to 77.7 μg/m^3) • Carbon Tetrachloride 0.08 ppbv to 25 ppbv (0.50 μg/m^3 to 155 μg/m^3) • Chlorobenzene 0.08 ppbv to 25 ppbv (0.37 μg/m^3 to 115 μg/m^3) • Chloroform 0.08 ppbv to 25 ppbv (0.39 μg/m^3 to 121 μg/m^3) • 1,2-Dichlorobenzene 0.08 ppbv to 25 ppbv (0.48 μg/m^3 to 149 μg/m^3) • 1,3-Dichlorobenzene 0.08 ppbv to 25 ppbv (0.48 μg/m^3 to 149 μg/m^3) • 1,1-Dichloroethane 0.08 ppbv to 25 ppbv (0.32 μg/m^3 to 100 μg/m^3)	- UAE.TP.TOX.003 based on U.S.EPA, Compendium Method TO-15, 2nd edition, January 1999

UNITED ANALYST AND ENGINEERING CONSULTANT COMPANY LIMITED
สำเนาถูกต้อง

กระทรวงอุตสาหกรรมสำนักงานมาตรฐานผลิตภัณฑ์อุตสาหกรรม
(Ministry of Industry, Thai Industrial Standards Institute)

หน้าที่ 16/49

รายละเอียดสาขาและขอบข่ายใบรับรองห้องปฏิบัติการ
(Scope of Accreditation for Testing)
ใบรับรองเลขที่ 21-LB0022
(Certification No. 21-LB0022)

ฉบับที่ 10 (Issue No. 10) | ออกให้ตั้งแต่วันที่ 23 กุมภาพันธ์ พ.ศ. 2569 (Valid from 23 February B.E. 2569 (2026)) | ถึงวันที่ 17 พฤษภาคม พ.ศ. 2571 (Until 17 May B.E. 2571 (2028))

สถานภาพห้องปฏิบัติการ (Laboratory status) ☑ ถาวร (Permanent) ☐ นอกสถานที่ (Site) ☐ ชั่วคราว (Temporary) ☐ เคลื่อนที่ (Mobile) ☐ หลายสถานที่ (Multisite)

สาขาการทดสอบ (Field of Testing)	รายการทดสอบ (Parameter)	วิธีทดสอบ (Test Method)
สาขาสิ่งแวดล้อม (environmental field) 6. Ambient (cont.)	- Volatile organic compounds (VOCs) (cont.) • 1,2-Dichloroethane 0.08 ppbv to 25 ppbv (0.32 μg/m^3 to 100 μg/m^3) • 1,2-Dibromoethane 0.08 ppbv to 25 ppbv (0.61 μg/m^3 to 190 μg/m^3) • Freon-11 (Trichloromonofluoromethane) 0.08 ppbv to 25 ppbv (0.44 μg/m^3 to 139 μg/m^3) • Freon-113 (1,1,2-Trichloro-1,2,2-Trifluoroethane) 0.08 ppbv to 25 ppbv (0.61 μg/m^3 to 190 μg/m^3) • Freon-114 (1,2-Dichloro tetrafluoroethane) 0.08 ppbv to 25 ppbv (0.56 μg/m^3 to 174 μg/m^3) • Pentane 0.08 ppbv to 25 ppbv (0.24 μg/m^3 to 73.6 μg/m^3)	- UAE.TP.TOX.003 based on U.S.EPA, Compendium Method TO-15, 2nd edition, January 1999

UNITED ANALYST AND ENGINEERING CONSULTANT COMPANY LIMITED

สำเนาถูกต้อง

กระทรวงอุตสาหกรรมสำนักงานมาตรฐานผลิตภัณฑ์อุตสาหกรรม
(Ministry of Industry, Thai Industrial Standards Institute)

หน้าที่ 17/49

รายละเอียดสาขาและขอบข่ายใบรับรองห้องปฏิบัติการ
(Scope of Accreditation for Testing)
ใบรับรองเลขที่ 21-LB0022
(Certification No. 21-LB0022)

ฉบับที่ 10 (Issue No. 10) | ออกให้ตั้งแต่วันที่ 23 กุมภาพันธ์ พ.ศ. 2569 (Valid from 23 February B.E. 2569 (2026)) | ถึงวันที่ 17 พฤษภาคม พ.ศ. 2571 (Until 17 May B.E. 2571 (2028))

สถานภาพห้องปฏิบัติการ (Laboratory status) ☑ ถาวร (Permanent) ☐ นอกสถานที่ (Site) ☐ ชั่วคราว (Temporary) ☐ เคลื่อนที่ (Mobile) ☐ หลายสถานที่ (Multisite)

สาขาการทดสอบ (Field of Testing)	รายการทดสอบ (Parameter)	วิธีทดสอบ (Test Method)
สาขาสิ่งแวดล้อม (environmental field) 6. Ambient (cont.)	- Volatile organic compounds (VOCs) (cont.) • 1,1,2,2-Tetrachloroethane 0.08 ppbv to 25 ppbv (0.54 μg/m^3 to 170 μg/m^3) • Toluene 0.08 ppbv to 25 ppbv (0.30 μg/m^3 to 94.1 μg/m^3) • Tetrachloroethylene 0.08 ppbv to 25 ppbv (0.54 μg/m^3 to 168 μg/m^3) • Trichloroethylene 0.08 ppbv to 25 ppbv (0.43 μg/m^3 to 133 μg/m^3) • 1,1,1-Trichloroethane 0.08 ppbv to 25 ppbv (0.43 μg/m^3 to 135 μg/m^3) • Chloromethane 0.08 ppbv to 25 ppbv (0.16 μg/m^3 to 51.1 μg/m^3) • Isobutene 0.08 ppbv to 25 ppbv (0.18 μg/m^3 to 57.3 μg/m^3)	- UAE.TP.TOX.003 based on U.S.EPA, Compendium Method TO-15, 2nd edition, January 1999

UNITED ANALYST AND ENGINEERING CONSULTANT COMPANY LIMITED

สำเนาถูกต้อง

กระทรวงอุตสาหกรรมสำนักงานมาตรฐานผลิตภัณฑ์อุตสาหกรรม
(Ministry of Industry, Thai Industrial Standards Institute)

หน้าที่ 18/49

รายละเอียดสาขาและขอบข่ายใบรับรองห้องปฏิบัติการ
(Scope of Accreditation for Testing)
ใบรับรองเลขที่ 21-LB0022
(Certification No. 21-LB0022)

ฉบับที่ 10 (Issue No. 10) | ออกให้ตั้งแต่วันที่ 23 กุมภาพันธ์ พ.ศ. 2569 (Valid from 23 February B.E. 2569 (2026)) | ถึงวันที่ 17 พฤษภาคม พ.ศ. 2571 (Until 17 May B.E. 2571 (2028))

สถานภาพห้องปฏิบัติการ (Laboratory status) ☑ ถาวร (Permanent) ☐ นอกสถานที่ (Site) ☐ ชั่วคราว (Temporary) ☐ เคลื่อนที่ (Mobile) ☐ หลายสถานที่ (Multisite)

สาขาการทดสอบ (Field of Testing)	รายการทดสอบ (Parameter)	วิธีทดสอบ (Test Method)
สาขาสิ่งแวดล้อม (environmental field) 6. Ambient (cont.)	- Volatile organic compounds (VOCs) (cont.) • Vinyl Chloride 0.08 ppbv to 25 ppbv (0.20 μg/m³ to 63.4 μg/m³) • 1,3-Butadiene 0.08 ppbv to 25 ppbv (0.18 μg/m³ to 55.2μg/m³) • Acetaldehyde 0.08 ppbv to 25 ppbv (0.14 μg/m³ to 45.0 μg/m³) • Chloroethane 0.08 ppbv to 25 ppbv (0.21 μg/m³ to 65.4 μg/m³) • Acrolein 0.08 ppbv to 25 ppbv (0.18 μg/m³ to 57.3 μg/m³) • 1,1-Dichloroethene (1,1-Dichloroethylene) 0.08 ppbv to 25 ppbv (0.31 μg/m³ to 98.2 μg/m³) • Acetone 0.08 ppbv to 25 ppbv (0.19 μg/m³ to 59.4 μg/m³)	- UAE.TP.TOX.003 based on U.S.EPA, Compendium Method TO-15, 2nd edition, January 1999

UAE UNITED ANALYST AND ENGINEERING CONSULTANT COMPANY LIMITED

สำเนาถูกต้อง

กระทรวงอุตสาหกรรมสำนักงานมาตรฐานผลิตภัณฑ์อุตสาหกรรม
(Ministry of Industry, Thai Industrial Standards Institute)

หน้าที่ 19/49

รายละเอียดสาขาและขอบข่ายใบรับรองห้องปฏิบัติการ
(Scope of Accreditation for Testing)
ใบรับรองเลขที่ 21-LB0022
(Certification No. 21-LB0022)

ฉบับที่ 10 (Issue No. 10) | ออกให้ตั้งแต่วันที่ 23 กุมภาพันธ์ พ.ศ. 2569 (Valid from 23 February B.E. 2569 (2026)) | ถึงวันที่ 17 พฤษภาคม พ.ศ. 2571 (Until 17 May B.E. 2571 (2028))

สถานภาพห้องปฏิบัติการ (Laboratory status) ☑ ถาวร (Permanent) ☐ นอกสถานที่ (Site) ☐ ชั่วคราว (Temporary) ☐ เคลื่อนที่ (Mobile) ☐ หลายสถานที่ (Multisite)

สาขาการทดสอบ (Field of Testing)	รายการทดสอบ (Parameter)	วิธีทดสอบ (Test Method)
สาขาสิ่งแวดล้อม (environmental field) 6. Ambient (cont.)	- Volatile organic compounds (VOCs) (cont.) • Methyl Iodide 0.08 ppbv to 25 ppbv (0.46 μg/m^3 to 145 μg/m^3) • Acetonitrile 0.08 ppbv to 25 ppbv (0.13 μg/m^3 to 41.9 μg/m^3) • Methylene Chloride (Dichloromethane) 0.08 ppbv to 25 ppbv (0.27 μg/m^3 to 85.9 μg/m^3) • Acrylonitrile 0.08 ppbv to 25 ppbv (0.17 μg/m^3 to 54.2 μg/m^3) • Hexane 0.08 ppbv to 25 ppbv (0.28 μg/m^3 to 87.9 μg/m^3) • cis-1,2-Dichloroethene (cis-1,2-Dichloroethylene) 0.08 ppbv to 25 ppbv (0.31 μg/m^3 to 98.2 μg/m^3)	- UAE.TP.TOX.003 based on U.S.EPA, Compendium Method TO-15, 2nd edition, January 1999

UAE UNITED ANALYST AND ENGINEERING CONSULTANT COMPANY LIMITED

สำเนาถูกต้อง

กระทรวงอุตสาหกรรมสำนักงานมาตรฐานผลิตภัณฑ์อุตสาหกรรม
(Ministry of Industry, Thai Industrial Standards Institute)

หน้าที่ 20/49

รายละเอียดสาขาและขอบข่ายใบรับรองห้องปฏิบัติการ
(Scope of Accreditation for Testing)
ใบรับรองเลขที่ 21-LB0022
(Certification No. 21-LB0022)

ฉบับที่ 10 (Issue No. 10) | ออกให้ตั้งแต่วันที่ 23 กุมภาพันธ์ พ.ศ. 2569 (Valid from 23 February B.E. 2569 (2026)) | ถึงวันที่ 17 พฤษภาคม พ.ศ. 2571 (Until 17 May B.E. 2571 (2028))

สถานภาพห้องปฏิบัติการ (Laboratory status): ☑ ถาวร (Permanent) ☐ นอกสถานที่ (Site) ☐ ชั่วคราว (Temporary) ☐ เคลื่อนที่ (Mobile) ☐ หลายสถานที่ (Multisite)

สาขาการทดสอบ (Field of Testing)	รายการทดสอบ (Parameter)	วิธีทดสอบ (Test Method)
สาขาสิ่งแวดล้อม (environmental field) 6. Ambient (cont.)	- Volatile organic compounds (VOCs) (cont.) • Methyl Ethyl Ketone (MEK) 0.08 ppbv to 25 ppbv (0.24 μg/m^3 to 73.6 μg/m^3) • Cyclohexane 0.08 ppbv to 25 ppbv (0.27 μg/m^3 to 85.9 μg/m^3) • 2-Pentanone 0.08 ppbv to 25 ppbv (0.28 μg/m^3 to 87.9 μg/m^3) • 1,2-Dichloropropane 0.08 ppbv to 25 ppbv (0.37 μg/m^3 to 115 μg/m^3) • 3-Pentanone 0.08 ppbv to 25 ppbv (0.28 μg/m^3 to 87.9 μg/m^3) • 1,4-Dioxane 0.08 ppbv to 25 ppbv (0.29 μg/m^3 to 90.0 μg/m^3) • trans-1,3-Dichloropropene 0.08 ppbv to 25 ppbv (0.36 μg/m^3 to 112 μg/m^3) • 1,1,2-Trichloroethane 0.08 ppbv to 25 ppbv (0.43 μg/m^3 to 135 μg/m^3)	- UAE.TP.TOX.003 based on U.S.EPA, Compendium Method TO-15, 2nd edition, January 1999

UNITED ANALYST AND ENGINEERING CONSULTANT COMPANY LIMITED

สำเนาถูกต้อง

กระทรวงอุตสาหกรรมสำนักงานมาตรฐานผลิตภัณฑ์อุตสาหกรรม
(Ministry of Industry, Thai Industrial Standards Institute)

หน้าที่ 21/49

รายละเอียดสาขาและขอบข่ายใบรับรองห้องปฏิบัติการ
(Scope of Accreditation for Testing)
ใบรับรองเลขที่ 21-LB0022
(Certification No. 21-LB0022)

ฉบับที่ 10 (Issue No. 10) | ออกให้ตั้งแต่วันที่ 23 กุมภาพันธ์ พ.ศ. 2569 (Valid from 23 February B.E. 2569 (2026)) | ถึงวันที่ 17 พฤษภาคม พ.ศ. 2571 (Until 17 May B.E. 2571 (2028))

สถานภาพห้องปฏิบัติการ (Laboratory status) ☑ ถาวร (Permanent) ☐ นอกสถานที่ (Site) ☐ ชั่วคราว (Temporary) ☐ เคลื่อนที่ (Mobile) ☐ หลายสถานที่ (Multisite)

สาขาการทดสอบ (Field of Testing)	รายการทดสอบ (Parameter)	วิธีทดสอบ (Test Method)
สาขาสิ่งแวดล้อม (environmental field) 6. Ambient (cont.)	- Volatile organic compounds (VOCs) (cont.) • 3-Hexanone 0.08 ppbv to 25 ppbv (0.33 μg/m^3 to 102 μg/m^3) • Ethylbenzene 0.08 ppbv to 25 ppbv (0.35 μg/m^3 to 108 μg/m^3) • m,p-Xylene 0.16 ppbv to 50 ppbv (0.70 μg/m^3 to 217 μg/m^3) • o-Xylene 0.08 ppbv to 25 ppbv (0.35 μg/m^3 to 108μg/m^3) • 1,4-Dichlorobenzene 0.08 ppbv to 25 ppbv (0.48 μg/m^3 to 149 μg/m^3) • 1,2,3-Trimethylbenzene 0.08 ppbv to 25 ppbv (0.39 μg/m^3 to 123 μg/m^3) • Benzyl Chloride 0.08 ppbv to 25 ppbv (0.41 μg/m^3 to 129 μg/m^3) • Propanal 0.08 ppbv to 25 ppbv (0.19 μg/m^3 to 59.3 μg/m^3)	- UAE.TP.TOX.003 based on U.S.EPA, Compendium Method TO-15, 2nd edition, January 1999

UNITED ANALYST AND ENGINEERING CONSULTANT COMPANY LIMITED

สำเนาถูกต้อง

กระทรวงอุตสาหกรรมสำนักงานมาตรฐานผลิตภัณฑ์อุตสาหกรรม
(Ministry of Industry, Thai Industrial Standards Institute)

หน้าที่ 22/49

รายละเอียดสาขาและขอบข่ายใบรับรองห้องปฏิบัติการ
(Scope of Accreditation for Testing)
ใบรับรองเลขที่ 21-LB0022
(Certification No. 21-LB0022)

ฉบับที่ 10 (Issue No. 10) | ออกให้ตั้งแต่วันที่ 23 กุมภาพันธ์ พ.ศ. 2569 (Valid from 23 February B.E. 2569 (2026)) | ถึงวันที่ 17 พฤษภาคม พ.ศ. 2571 (Until 17 May B.E. 2571 (2028))

สถานภาพห้องปฏิบัติการ (Laboratory status) ☑ ถาวร (Permanent) ☐ นอกสถานที่ (Site) ☐ ชั่วคราว (Temporary) ☐ เคลื่อนที่ (Mobile) ☐ หลายสถานที่ (Multisite)

สาขาการทดสอบ (Field of Testing)	รายการทดสอบ (Parameter)	วิธีทดสอบ (Test Method)
สาขาสิ่งแวดล้อม (environmental field) 6. บรรยากาศ (ต่อ) (ambient) ((cont.))	- ค่าความเข้มกลิ่น (odour concentration) 10 to 95	- Japanese Industrial Standard (JIS) JIS Z 9080, 2004 Sensory Analysis, Triangular Odour bag - Olfactory Measurement Method in Japan, 1955. - กฎกระทรวง กำหนดมาตรฐานและวิธีการตรวจสอบกลิ่นในอากาศจากโรงงาน พ.ศ. 2548 (Ministerial Regulation on Standards and Methods for Odor Measurement in Air Emissions from Factories, B.E. 2548 (2005)) - กฎกระทรวง กำหนดมาตรฐานกลิ่นในอากาศจากโรงงาน พ.ศ. 2568 (Ministerial Regulation on Ambient Air Odor Standards from Factories, B.E. 2568 (2025))

UNITED ANALYST AND ENGINEERING CONSULTANT COMPANY LIMITED

สำเนาถูกต้อง

กระทรวงอุตสาหกรรมสำนักงานมาตรฐานผลิตภัณฑ์อุตสาหกรรม
(Ministry of Industry, Thai Industrial Standards Institute)

หน้าที่ 23/49

รายละเอียดสาขาและขอบข่ายใบรับรองห้องปฏิบัติการ
(Scope of Accreditation for Testing)
ใบรับรองเลขที่ 21-LB0022
(Certification No. 21-LB0022)

ฉบับที่ 10 (Issue No. 10) ออกให้ตั้งแต่วันที่ 23 กุมภาพันธ์ พ.ศ. 2569 (Valid from 23 February B.E. 2569 (2026)) ถึงวันที่ 17 พฤษภาคม พ.ศ. 2571 (Until 17 May B.E. 2571 (2028))

สถานภาพห้องปฏิบัติการ (Laboratory status) ☑ ถาวร (Permanent) ☐ นอกสถานที่ (Site) ☐ ชั่วคราว (Temporary) ☐ เคลื่อนที่ (Mobile) ☐ หลายสถานที่ (Multisite)

สาขาการทดสอบ (Field of Testing)	รายการทดสอบ (Parameter)	วิธีทดสอบ (Test Method)
สาขาสิ่งแวดล้อม (environmental field) 6. บรรยากาศ (ต่อ) (ambient) ((cont.))	- ค่าความเข้มกลิ่น (ต่อ) (odour concentration) ((cont.)) 10 to 95	- ประกาศกระทรวงทรัพยากรธรรมชาติและสิ่งแวดล้อม เรื่อง กำหนดมาตรฐานค่าความเข้มกลิ่นของอากาศเสียที่ปล่อยทิ้งจากแหล่งกำเนิดมลพิษ พ.ศ. 2553 (Notification of the Ministry of Natural Resources and Environment on Odor Intensity Standards for Air Emissions from Pollution Sources, B.E. 2553 (2010)) - ประกาศคณะกรรมการควบคุมมลพิษ เรื่อง วิธีตรวจวัดค่าความเข้มกลิ่นโดยการวิเคราะห์กลิ่นด้วยการดม (sensory test) และการขึ้นบัญชีรายชื่อผู้ทดสอบกลิ่นของกรมควบคุมมลพิษ กระทรวงทรัพยากรธรรมชาติและสิ่งแวดล้อม พ.ศ. 2554 (Notification of the Pollution Control Committee on Methods for Measurement of Odor Intensity by Sensory Test and Registration of Odor Panelists of the Pollution Control Department, Ministry of Natural Resources and Environment, B.E. 2554 (2011))

UNITED ANALYST AND ENGINEERING CONSULTANT COMPANY LIMITED
สำเนาถูกต้อง

กระทรวงอุตสาหกรรมสำนักงานมาตรฐานผลิตภัณฑ์อุตสาหกรรม
(Ministry of Industry, Thai Industrial Standards Institute)

หน้าที่ 24/49

รายละเอียดสาขาและขอบข่ายใบรับรองห้องปฏิบัติการ
(Scope of Accreditation for Testing)
ใบรับรองเลขที่ 21-LB0022
(Certification No. 21-LB0022)

ฉบับที่ 10 (Issue No. 10)
ออกให้ตั้งแต่วันที่ 23 กุมภาพันธ์ พ.ศ. 2569 (Valid from 23 February B.E. 2569 (2026))
ถึงวันที่ 17 พฤษภาคม พ.ศ. 2571 (Until 17 May B.E. 2571 (2028))

สถานภาพห้องปฏิบัติการ (Laboratory status) ☑ ถาวร (Permanent) ☐ นอกสถานที่ (Site) ☐ ชั่วคราว (Temporary) ☐ เคลื่อนที่ (Mobile) ☐ หลายสถานที่ (Multisite)

สาขาการทดสอบ (Field of Testing)	รายการทดสอบ (Parameter)	วิธีทดสอบ (Test Method)
สาขาสิ่งแวดล้อม (environmental field) 6. บรรยากาศ (ต่อ) (ambient) ((cont.))	- ค่าความเข้มกลิ่น (ต่อ) (odour concentration) ((cont.)) 10 to 95	- ประกาศกระทรวงทรัพยากรธรรมชาติและสิ่งแวดล้อม เรื่อง กำหนดมาตรฐานค่าความเข้มกลิ่นของอากาศเสียที่ปล่อยทิ้งจากสถานเลี้ยงสัตว์ พ.ศ. 2556 (Notification of the Ministry of Natural Resources and Environment on Odor Intensity Standards for Air Emissions from Livestock Facilities, B.E. 2556 (2013)) - ประกาศคณะกรรมการควบคุมมลพิษ เรื่อง การเก็บตัวอย่างกลิ่นที่ปล่อยทิ้งจากสถานที่เลี้ยงสัตว์ การตรวจวัดค่าความเข้มกลิ่นด้วยการดม (sensory test) และการขึ้นบัญชีรายชื่อผู้ทดสอบกลิ่นของกรมควบคุมมลพิษ กระทรวงทรัพยากรธรรมชาติและสิ่งแวดล้อม พ.ศ. 2556 (Notification of the Pollution Control Committee on Odor Sampling from Livestock Facilities, Measurement of Odor Intensity by Sensory Test, and Registration of Odor Panelists of the Pollution Control Department, Ministry of Natural Resources and Environment, B.E. 2556 (2013))

UNITED ANALYST AND ENGINEERING CONSULTANT COMPANY LIMITED
สำเนาถูกต้อง

กระทรวงอุตสาหกรรมสำนักงานมาตรฐานผลิตภัณฑ์อุตสาหกรรม
(Ministry of Industry, Thai Industrial Standards Institute)

หน้าที่ 25/49

รายละเอียดสาขาและขอบข่ายใบรับรองห้องปฏิบัติการ
(Scope of Accreditation for Testing)
ใบรับรองเลขที่ 21-LB0022
(Certification No. 21-LB0022)

ฉบับที่ 10 (Issue No. 10) ออกให้ตั้งแต่วันที่ 23 กุมภาพันธ์ พ.ศ. 2569 (Valid from 23 February B.E. 2569 (2026)) ถึงวันที่ 17 พฤษภาคม พ.ศ. 2571 (Until 17 May B.E. 2571 (2028))

สถานภาพห้องปฏิบัติการ (Laboratory status) ☑ ถาวร (Permanent) ☐ นอกสถานที่ (Site) ☐ ชั่วคราว (Temporary) ☐ เคลื่อนที่ (Mobile) ☐ หลายสถานที่ (Multisite)

สาขาการทดสอบ (Field of Testing)	รายการทดสอบ (Parameter)	วิธีทดสอบ (Test Method)
สาขาสิ่งแวดล้อม (environmental field) 6. บรรยากาศ (ต่อ) (ambient) ((cont.))	- ค่าความเข้มกลิ่น (ต่อ) (odour concentration) ((cont.)) 10 to 95	- ประกาศกระทรวงทรัพยากรธรรมชาติและสิ่งแวดล้อม เรื่อง กำหนดมาตรฐานค่าความเข้มกลิ่นของอากาศเสียที่ปล่อยทิ้งจากโรงงานผลิตยาง พ.ศ. 2562 (Notification of the Ministry of Natural Resources and Environment on Odor Intensity Standards for Air Emissions from Rubber Manufacturing Plants, B.E. 2562 (2019))
	- Volatile organic compounds (VOCs) • Benzene 0.666 $\mu g/m^3$ to 13.4 $\mu g/m^3$	- US EPA Method 325A, January 14, 2019 / US EPA Method 325B, January 14, 2019 - ประกาศกระทรวงทรัพยากรธรรมชาติและสิ่งแวดล้อม เรื่อง กำหนดมาตรฐานควบคุมการปล่อยทิ้งอากาศเสียจากโรงงานกลั่นน้ำมันปิโตรเลียม (ฉบับที่ 2) พ.ศ. 2567 (Notification of the Ministry of Natural Resources and Environment on Standards for Control of Air Emissions from Petroleum Refineries (2nd Revision), B.E. 2567 (2024))

UAE UNITED ANALYST AND ENGINEERING CONSULTANT COMPANY LIMITED

สำเนาถูกต้อง

กระทรวงอุตสาหกรรมสำนักงานมาตรฐานผลิตภัณฑ์อุตสาหกรรม
(Ministry of Industry, Thai Industrial Standards Institute)

หน้าที่ 26/49

รายละเอียดสาขาและขอบข่ายใบรับรองห้องปฏิบัติการ
(Scope of Accreditation for Testing)
ใบรับรองเลขที่ 21-LB0022
(Certification No. 21-LB0022)

ฉบับที่ 10 (Issue No. 10)
ออกให้ตั้งแต่วันที่ 23 กุมภาพันธ์ พ.ศ. 2569 (Valid from 23 February B.E. 2569 (2026))
ถึงวันที่ 17 พฤษภาคม พ.ศ. 2571 (Until 17 May B.E. 2571 (2028))

สถานภาพห้องปฏิบัติการ (Laboratory status): ☑ ถาวร (Permanent) ☐ นอกสถานที่ (Site) ☐ ชั่วคราว (Temporary) ☐ เคลื่อนที่ (Mobile) ☐ หลายสถานที่ (Multisite)

สาขาการทดสอบ (Field of Testing)	รายการทดสอบ (Parameter)	วิธีทดสอบ (Test Method)
สาขาสิ่งแวดล้อม (environmental field) 7. Workplace	- Total dust 0.200 mg/m^3 to 15.0 mg/m^3	- NIOSH manual of analytical method (NMAM), method 0500, fourth edition, 15th Aug, 1994
	- Respirable dust 0.010 mg/m^3 to 5.00 mg/m^3	- NIOSH manual of analytical method (NMAM), method 0600, fourth edition, 15th Aug, 1994
	- Nitrogen dioxide 0.500 mg/m^3 to 13.4 mg/m^3 (0.266 ppm to 7.11 ppm)	- NIOSH Manual of Analytical Methods (NMAM), method 6014, 4th Edition, 15 Aug, 1994
	- Particulate Matter ($PM_{2.5}$) 7 µg/m^3 to 2240 µg/m^3 (0.007 mg/m^3 to 2.24 mg/m^3)	- US EPA, Compendium of Methods for the Determination of Air Pollutants in Indoor Air, Method IP-10 A, April 1990

UNITED ANALYST AND ENGINEERING CONSULTANT COMPANY LIMITED
สำเนาถูกต้อง

กระทรวงอุตสาหกรรมสำนักงานมาตรฐานผลิตภัณฑ์อุตสาหกรรม
(Ministry of Industry, Thai Industrial Standards Institute)

หน้าที่ 27/49

รายละเอียดสาขาและขอบข่ายใบรับรองห้องปฏิบัติการ
(Scope of Accreditation for Testing)
ใบรับรองเลขที่ 21-LB0022
(Certification No. 21-LB0022)

ชื่อห้องปฏิบัติการ (Laboratory Name)	บริษัท ยูไนเต็ด แอนนาลิสต์ แอนด์ เอ็นจิเนียริ่ง คอนซัลแตนท์ จำกัด (United Analyst and Engineering Consultant Company Limited)	
หมายเลขการรับรองที่ (Accreditation No.)	ทดสอบ 0207 (Testing 0207)	
ฉบับที่ 10 (Issue No. 10)	ออกให้ตั้งแต่วันที่ 23 กุมภาพันธ์ พ.ศ. 2569 (Valid from 23 February B.E. 2569 (2026))	ถึงวันที่ 17 พฤษภาคม พ.ศ. 2571 (Until 17 May B.E. 2571 (2028))

สถานภาพห้องปฏิบัติการ (Laboratory status): ☑ ถาวร (Permanent) ☐ นอกสถานที่ (Site) ☐ ชั่วคราว (Temporary) ☐ เคลื่อนที่ (Mobile) ☐ หลายสถานที่ (Multisite)

สาขาการทดสอบ (Field of Testing)	รายการทดสอบ (Parameter)	วิธีทดสอบ (Test Method)
สาขาโภคภัณฑ์ (consumer products field) Tap water	- Chloride (Cl^-) 2.0 mg/L to 500 mg/L	- Standard Methods for the Examination of Water and Wastewater, APHA, AWWA, WEF, 24th Edition, 2023, part 4500-Cl^- B
	- Total hardness 4.0 mg/L to 500 mg/L	- Standard Methods for the Examination of Water and Wastewater, APHA, AWWA, WEF, 24th Edition, 2023, part 2340 C
	- Fluoride (F^-) 0.08 mg/L to 5.00 mg/L	- Standard Methods for the Examination of Water and Wastewater, APHA, AWWA, WEF, 24th Edition, 2023, part 4500-F^- D
	- Sulfate (SO_4^{2-}) 4.0 mg/L to 500 mg/L	- Standard Methods for the Examination of Water and Wastewater, APHA, AWWA, WEF, 24th Edition, 2023, part 4500-SO[illegible]

UAE UNITED ANALYST AND ENGINEERING CONSULTANT COMPANY LIMITED

สำเนาถูกต้อง

กระทรวงอุตสาหกรรมสำนักงานมาตรฐานผลิตภัณฑ์อุตสาหกรรม
(Ministry of Industry, Thai Industrial Standards Institute)

หน้าที่ 28/49

รายละเอียดสาขาและขอบข่ายใบรับรองห้องปฏิบัติการ
(Scope of Accreditation for Testing)
ใบรับรองเลขที่ 21-LB0022
(Certification No. 21-LB0022)

ฉบับที่ 10 (Issue No. 10) | ออกให้ตั้งแต่วันที่ 23 กุมภาพันธ์ พ.ศ. 2569 (Valid from 23 February B.E. 2569 (2026)) | ถึงวันที่ 17 พฤษภาคม พ.ศ. 2571 (Until 17 May B.E. 2571 (2028))

สถานภาพห้องปฏิบัติการ (Laboratory status): ☑ ถาวร (Permanent) ☐ นอกสถานที่ (Site) ☐ ชั่วคราว (Temporary) ☐ เคลื่อนที่ (Mobile) ☐ หลายสถานที่ (Multisite)

สาขาการทดสอบ (Field of Testing)	รายการทดสอบ (Parameter)	วิธีทดสอบ (Test Method)
สาขาโภคภัณฑ์ (consumer products field) Tap water (Cont.)	- Trihalomethanes (THMs) • Bromodichloromethane 1.0 µg/L to 200 µg/L (0.001 0 mg/L to 0.200 mg/L) • Dibromochloromethane 1.0 µg/L to 200 µg/L (0.001 0 mg/L to 0.200 mg/L) • Bromoform 1.0 µg/L to 200 µg/L (0.001 0 mg/L to 0.200 mg/L) • Chloroform 1.0 µg/L to 200 µg/L (0.001 0 mg/L to 0.200 mg/L)	- Standard Methods for the Examination of Water and Wastewater, APHA, AWWA, WEF, 24th Edition, 2023, Part 6232 C
	- Color 5.00 Pt-Co unit to 50.0 Pt-Co unit (5.00 Hazen unit to 50.0 Hazen unit)	- Standard Methods for the Examination of Water and Wastewater, APHA, AWWA, WEF, 24th Edition, 2023, part 2120 C

UAE
LIMITED ANALYST AND ENGINEERING CONSULTANT COMPANY LIMITED
สำเนาถูกต้อง

กระทรวงอุตสาหกรรมสำนักงานมาตรฐานผลิตภัณฑ์อุตสาหกรรม
(Ministry of Industry, Thai Industrial Standards Institute)

หน้าที่ 29/49

รายละเอียดสาขาและขอบข่ายใบรับรองห้องปฏิบัติการ
(Scope of Accreditation for Testing)
ใบรับรองเลขที่ 21-LB0022
(Certification No. 21-LB0022)

ฉบับที่ 10 (Issue No. 10) ออกให้ตั้งแต่วันที่ 23 กุมภาพันธ์ พ.ศ. 2569 (Valid from 23 February B.E. 2569 (2026)) ถึงวันที่ 17 พฤษภาคม พ.ศ. 2571 (Until 17 May B.E. 2571 (2028))

สถานภาพห้องปฏิบัติการ (Laboratory status) ☑ ถาวร (Permanent) ☐ นอกสถานที่ (Site) ☐ ชั่วคราว (Temporary) ☐ เคลื่อนที่ (Mobile) ☐ หลายสถานที่ (Multisite)

สาขาการทดสอบ (Field of Testing)	รายการทดสอบ (Parameter)	วิธีทดสอบ (Test Method)
สาขาอาหารและผลิตภัณฑ์อาหาร (food and food products field)		
Drinking water	- Chloride (Cl^-) 2.0 mg/L to 500 mg/L	- Standard Methods for the Examination of Water and Wastewater, APHA, AWWA, WEF, 24th Edition, 2023, part 4500-Cl^- B
	- Total hardness 4.0 mg/L to 500 mg/L	- Standard Methods for the Examination of Water and Wastewater, APHA, AWWA, WEF, 24th Edition, 2023, part 2340 C
	- Fluoride (F^-) 0.08 mg/L to 5.00 mg/L	- Standard Methods for the Examination of Water and Wastewater, APHA, AWWA, WEF, 24th Edition, 2023, part 4500-F^- D
	- Sulfate (SO_4^{2-}) 4.0 mg/L to 500 mg/L	- Standard Methods for the Examination of Water and Wastewater, APHA, AWWA, WEF, 24th Edition, 2023, part 4500-SO_4^{2-} E
	- Color 5.00 Pt-Co unit to 50.0 Pt-Co unit (5.00 Hazen unit to 50.0 Hazen unit)	- Standard Methods for the Examination of Water and Wastewater, APHA, AWWA, WEF, 24th Edition, 2023, part 2120 C

UNITED ANALYST AND ENGINEERING CONSULTANT COMPANY LIMITED

สำเนาถูกต้อง

กระทรวงอุตสาหกรรมสำนักงานมาตรฐานผลิตภัณฑ์อุตสาหกรรม
(Ministry of Industry, Thai Industrial Standards Institute)

หน้าที่ 30/49

รายละเอียดสาขาและขอบข่ายใบรับรองห้องปฏิบัติการ
(Scope of Accreditation for Testing)
ใบรับรองเลขที่ 21-LB0022
(Certification No. 21-LB0022)

ฉบับที่ 10 (Issue No. 10) | ออกให้ตั้งแต่วันที่ 23 กุมภาพันธ์ พ.ศ. 2569 (Valid from 23 February B.E. 2569 (2026)) | ถึงวันที่ 17 พฤษภาคม พ.ศ. 2571 (Until 17 May B.E. 2571 (2028))

สถานภาพห้องปฏิบัติการ (Laboratory status) ☐ ถาวร (Permanent) ☑ นอกสถานที่ (Site) ☐ ชั่วคราว (Temporary) ☐ เคลื่อนที่ (Mobile) ☐ หลายสถานที่ (Multisite)

สาขาการทดสอบ (Field of Testing)	รายการทดสอบ (Parameter)	วิธีทดสอบ (Test Method)
สาขาสิ่งแวดล้อม (environmental field) 1. บรรยากาศ (ambient)	- ระดับเสียง (sound level) • ระดับเสียงเฉลี่ย (equivalent continuous sound pressure level; $L_{Aeq,T}$) 30 dB(A) to 120 dB(A) • ระดับเสียงสูงสุด (maximum sound level; L_{Amax}) 30 dB(A) to 120 dB(A)	- ISO 1996-2: 2017 - ประกาศคณะกรรมการสิ่งแวดล้อมแห่งชาติ ฉบับที่ 15 (พ.ศ. 2540) เรื่อง กำหนดมาตรฐานระดับเสียงโดยทั่วไป ลงวันที่ 12 มีนาคม พ.ศ. 2540 (Notification of the National Environment Board No. 15 (B.E. 2540) on Environmental Noise Standards, dated 12 March 1997) - ประกาศกรมควบคุมมลพิษ (พ.ศ. 2540) เรื่องวิธีการคำนวณค่าระดับเสียง ลงวันที่ 11 สิงหาคม พ.ศ. 2540 (Notification of the Pollution Control Department (B.E. 2540) on Methods for Noise Level Calculation, dated 11 August 1997) - ประกาศกระทรวงทรัพยากรธรรมชาติและสิ่งแวดล้อมเรื่องกำหนดมาตรฐานควบคุมระดับเสียงและความสั่นสะเทือน ลงวันที่ 7 พฤศจิกายน พ.ศ. 2548 (Notification of the Ministry of Natural Resources and Environment on Standards for Control of Noise and Vibration, dated 7 November 2005)

UAE UNITED ANALYST AND ENGINEERING CONSULTANT COMPANY LIMITED
สำเนาถูกต้อง

กระทรวงอุตสาหกรรมสำนักงานมาตรฐานผลิตภัณฑ์อุตสาหกรรม
(Ministry of Industry, Thai Industrial Standards Institute)

หน้าที่ 31/49

รายละเอียดสาขาและขอบข่ายใบรับรองห้องปฏิบัติการ
(Scope of Accreditation for Testing)
ใบรับรองเลขที่ 21-LB0022
(Certification No. 21-LB0022)

ฉบับที่ 10 (Issue No. 10) ออกให้ตั้งแต่วันที่ 23 กุมภาพันธ์ พ.ศ. 2569 (Valid from 23 February B.E. 2569 (2026)) ถึงวันที่ 17 พฤษภาคม พ.ศ. 2571 (Until 17 May B.E. 2571 (2028))

สถานภาพห้องปฏิบัติการ (Laboratory status) ☐ ถาวร (Permanent) ☑ นอกสถานที่ (Site) ☐ ชั่วคราว (Temporary) ☐ เคลื่อนที่ (Mobile) ☐ หลายสถานที่ (Multisite)

สาขาการทดสอบ (Field of Testing)	รายการทดสอบ (Parameter)	วิธีทดสอบ (Test Method)
สาขาสิ่งแวดล้อม (environmental field) 1. บรรยากาศ (ต่อ) (ambient) ((cont.))	- ระดับเสียง (ต่อ) (sound level) ((cont.)) • ระดับเสียงเฉลี่ย (equivalent continuous sound pressure level; $L_{Aeq\,T}$) 30 dB(A) to 120 dB(A) • ระดับเสียงสูงสุด (maximum sound level; L_{Amax}) 30 dB(A) to 120 dB(A)	- ประกาศกรมโรงงานอุตสาหกรรม เรื่อง วิธีการตรวจวัดระดับเสียงการรบกวน ระดับเสียงเฉลี่ย 24 ชั่วโมง และระดับเสียงสูงสุดที่เกิดจากการประกอบกิจการโรงงาน พ.ศ. 2553 ลงวันที่ 20 ธันวาคม พ.ศ. 2553 (Notification of the Department of Industrial Works on Methods for Measurement of Annoyance Noise Level, 24-Hour Equivalent Continuous Sound Level, and Maximum Sound Level From Industrial Operations, B.E. 2553, dated 20 December 2010) - ประกาศกระทรวงอุตสาหกรรม เรื่อง กำหนดมาตรฐานควบคุมระดับเสียงจากกิจกรรมการทำเหมือง การแต่งแร่ และการประกอบโลหกรรม และความสั่นสะเทือนที่เกิดจากการใช้วัตถุระเบิดในกิจกรรมการทำเหมือง พ.ศ. 2567 (Notification of the Ministry of Industry on Standards for Control of Noise from Mining, Mineral Dressing, and Metallurgical Activities, and Vibration from the Use of Explosives in Mining Activities, B.E. 2567 (2024))

UNITED ANALYST AND ENGINEERING CONSULTANT COMPANY LIMITED

สำเนาถูกต้อง

กระทรวงอุตสาหกรรมสำนักงานมาตรฐานผลิตภัณฑ์อุตสาหกรรม
(Ministry of Industry, Thai Industrial Standards Institute)

หน้าที่ 32/49

รายละเอียดสาขาและขอบข่ายใบรับรองห้องปฏิบัติการ
(Scope of Accreditation for Testing)
ใบรับรองเลขที่ 21-LB0022
(Certification No. 21-LB0022)

ฉบับที่ 10 (Issue No. 10) | ออกให้ตั้งแต่วันที่ 23 กุมภาพันธ์ พ.ศ. 2569 (Valid from 23 February B.E. 2569 (2026)) | ถึงวันที่ 17 พฤษภาคม พ.ศ. 2571 (Until 17 May B.E. 2571 (2028))

สถานภาพห้องปฏิบัติการ (Laboratory status) ☐ ถาวร (Permanent) ☑ นอกสถานที่ (Site) ☐ ชั่วคราว (Temporary) ☐ เคลื่อนที่ (Mobile) ☐ หลายสถานที่ (Multisite)

สาขาการทดสอบ (Field of Testing)	รายการทดสอบ (Parameter)	วิธีทดสอบ (Test Method)
สาขาสิ่งแวดล้อม (environmental field) 1. บรรยากาศ (ต่อ) (ambient) ((cont.))	- ระดับเสียง (ต่อ) (sound level) ((cont.)) • ระดับเสียงต่ำสุด (minimum sound level; L_{Amin}) 30.0 dB(A) to 120.0 dB(A) • ระดับเสียงเปอร์เซ็นต์ไทล์ที่ N (percentile sound level; L_{AN}) 30.0 dB(A) to 120.0 dB(A)	- ISO 1996-2: 2017 - ประกาศคณะกรรมการสิ่งแวดล้อมแห่งชาติ ฉบับที่ 15 (พ.ศ. 2540) เรื่อง กำหนดมาตรฐานระดับเสียงโดยทั่วไป ลงวันที่ 12 มีนาคม พ.ศ. 2540 (Notification of the National Environment Board No. 15 (B.E. 2540) on Environmental Noise Standards, dated 12 March 1997) - ประกาศกรมควบคุมมลพิษ (พ.ศ. 2540) เรื่องวิธีการคำนวณค่าระดับเสียง ลงวันที่ 11 สิงหาคม พ.ศ. 2540 (Notification of the Pollution Control Department (B.E. 2540) on Methods for Noise Level Calculation, dated 11 August 1997)

UAE UNITED ANALYST AND ENGINEERING CONSULTANT COMPANY LIMITED
สำเนาถูกต้อง

กระทรวงอุตสาหกรรมสำนักงานมาตรฐานผลิตภัณฑ์อุตสาหกรรม
(Ministry of Industry, Thai Industrial Standards Institute)

หน้าที่ 33/49

รายละเอียดสาขาและขอบข่ายใบรับรองห้องปฏิบัติการ
(Scope of Accreditation for Testing)
ใบรับรองเลขที่ 21-LB0022
(Certification No. 21-LB0022)

ฉบับที่ 10 (Issue No. 10) | ออกให้ตั้งแต่วันที่ 23 กุมภาพันธ์ พ.ศ. 2569 (Valid from 23 February B.E. 2569 (2026)) | ถึงวันที่ 17 พฤษภาคม พ.ศ. 2571 (Until 17 May B.E. 2571 (2028))

สถานภาพห้องปฏิบัติการ (Laboratory status) ☐ ถาวร (Permanent) ☑ นอกสถานที่ (Site) ☐ ชั่วคราว (Temporary) ☐ เคลื่อนที่ (Mobile) ☐ หลายสถานที่ (Multisite)

สาขาการทดสอบ (Field of Testing)	รายการทดสอบ (Parameter)	วิธีทดสอบ (Test Method)
สาขาสิ่งแวดล้อม (environmental field) 1. บรรยากาศ (ต่อ) (ambient) ((cont.))	- ระดับเสียง (ต่อ) (sound level) ((cont.)) • ระดับเสียงต่ำสุด (minimum sound level; L_{Amin}) 30.0 dB(A) to 120.0 dB(A) • ระดับเสียงเปอร์เซ็นต์ไทล์ที่ N (percentile sound level; L_{AN}) 30.0 dB(A) to 120.0 dB(A)	- ประกาศกระทรวงทรัพยากรธรรมชาติและสิ่งแวดล้อมเรื่องกำหนดมาตรฐานควบคุมระดับเสียงและความสั่นสะเทือน ลงวันที่ 7 พฤศจิกายน พ.ศ. 2548 (Notification of the Ministry of Natural Resources and Environment on Standards for Control of Noise and Vibration, dated 7 November 2005)) - ประกาศกรมโรงงานอุตสาหกรรม เรื่อง วิธีการตรวจวัดระดับเสียงการรบกวน ระดับเสียงเฉลี่ย 24 ชั่วโมง และระดับเสียงสูงสุดที่เกิดจากการประกอบกิจการโรงงาน พ.ศ. 2553 ลงวันที่ 20 ธันวาคม พ.ศ. 2553 (Notification of the Department of Industrial Works on Methods for Measurement of Annoyance Noise Level, 24-Hour Equivalent Continuous Sound Level, and Maximum Sound Level From Industrial Operations, B.E. 2553, dated 20 December 2010))

UNITED ANALYST AND ENGINEERING CONSULTANT COMPANY LIMITED
สำเนาถูกต้อง

กระทรวงอุตสาหกรรมสำนักงานมาตรฐานผลิตภัณฑ์อุตสาหกรรม
(Ministry of Industry, Thai Industrial Standards Institute)

หน้าที่ 34/49

รายละเอียดสาขาและขอบข่ายใบรับรองห้องปฏิบัติการ
(Scope of Accreditation for Testing)
ใบรับรองเลขที่ 21-LB0022
(Certification No. 21-LB0022)

ฉบับที่ 10 (Issue No. 10) | ออกให้ตั้งแต่วันที่ 23 กุมภาพันธ์ พ.ศ. 2569 (Valid from 23 February B.E. 2569 (2026)) | ถึงวันที่ 17 พฤษภาคม พ.ศ. 2571 (Until 17 May B.E. 2571 (2028))

สถานภาพห้องปฏิบัติการ (Laboratory status) ☐ ถาวร (Permanent) ☑ นอกสถานที่ (Site) ☐ ชั่วคราว (Temporary) ☐ เคลื่อนที่ (Mobile) ☐ หลายสถานที่ (Multisite)

สาขาการทดสอบ (Field of Testing)	รายการทดสอบ (Parameter)	วิธีทดสอบ (Test Method)
สาขาสิ่งแวดล้อม (environmental field) 1. บรรยากาศ (ต่อ) (ambient) ((cont.))	- ระดับเสียงรบกวน (noise sound level) • ระดับเสียงพื้นฐานหรือระดับเสียงเปอร์เซ็นต์ไทล์ที่ 90 (background sound level ; L_{A90}) 30.0 dB(A) to 120.0 dB(A) • ระดับเสียงขณะไม่มีการรบกวน (residual sound level; $L_{Aeq,T}$) 30.0 dB(A) to 120.0 dB(A) • ระดับเสียงขณะมีการรบกวน (rating level; $L_{Aeq,T}$) 30.0 dB(A) to 120.0 dB(A) • ระดับการรบกวน 0.8 dB(A) to 40.0 dB(A)	- ISO 1996-1: 2016 - ประกาศคณะกรรมการสิ่งแวดล้อมแห่งชาติ ฉบับที่ 29 (พ.ศ. 2550) เรื่อง ค่าระดับเสียงรบกวน ลงวันที่ 29 มิถุนายน พ.ศ. 2550 (Notification of the National Environment Board No. 29 (B.E. 2550) on Annoyance Noise Levels, dated 29 June B.E. 2550 (2007)) - ประกาศคณะกรรมการควบคุมมลพิษ เรื่อง วิธีการตรวจวัดระดับเสียงพื้นฐาน ระดับเสียงขณะไม่มีการรบกวน การตรวจวัดและคำนวณระดับเสียงขณะมีการรบกวน และการคำนวณค่าระดับการรบกวน และแบบบันทึกการตรวจวัดเสียงรบกวน ลงวันที่ 21 กันยายน พ.ศ. 2565 (Notification of the Pollution Control Committee on Methods for Measurement of Background Sound Level, Residual Sound Level, Measurement and Calculation of Rating Level, Calculation of Annoyance Noise Level, and Measurement Record Forms, dated 21 September B.E. 2565 (2022))

UNITED ANALYST AND ENGINEERING CONSULTANT COMPANY LIMITED
สำเนาถูกต้อง

กระทรวงอุตสาหกรรมสำนักงานมาตรฐานผลิตภัณฑ์อุตสาหกรรม
(Ministry of Industry, Thai Industrial Standards Institute)

หน้าที่ 35/49

รายละเอียดสาขาและขอบข่ายใบรับรองห้องปฏิบัติการ
(Scope of Accreditation for Testing)
ใบรับรองเลขที่ 21-LB0022
(Certification No. 21-LB0022)

ฉบับที่ 10 (Issue No. 10) ออกให้ตั้งแต่วันที่ 23 กุมภาพันธ์ พ.ศ. 2569 (Valid from 23 February B.E. 2569 (2026)) ถึงวันที่ 17 พฤษภาคม พ.ศ. 2571 (Until 17 May B.E. 2571 (2028))

สถานภาพห้องปฏิบัติการ (Laboratory status) ☐ ถาวร (Permanent) ☑ นอกสถานที่ (Site) ☐ ชั่วคราว (Temporary) ☐ เคลื่อนที่ (Mobile) ☐ หลายสถานที่ (Multisite)

สาขาการทดสอบ (Field of Testing)	รายการทดสอบ (Parameter)	วิธีทดสอบ (Test Method)
สาขาสิ่งแวดล้อม (environmental field) 1. บรรยากาศ (ต่อ) (ambient) ((cont.))	- ระดับเสียงรบกวน (ต่อ) (noise sound level) ((cont.)) • ระดับเสียงพื้นฐานหรือระดับเสียงเปอร์เซ็นต์ไทล์ที่ 90 (background sound level ; L_{A90}) 30.0 dB(A) to 120.0 dB(A) • ระดับเสียงขณะไม่มีการรบกวน (residual sound level; $L_{Aeq,T}$) 30.0 dB(A) to 120.0 dB(A) • ระดับเสียงขณะมีการรบกวน (rating level; $L_{Aeq,T}$) 30.0 dB(A) to 120.0 dB(A) • ระดับการรบกวน (noise level) 0.8 dB(A) to 40.0 dB(A)	- ประกาศกระทรวงอุตสาหกรรม (พ.ศ. 2548) เรื่อง กำหนดค่าระดับเสียงการรบกวน และระดับเสียงที่เกิดจากการประกอบกิจการโรงงาน พ.ศ. 2548 ลงวันที่ 27 ธันวาคม พ.ศ. 2548 (Notification of the Ministry of Industry (B.E. 2548) on Annoyance Noise Levels and Noise Levels From Factory Operations, dated 27 December B.E. 2548 (2005)) - ประกาศกรมโรงงานอุตสาหกรรม เรื่อง วิธีการตรวจวัดระดับเสียงการรบกวน ระดับเสียงเฉลี่ย 24 ชั่วโมง และระดับเสียงสูงสุดที่เกิดจากการประกอบกิจการโรงงาน พ.ศ. 2553 ลงวันที่ 20 ธันวาคม พ.ศ. 2553 (Notification of the Department of Industrial Works on Methods for Measurement of Annoyance Noise Level, 24-Hour Equivalent Continuous Sound Level, and Maximum Sound Level From Factory Operations, B.E. 2553 (2010), dated 20 December B.E. 2553 (2010))

UNITED ANALYST AND ENGINEERING CONSULTANT COMPANY LIMITED
สำเนาถูกต้อง

กระทรวงอุตสาหกรรมสำนักงานมาตรฐานผลิตภัณฑ์อุตสาหกรรม
(Ministry of Industry, Thai Industrial Standards Institute)

หน้าที่ 36/49

รายละเอียดสาขาและขอบข่ายใบรับรองห้องปฏิบัติการ
(Scope of Accreditation for Testing)
ใบรับรองเลขที่ 21-LB0022
(Certification No. 21-LB0022)

ฉบับที่ 10 (Issue No. 10) | ออกให้ตั้งแต่วันที่ 23 กุมภาพันธ์ พ.ศ. 2569 (Valid from 23 February B.E. 2569 (2026)) | ถึงวันที่ 17 พฤษภาคม พ.ศ. 2571 (Until 17 May B.E. 2571 (2028))

สถานภาพห้องปฏิบัติการ (Laboratory status) ☐ ถาวร (Permanent) ☑ นอกสถานที่ (Site) ☐ ชั่วคราว (Temporary) ☐ เคลื่อนที่ (Mobile) ☐ หลายสถานที่ (Multisite)

สาขาการทดสอบ (Field of Testing)	รายการทดสอบ (Parameter)	วิธีทดสอบ (Test Method)
สาขาสิ่งแวดล้อม (environmental field) 1. บรรยากาศ (ต่อ) (ambient) ((cont.))	- ความสั่นสะเทือน (vibration) • ความเร็วอนุภาคสูงสุด (velocity) 3.000 mm/s to 7.000 mm/s (ทั้งแกน X,Y,Z) • ความถี่ (frequency) 50.0 Hz to 100.0 Hz (ทั้งแกน X,Y,Z)	- DIN 45669-2:2010 - DIN 4150-3:1999 - ประกาศกระทรวงอุตสาหกรรม เรื่อง กำหนดมาตรฐานควบคุมระดับเสียงจากกิจกรรมการทำเหมือง การแต่งแร่ และการประกอบโลหกรรม และความสั่นสะเทือนที่เกิดจากการใช้วัตถุระเบิดในกิจกรรมการทำเหมือง พ.ศ. 2567 (Notification of the Ministry of Industry on Standards for Control of Noise from Mining, Mineral Dressing, and Metallurgical Activities, and Vibration From the Use of Explosives in Mining Activities, B.E. 2567 (2024))
2. พื้นที่ชุมชนโดยรอบสนามบิน (community areas in vicinity of airport)	- ระดับเสียงอากาศยาน (aircraft sound) • ระดับเสียงเฉลี่ยกลางวันและกลางคืน (day-night average sound level; L_{dn}) 30.0 dB(A) to 120.0 dB(A)	- ประกาศกรมควบคุมมลพิษ (พ.ศ. 2556) เรื่อง วิธีการตรวจวัดระดับเสียงอากาศยานในพื้นที่ชุมชน ข้อ 2 วิธีการตรวจวัดระดับเสียงอากาศยานสำหรับจุดตรวจวัดชั่วคราวในพื้นที่ชุมชน ลงวันที่ 4 กันยายน พ.ศ. 2556 (Notification of the Pollution Control Department (B.E. 2556) on Methods for Measurement of Aircraft Noise in Community Areas, Clause 2: Methods for Aircraft Noise Measurement at Temporary Monitoring Locations in Community Areas, dated 4 September B.E. 2556 (2013))

UNITED ANALYST AND ENGINEERING CONSULTANT COMPANY LIMITED
สำเนาถูกต้อง

กระทรวงอุตสาหกรรมสำนักงานมาตรฐานผลิตภัณฑ์อุตสาหกรรม
(Ministry of Industry, Thai Industrial Standards Institute)

หน้าที่ 37/49

รายละเอียดสาขาและขอบข่ายใบรับรองห้องปฏิบัติการ
(Scope of Accreditation for Testing)
ใบรับรองเลขที่ 21-LB0022
(Certification No. 21-LB0022)

ฉบับที่ 10 (Issue No. 10) ออกให้ตั้งแต่วันที่ 23 กุมภาพันธ์ พ.ศ. 2569 (Valid from 23 February B.E. 2569 (2026)) ถึงวันที่ 17 พฤษภาคม พ.ศ. 2571 (Until 17 May B.E. 2571 (2028))

สถานภาพห้องปฏิบัติการ (Laboratory status) ☐ ถาวร (Permanent) ☑ นอกสถานที่ (Site) ☐ ชั่วคราว (Temporary) ☐ เคลื่อนที่ (Mobile) ☐ หลายสถานที่ (Multisite)

สาขาการทดสอบ (Field of Testing)	รายการทดสอบ (Parameter)	วิธีทดสอบ (Test Method)
สาขาสิ่งแวดล้อม (environmental field) 2. พื้นที่ชุมชนโดยรอบสนามบิน (ต่อ) (community areas in vicinity of airport) ((cont.))	- ระดับเสียงอากาศยาน (ต่อ) (aircraft sound) ((cont.)) • ระดับเสียงเฉลี่ยกลางวันและกลางคืน (day-night average sound level; L_{dn}) 30.0 dB(A) to 120.0 dB(A)	- ประกาศกรมควบคุมมลพิษ (พ.ศ.2540) เรื่องการคำนวณระดับเสียง ลงวันที่ 11 สิงหาคม พ.ศ. 2540 (Notification of the Pollution Control Department (B.E. 2540) on Noise Level Calculation, dated 11 August B.E. 2540 (1997))
3. สถานประกอบการ (workplace)	- ระดับเสียง (sound level) • ระดับเสียงเฉลี่ย (equivalent continuous sound pressure level; L_{AeqT}) 30.0 dB(A) to 120.0 dB(A) • ระดับเสียงสูงสุด (maximum sound level; L_{Amax}) 30.0 dB(A) to 120.0 dB(A) • ระดับเสียงต่ำสุด (minimum sound level ;L_{Amin}) 30.0 dB(A) to 120.0 dB(A) • ระดับเสียงเปอร์เซ็นต์ไทล์ที่ N (percentile sound level;L_{AN}) 30.0 dB(A) to 120.0 dB(A)	- ประกาศกรมสวัสดิการและคุ้มครองแรงงาน เรื่อง หลักเกณฑ์ วิธีการตรวจวัดและการวิเคราะห์สภาวะการทำงานเกี่ยวกับระดับความร้อน แสงสว่าง หรือเสียง รวมทั้งระยะเวลาและประเภทกิจการที่ต้องดำเนินการ ลงวันที่ 8 กุมภาพันธ์ พ.ศ. 2561 (Notification of the Department of Labour Protection and Welfare on Criteria, Methods for Measurement, and Analysis of Working Conditions Related to Heat, Light, or Noise Levels, Including Duration and Types of Establishments Required to Comply, dated 8 February B.E. 2561 (2018))

UNITED ANALYST AND ENGINEERING CONSULTANT COMPANY LIMITED

สำเนาถูกต้อง

กระทรวงอุตสาหกรรมสำนักงานมาตรฐานผลิตภัณฑ์อุตสาหกรรม
(Ministry of Industry, Thai Industrial Standards Institute)

หน้าที่ 38/49

รายละเอียดสาขาและขอบข่ายใบรับรองห้องปฏิบัติการ
(Scope of Accreditation for Testing)
ใบรับรองเลขที่ 21-LB0022
(Certification No. 21-LB0022)

ฉบับที่ 10 (Issue No. 10) | ออกให้ตั้งแต่วันที่ 23 กุมภาพันธ์ พ.ศ. 2569 (Valid from 23 February B.E. 2569 (2026)) | ถึงวันที่ 17 พฤษภาคม พ.ศ. 2571 (Until 17 May B.E. 2571 (2028))

สถานภาพห้องปฏิบัติการ (Laboratory status) ☐ ถาวร (Permanent) ☑ นอกสถานที่ (Site) ☐ ชั่วคราว (Temporary) ☐ เคลื่อนที่ (Mobile) ☐ หลายสถานที่ (Multisite)

สาขาการทดสอบ (Field of Testing)	รายการทดสอบ (Parameter)	วิธีทดสอบ (Test Method)
สาขาสิ่งแวดล้อม (environmental field) 3. สถานประกอบการ (ต่อ) (workplace) ((cont.))	- ระดับเสียง (ต่อ) (sound level) ((cont.)) • ระดับเสียงเฉลี่ย (equivalent continuous sound pressure level; L_{AeqT}) 30.0 dB(A) to 120.0 dB(A) • ระดับเสียงสูงสุด (maximum sound level; L_{Amax}) 30.0 dB(A) to 120.0 dB(A) • ระดับเสียงต่ำสุด (minimum sound level ;L_{Amin}) 30.0 dB(A) to 120.0 dB(A) • ระดับเสียงเปอร์เซ็นต์ไทล์ที่ N (percentile sound level;L_{AN}) 30.0 dB(A) to 120.0 dB(A)	- กฎกระทรวง (กระทรวงแรงงาน) กำหนดมาตรฐานในการบริหารจัดการ และดำเนินการด้านความปลอดภัย อาชีวอนามัยและสภาพแวดล้อมในการทำงานเกี่ยวกับความร้อน แสงสว่าง และเสียง พ.ศ. 2559 ลงวันที่ 7 ตุลาคม พ.ศ. 2559 (Ministerial Regulation (Ministry of Labour) on Standards for Administration and Management of Occupational Safety, Occupational Health, and Working Environment Concerning Heat, Light, and Noise, B.E. 2559 (2016), dated 7 October B.E. 2559 (2016)) - ประกาศกระทรวงอุตสาหกรรม เรื่อง มาตรการคุ้มครองความปลอดภัยในการประกอบกิจการโรงงานเกี่ยวกับสภาวะแวดล้อมในการทำงาน พ.ศ. 2546 ลงวันที่ 6 พฤศจิกายน พ.ศ. 2546 (Notification of the Ministry of Industry on Safety Protection Measures for Factory Operations Concerning Working Environment Conditions, B.E. 2546 (2003), dated 6 November B.E. 2546 (2003))

UAE UNITED ANALYST AND ENGINEERING CONSULTANT COMPANY LIMITED
สำเนาถูกต้อง

กระทรวงอุตสาหกรรมสำนักงานมาตรฐานผลิตภัณฑ์อุตสาหกรรม
(Ministry of Industry, Thai Industrial Standards Institute)

หน้าที่ 39/49

รายละเอียดสาขาและขอบข่ายใบรับรองห้องปฏิบัติการ
(Scope of Accreditation for Testing)
ใบรับรองเลขที่ 21-LB0022
(Certification No. 21-LB0022)

ฉบับที่ 10 (Issue No. 10) | ออกให้ตั้งแต่วันที่ 23 กุมภาพันธ์ พ.ศ. 2569 (Valid from 23 February B.E. 2569 (2026)) | ถึงวันที่ 17 พฤษภาคม พ.ศ. 2571 (Until 17 May B.E. 2571 (2028))

สถานภาพห้องปฏิบัติการ (Laboratory status) ☐ ถาวร (Permanent) ☑ นอกสถานที่ (Site) ☐ ชั่วคราว (Temporary) ☐ เคลื่อนที่ (Mobile) ☐ หลายสถานที่ (Multisite)

สาขาการทดสอบ (Field of Testing)	รายการทดสอบ (Parameter)	วิธีทดสอบ (Test Method)
สาขาสิ่งแวดล้อม (environmental field) 3. สถานประกอบการ (ต่อ) (workplace) ((cont.))	- ระดับเสียงแบบติดตัวบุคคล (noise dose) • ระดับเสียงเฉลี่ยตลอดเวลาการทำงาน (time weighted average) 40.0 dB(A) to 140.0 dB(A) • ระดับเสียงสูงสุด (peak) 115.0 dB(A) to 143.0 dB(A)	- ประกาศกรมสวัสดิการและคุ้มครองแรงงาน เรื่อง หลักเกณฑ์ วิธีการตรวจวัด และการวิเคราะห์สภาวะการทำงานเกี่ยวกับระดับความร้อน แสงสว่าง หรือเสียง รวมทั้งระยะเวลาและประเภทกิจการที่ต้องดำเนินการ ลงวันที่ 8 กุมภาพันธ์ พ.ศ. 2561 (Notification of the Department of Labour Protection and Welfare on Criteria, Methods for Measurement, and Analysis of Working Conditions Related to Heat, Light, or Noise Levels, Including Duration and Types of Establishments Required to Comply, dated 8 February B.E. 2561 (2018)) - กฎกระทรวง (กระทรวงแรงงาน) กำหนดมาตรฐานในการบริหารจัดการ และดำเนินการด้านความปลอดภัย อาชีวอนามัยและสภาพแวดล้อมในการทำงานเกี่ยวกับความร้อน แสงสว่าง และเสียง พ.ศ. 2559 ลงวันที่ 7 ตุลาคม พ.ศ. 2559 (Ministerial Regulation (Ministry of Labour) on Standards for Administration and Management of Occupational Safety, Occupational Health, and Working Environment Concerning Heat, Light, and Noise, B.E. 2559 (2016), dated 7 October B.E. 2559 (2016))

UNITED ANALYST AND ENGINEERING CONSULTANT COMPANY LIMITED
สำเนาถูกต้อง

กระทรวงอุตสาหกรรมสำนักงานมาตรฐานผลิตภัณฑ์อุตสาหกรรม
(Ministry of Industry, Thai Industrial Standards Institute)

หน้าที่ 40/49

รายละเอียดสาขาและขอบข่ายใบรับรองห้องปฏิบัติการ
(Scope of Accreditation for Testing)
ใบรับรองเลขที่ 21-LB0022
(Certification No. 21-LB0022)

ฉบับที่ 10 (Issue No. 10) | ออกให้ตั้งแต่วันที่ 23 กุมภาพันธ์ พ.ศ. 2569 (Valid from 23 February B.E. 2569 (2026)) | ถึงวันที่ 17 พฤษภาคม พ.ศ. 2571 (Until 17 May B.E. 2571 (2028))

สถานภาพห้องปฏิบัติการ (Laboratory status) ☐ ถาวร (Permanent) ☑ นอกสถานที่ (Site) ☐ ชั่วคราว (Temporary) ☐ เคลื่อนที่ (Mobile) ☐ หลายสถานที่ (Multisite)

สาขาการทดสอบ (Field of Testing)	รายการทดสอบ (Parameter)	วิธีทดสอบ (Test Method)
สาขาสิ่งแวดล้อม (environmental field) 3. สถานประกอบการ (ต่อ) (workplace) ((cont.))	- ระดับเสียงแบบติดตัวบุคคล (ต่อ) (noise dose) ((cont.)) • ระดับเสียงเฉลี่ยตลอดเวลาการทำงาน (time weighted average) 40.0 dB(A) to 140.0 dB(A) • ระดับเสียงสูงสุด (peak) 115.0 dB(A) to 143.0 dB(A)	- ประกาศกระทรวงอุตสาหกรรม เรื่อง มาตรการคุ้มครองความปลอดภัยในการประกอบกิจการโรงงานเกี่ยวกับสภาวะแวดล้อมในการทำงาน พ.ศ. 2546 ลงวันที่ 6 พฤศจิกายน พ.ศ. 2546 (Notification of the Ministry of Industry on Safety Protection Measures for Factory Operations Concerning Working Environment Conditions, B.E. 2546 (2003), dated 6 November B.E. 2546 (2003))
	- ความเข้มของแสงสว่าง (light Intensity) 0 Lux to 20 000 Lux	- ประกาศกรมสวัสดิการและคุ้มครองแรงงาน เรื่อง หลักเกณฑ์ วิธีการตรวจวัด และการวิเคราะห์สภาวะการทำงานเกี่ยวกับระดับความร้อน แสงสว่าง หรือเสียง รวมทั้งระยะเวลาและประเภทกิจการที่ต้องดำเนินการ ลงวันที่ 8 กุมภาพันธ์ พ.ศ. 2561 (Notification of the Department of Labour Protection and Welfare on Criteria, Methods for Measurement, and Analysis of Working Conditions Related to Heat, Light, or Noise Levels, Including Duration and Types of Establishments Required to Comply, dated 8 February B.E. 2561 (2018))

UNITED ANALYST AND ENGINEERING CONSULTANT COMPANY LIMITED

สำเนาถูกต้อง

กระทรวงอุตสาหกรรมสำนักงานมาตรฐานผลิตภัณฑ์อุตสาหกรรม
(Ministry of Industry, Thai Industrial Standards Institute)

หน้าที่ 41/49

รายละเอียดสาขาและขอบข่ายใบรับรองห้องปฏิบัติการ
(Scope of Accreditation for Testing)
ใบรับรองเลขที่ 21-LB0022
(Certification No. 21-LB0022)

ฉบับที่ 10 (Issue No. 10) | ออกให้ตั้งแต่วันที่ 23 กุมภาพันธ์ พ.ศ. 2569 (Valid from 23 February B.E. 2569 (2026)) | ถึงวันที่ 17 พฤษภาคม พ.ศ. 2571 (Until 17 May B.E. 2571 (2028))

สถานภาพห้องปฏิบัติการ (Laboratory status) ☐ ถาวร (Permanent) ☑นอกสถานที่ (Site) ☐ชั่วคราว (Temporary) ☐เคลื่อนที่ (Mobile) ☐หลายสถานที่ (Multisite)

สาขาการทดสอบ (Field of Testing)	รายการทดสอบ (Parameter)	วิธีทดสอบ (Test Method)
สาขาสิ่งแวดล้อม (environmental field) 3. สถานประกอบการ (ต่อ) (workplace) ((cont.))	- ความเข้มของแสงสว่าง (ต่อ) (light intensity) ((cont.)) 0 Lux to 20 000 Lux	- กฎกระทรวง (กระทรวงแรงงาน) กำหนดมาตรฐานในการบริหารจัดการและดำเนินการด้านความปลอดภัย อาชีวอนามัยและสภาพแวดล้อมในการทำงานเกี่ยวกับความร้อน แสงสว่าง และเสียง พ.ศ. 2559 ลงวันที่ 7 ตุลาคม พ.ศ. 2559 (Ministerial Regulation (Ministry of Labour) on Standards for Administration and Management of Occupational Safety, Occupational Health, and Working Environment Concerning Heat, Light, and Noise, B.E. 2559 (2016), dated 7 October B.E. 2559 (2016)) - ประกาศกระทรวงอุตสาหกรรม เรื่อง มาตรการคุ้มครองความปลอดภัยในการประกอบกิจการโรงงานเกี่ยวกับสภาวะแวดล้อมในการทำงาน พ.ศ. 2546 ลงวันที่ 6 พฤศจิกายน พ.ศ. 2546 (Notification of the Ministry of Industry on Safety Protection Measures for Factory Operations Concerning Working Environment Conditions, B.E. 2546 (2003), dated 6 November B.E. 2546 (2003))

UNITED ANALYST AND ENGINEERING CONSULTANT COMPANY LIMITED
สำเนาถูกต้อง

กระทรวงอุตสาหกรรมสำนักงานมาตรฐานผลิตภัณฑ์อุตสาหกรรม
(Ministry of Industry, Thai Industrial Standards Institute)

หน้าที่ 42/49

รายละเอียดสาขาและขอบข่ายใบรับรองห้องปฏิบัติการ
(Scope of Accreditation for Testing)
ใบรับรองเลขที่ 21-LB0022
(Certification No. 21-LB0022)

ฉบับที่ 10 (Issue No. 10) | ออกให้ตั้งแต่วันที่ 23 กุมภาพันธ์ พ.ศ. 2569 (Valid from 23 February B.E. 2569 (2026)) | ถึงวันที่ 17 พฤษภาคม พ.ศ. 2571 (Until 17 May B.E. 2571 (2028))

สถานภาพห้องปฏิบัติการ (Laboratory status) ☐ ถาวร (Permanent) ☑ นอกสถานที่ (Site) ☐ ชั่วคราว (Temporary) ☐ เคลื่อนที่ (Mobile) ☐ หลายสถานที่ (Multisite)

สาขาการทดสอบ (Field of Testing)	รายการทดสอบ (Parameter)	วิธีทดสอบ (Test Method)
สาขาสิ่งแวดล้อม (environmental field) 3. สถานประกอบการ (ต่อ) (workplace) ((cont.))	- ระดับความร้อน (heat stress) • อุณหภูมิเวตบัลบ์โกลบเฉลี่ย ($WBGT_{avg}$) (wet bulb globe temperature average) 20.0 °C to 40.0 °C • อุณหภูมิเวตบัลบ์โกลบ (WBGT) (wet bulb globe temperature) 20.0 °C to 40.0 °C • อุณหภูมิกระเปาะเปียกตามธรรมชาติ (NWB) (natural wet bulb temperature) 20.0 °C to 40.0 °C • อุณหภูมิกระเปาะแห้ง (DB) (dry Bulb temperature) 20.0°C to 40.0 °C • อุณหภูมิโกลบ (GT) (globe temperature) 20.0 °C to 40.0 °C	- ประกาศกรมสวัสดิการและคุ้มครองแรงงาน เรื่อง หลักเกณฑ์ วิธีการตรวจวัด และการวิเคราะห์สภาวะการทำงานเกี่ยวกับระดับความร้อน แสงสว่าง หรือเสียง รวมทั้ง ระยะเวลาและประเภทกิจการที่ต้อง ดำเนินการ ลงวันที่ 8 กุมภาพันธ์ พ.ศ. 2561 (Notification of the Department of Labour Protection and Welfare on Criteria, Methods for Measurement, and Analysis of Working Conditions Related to Heat, Light, or Noise Levels, Including Duration and Types of Establishments Required to Comply, dated 8 February B.E. 2561 (2018))

UAE UNITED ANALYST AND ENGINEERING CONSULTANT COMPANY LIMITED
สำเนาถูกต้อง

กระทรวงอุตสาหกรรมสำนักงานมาตรฐานผลิตภัณฑ์อุตสาหกรรม
(Ministry of Industry, Thai Industrial Standards Institute)

หน้าที่ 43/49

รายละเอียดสาขาและขอบข่ายใบรับรองห้องปฏิบัติการ
(Scope of Accreditation for Testing)
ใบรับรองเลขที่ 21-LB0022
(Certification No. 21-LB0022)

ฉบับที่ 10 (Issue No. 10) ออกให้ตั้งแต่วันที่ 23 กุมภาพันธ์ พ.ศ. 2569 (Valid from 23 February B.E. 2569 (2026)) ถึงวันที่ 17 พฤษภาคม พ.ศ. 2571 (Until 17 May B.E. 2571 (2028))

สถานภาพห้องปฏิบัติการ (Laboratory status) ☐ ถาวร (Permanent) ☑ นอกสถานที่ (Site) ☐ ชั่วคราว (Temporary) ☐ เคลื่อนที่ (Mobile) ☐ หลายสถานที่ (Multisite)

สาขาการทดสอบ (Field of Testing)	รายการทดสอบ (Parameter)	วิธีทดสอบ (Test Method)
สาขาสิ่งแวดล้อม (environmental field) 3. สถานประกอบการ (ต่อ) (workplace) ((cont.))	- ระดับความร้อน (ต่อ) (heat stress) ((cont.)) • อุณหภูมิเวตบัลบ์โกลบเฉลี่ย ($WBGT_{avg}$) (wet bulb globe temperature average) 20.0 °C to 40.0 °C • อุณหภูมิเวตบัลบ์โกลบ (WBGT) (wet bulb globe temperature) 20.0 °C to 40.0 °C • อุณหภูมิกระเปาะเปียกตามธรรมชาติ (NWB) (natural wet bulb temperature) 20.0 °C to 40.0 °C • อุณหภูมิกระเปาะแห้ง (DB) (dry bulb temperature) 21.0°C to 40.0 °C • อุณหภูมิโกลบ (GT) (globe temperature) 20.0 °C to 40.0 °C	- กฎกระทรวง (กระทรวงแรงงาน) กำหนดมาตรฐานในการบริหาร จัดการและดำเนินการด้านความ ปลอดภัย อาชีวอนามัยและ สภาพแวดล้อมในการทำงานเกี่ยวกับ ความร้อน แสงสว่าง และเสียง พ.ศ. 2559 ลงวันที่ 7 ตุลาคม พ.ศ. 2559 (Ministerial Regulation (Ministry of Labour) on Standards for Administration and Management of Occupational Safety, Occupational Health, and Working Environment Concerning Heat, Light, and Noise, B.E. 2559 (2016), dated 7 October B.E. 2559 (2016)) - ประกาศกระทรวงอุตสาหกรรม เรื่อง มาตรการคุ้มครองความปลอดภัยในการประกอบกิจการโรงงานเกี่ยวกับสภาวะแวดล้อมในการทำงาน พ.ศ. 2546 ลงวันที่ 6 พฤศจิกายน พ.ศ.2546 (Notification of the Ministry of Industry on Safety Protection Measures for Factory Operations Concerning Working Environment Conditions, B.E. 2546 (2003), dated 6 November B.E. 2546 (2003))

UNITED ANALYST AND ENGINEERING CONSULTANT COMPANY LIMITED
สำเนาถูกต้อง

กระทรวงอุตสาหกรรมสำนักงานมาตรฐานผลิตภัณฑ์อุตสาหกรรม
(Ministry of Industry, Thai Industrial Standards Institute)

หน้าที่ 44/49

รายละเอียดสาขาและขอบข่ายใบรับรองห้องปฏิบัติการ
(Scope of Accreditation for Testing)
ใบรับรองเลขที่ 21-LB0022
(Certification No. 21-LB0022)

ฉบับที่ 10 (Issue No. 10) | ออกให้ตั้งแต่วันที่ 23 กุมภาพันธ์ พ.ศ. 2569 (Valid from 23 February B.E. 2569 (2026)) | ถึงวันที่ 17 พฤษภาคม พ.ศ. 2571 (Until 17 May B.E. 2571 (2028))

สถานภาพห้องปฏิบัติการ (Laboratory status) ☐ ถาวร (Permanent) ☑ นอกสถานที่ (Site) ☐ ชั่วคราว (Temporary) ☐ เคลื่อนที่ (Mobile) ☐ หลายสถานที่ (Multisite)

สาขาการทดสอบ (Field of Testing)	รายการทดสอบ (Parameter)	วิธีทดสอบ (Test Method)
สาขาสิ่งแวดล้อม (environmental field) 4. Stack	- Sulfur dioxide at actual oxygen 45 ppm to 1 000 ppm	- US EPA, Code of Federal Regulations, 40 CFR Part 60 Appendix A, Method 6C, July 2021
	- Sulfur dioxide at 7% oxygen 34 ppm to 2 355 ppm	- US EPA, Code of Federal Regulations, 40 CFR Part 60 Appendix A, Method 6C, July 2021
	- Oxide of nitrogen at actual oxygen 45 ppm to 700 ppm	- US EPA, Code of Federal Regulations, 40 CFR Part 60 Appendix A, Method 7E, July 2021
	- Oxide of nitrogen at 7% oxygen 34 ppm to 1 649 ppm	- US EPA, Code of Federal Regulations, 40 CFR Part 60 Appendix A, Method 7E, July 2021
	- Carbon monoxide at actual oxygen 45 ppm to 1 200 ppm	- US EPA, Code of Federal Regulations, 40 CFR Part 60 Appendix A, Method 10, July 2021
	- Carbon monoxide at 7% oxygen 34 ppm to 2 826 ppm	- US EPA, Code of Federal Regulations, 40 CFR Part 60 Appendix A, Method 10, July 2021

UNITED ANALYST AND ENGINEERING CONSULTANT COMPANY LIMITED
สำเนาถูกต้อง

กระทรวงอุตสาหกรรมสำนักงานมาตรฐานผลิตภัณฑ์อุตสาหกรรม
(Ministry of Industry, Thai Industrial Standards Institute)

รายละเอียดสาขาและขอบข่ายใบรับรองห้องปฏิบัติการ
(Scope of Accreditation for Testing)
ใบรับรองเลขที่ 21-LB0022
(Certification No. 21-LB0022)

ฉบับที่ 10 (Issue No. 10) | ออกให้ตั้งแต่วันที่ 23 กุมภาพันธ์ พ.ศ. 2569 (Valid from 23 February B.E. 2569 (2026)) | ถึงวันที่ 17 พฤษภาคม พ.ศ. 2571 (Until 17 May B.E. 2571 (2028))

สถานภาพห้องปฏิบัติการ (Laboratory status) ☐ ถาวร (Permanent) ☑ นอกสถานที่ (Site) ☐ ชั่วคราว (Temporary) ☐ เคลื่อนที่ (Mobile) ☐ หลายสถานที่ (Multisite)

สาขาการทดสอบ (Field of Testing)	รายการทดสอบ (Parameter)	วิธีทดสอบ (Test Method)
สาขาสิ่งแวดล้อม (environmental field) 4. ปล่องระบายอากาศเสีย (ต่อ) (stack) ((cont.))	- ค่าความเข้มกลิ่น (odour concentration) 10 to 54 000	- Japanese Industrial Standard (JIS) JIS Z 9080, 2004 Sensory Analysis, Triangular Odour bag - Olfactory Measurement Method in Japan, 1955 - กฎกระทรวง กำหนดมาตรฐานและวิธีการตรวจสอบกลิ่นในอากาศจากโรงงาน พ.ศ. 2548 (Ministerial Regulation on Standards and Methods for Odor Measurement in Air Emissions from Factories, B.E. 2548 (2005)) - กฎกระทรวง กำหนดมาตรฐานกลิ่นในอากาศจากโรงงาน พ.ศ. 2568 (Ministerial Regulation on Ambient Air Odor Standards from Factories, B.E. 2568 (2025)) - ประกาศกระทรวงทรัพยากรธรรมชาติและสิ่งแวดล้อม เรื่อง กำหนดมาตรฐานค่าความเข้มกลิ่นของอากาศเสียที่ปล่อยทิ้งจากแหล่งกำเนิดมลพิษ พ.ศ. 2553 (Notification of the Ministry of Natural Resources and Environment on Odor Intensity Standards for Air Emissions from Pollution Sources, B.E. 2553 (2010))

UNITED ANALYST AND ENGINEERING CONSULTANT COMPANY LIMITED

สำเนาถูกต้อง

กระทรวงอุตสาหกรรมสำนักงานมาตรฐานผลิตภัณฑ์อุตสาหกรรม
(Ministry of Industry, Thai Industrial Standards Institute)

หน้าที่ 46/49

รายละเอียดสาขาและขอบข่ายใบรับรองห้องปฏิบัติการ
(Scope of Accreditation for Testing)
ใบรับรองเลขที่ 21-LB0022
(Certification No. 21-LB0022)

ฉบับที่ 10 (Issue No. 10) | ออกให้ตั้งแต่วันที่ 23 กุมภาพันธ์ พ.ศ. 2569 (Valid from 23 February B.E. 2569 (2026)) | ถึงวันที่ 17 พฤษภาคม พ.ศ. 2571 (Until 17 May B.E. 2571 (2028))

สถานภาพห้องปฏิบัติการ (Laboratory status) ☐ ถาวร (Permanent) ☑ นอกสถานที่ (Site) ☐ ชั่วคราว (Temporary) ☐ เคลื่อนที่ (Mobile) ☐ หลายสถานที่ (Multisite)

สาขาการทดสอบ (Field of Testing)	รายการทดสอบ (Parameter)	วิธีทดสอบ (Test Method)
สาขาสิ่งแวดล้อม (environmental field) 4. ปล่องระบายอากาศเสีย (ต่อ) (Stack) ((cont.))	- ค่าความเข้มกลิ่น (ต่อ) (odour concentration) ((cont.)) 10 to 54 000	- ประกาศคณะกรรมการควบคุมมลพิษ เรื่อง วิธีตรวจวัดค่าความเข้มกลิ่นโดยการวิเคราะห์กลิ่นด้วยการดม (sensory test) และการขึ้นบัญชีรายชื่อผู้ทดสอบกลิ่นของกรมควบคุมมลพิษ กระทรวงทรัพยากรธรรมชาติและสิ่งแวดล้อม พ.ศ. 2554 (Notification of the Pollution Control Committee on Methods for Measurement of Odor Intensity by Sensory Test and Registration of Odor Panelists of the Pollution Control Department, Ministry of Natural Resources and Environment, B.E. 2554 (2011)) - ประกาศกระทรวงทรัพยากรธรรมชาติและสิ่งแวดล้อม เรื่อง กำหนดมาตรฐานค่าความเข้มกลิ่นของอากาศเสียที่ปล่อยทิ้งจากโรงงานผลิตยาง พ.ศ. 2562 (Notification of the Ministry of Natural Resources and Environment on Odor Intensity Standards for Air Emissions from Rubber Manufacturing Plants, B.E. 2562 (2019))

TSD ANALYST AND ENGINEERING CONSULTANT COMPANY LIMITED
สำเนาถูกต้อง

กระทรวงอุตสาหกรรมสำนักงานมาตรฐานผลิตภัณฑ์อุตสาหกรรม
(Ministry of Industry, Thai Industrial Standards Institute)

หน้าที่ 47/49

รายละเอียดสาขาและขอบข่ายใบรับรองห้องปฏิบัติการ
(Scope of Accreditation for Testing)
ใบรับรองเลขที่ 21-LB0022
(Certification No. 21-LB0022)

ฉบับที่ 10 (Issue No. 10) ออกให้ตั้งแต่วันที่ 23 กุมภาพันธ์ พ.ศ. 2569 (Valid from 23 February B.E. 2569 (2026)) ถึงวันที่ 17 พฤษภาคม พ.ศ. 2571 (Until 17 May B.E. 2571 (2028))

สถานภาพห้องปฏิบัติการ (Laboratory status) ☐ ถาวร (Permanent) ☑ นอกสถานที่ (Site) ☐ ชั่วคราว (Temporary) ☐ เคลื่อนที่ (Mobile) ☐ หลายสถานที่ (Multisite)

สาขาการทดสอบ (Field of Testing)	รายการทดสอบ (Parameter)	วิธีทดสอบ (Test Method)
สาขาสิ่งแวดล้อม (environmental field) 5. Wastewater and Surface water	- pH 4.0 to 10.0	- Standard Methods for the Examination of Water and Wastewater, APHA, AWWA, WEF, 24th Edition, 2023, part 4500-H$^+$ B and 1060 B (Grab samples)
6. Sea water	- pH 4.0 to 10.0	- Standard Methods for the Examination of Water and Wastewater, APHA, AWWA, WEF, 24th Edition, 2023, part 4500-H$^+$ B and 1060 B (Grab samples and Composite samples)
7. น้ำใต้ดิน (Ground water)	- pH 4.0 to 10.0	- Standard Methods for the Examination of Water and Wastewater, APHA, AWWA, WEF, 24th Edition, 2023, part 4500-H$^+$ B, ประกาศกรมโรงงานอุตสาหกรรม เรื่อง คู่มือการ เก็บตัวอย่างดินและน้ำใต้ดิน ลงวันที่ 20 เมษายน 2560 (Notification of the Department of Industrial Works, Manual for Soil and Groundwater Sampling, B.E. 2560 (2017), dated 20 April B.E. 2560 (2017))

UNITED ANALYST AND ENGINEERING CONSULTANT COMPANY LIMITED

สำเนาถูกต้อง

กระทรวงอุตสาหกรรมสำนักงานมาตรฐานผลิตภัณฑ์อุตสาหกรรม
(Ministry of Industry, Thai Industrial Standards Institute)

หน้าที่ 48/49

รายละเอียดสาขาและขอบข่ายใบรับรองห้องปฏิบัติการ
(Scope of Accreditation for Testing)
ใบรับรองเลขที่ 21-LB0022
(Certification No. 21-LB0022)

ฉบับที่ 10 (Issue No. 10) ออกให้ตั้งแต่วันที่ 23 กุมภาพันธ์ พ.ศ. 2569 (Valid from 23 February B.E. 2569 (2026)) ถึงวันที่ 17 พฤษภาคม พ.ศ. 2571 (Until 17 May B.E. 2571 (2028))

สถานภาพห้องปฏิบัติการ (Laboratory status) ☐ ถาวร (Permanent) ☑นอกสถานที่ (Site) ☐ชั่วคราว (Temporary) ☐เคลื่อนที่ (Mobile) ☐หลายสถานที่ (Multisite)

สาขาการทดสอบ (Field of Testing)	รายการทดสอบ (Parameter)	วิธีทดสอบ (Test Method)
สาขาสิ่งแวดล้อม (environmental field) 7. น้ำใต้ดิน (ต่อ) (ground water) ((cont.))	- pH (cont.) 4.0 to 10.0	- Standard Methods for the Examination of Water and Wastewater, APHA, AWWA, WEF, 24th Edition, 2023, part 4500-H^+ B, หลักเกณฑ์การปฏิบัติในการเก็บตัวอย่างน้ำใต้ดิน กรมควบคุมมลพิษ มีนาคม 2553 (Guidelines for the Collection of Groundwater Samples Pollution Control Department, March B.E. 2553 (2010))
สาขาอาหารและผลิตภัณฑ์อาหาร (food and food products field) น้ำบริโภค (drinking water) • บรรจุในภาชนะปิดสนิท • ไม่บรรจุในภาชนะบรรจุ	- pH 4.0 to 10.0	- Standard Methods for the Examination of Water and Wastewater, APHA, AWWA, WEF, 24th Edition, 2023, part 4500-H^+ B, Quick Guide To Drinking Water Sample Collection US EPA Second Edition September 2016

UAE UNITED ANALYST AND ENGINEERING CONSULTANT COMPANY LIMITED
สำเนาถูกต้อง

กระทรวงอุตสาหกรรมสำนักงานมาตรฐานผลิตภัณฑ์อุตสาหกรรม
(Ministry of Industry, Thai Industrial Standards Institute)

หน้าที่ 49/49

ที่ อว 0303/2951

ใบรับรองความสามารถห้องปฏิบัติการทดสอบ

ใบรับรองฉบับนี้ให้ไว้เพื่อแสดงว่า

บริษัท ยูไนเต็ด แอนนาลิสต์ แอนด์ เอ็นจิเนียริ่ง คอนซัลแตนท์ จำกัด
เลขที่ 3 ซอยอุดมสุข 41 ถนนสุขุมวิท แขวงบางจาก เขตพระโขนง
กรุงเทพมหานคร 10260

ได้ผ่านการประเมินความสามารถห้องปฏิบัติการทดสอบตามมาตรฐาน ISO/IEC 17025 : 2017
และข้อกำหนด กฎระเบียบ และเงื่อนไขการรับรองความสามารถห้องปฏิบัติการทดสอบ
ของสำนักบริหารและรับรองห้องปฏิบัติการ กรมวิทยาศาสตร์บริการ

หมายเลขการรับรองระบบงานที่ ทดสอบ - 0063

รายละเอียดการรับรองดังขอบข่ายการรับรองแนบท้าย

ออกให้ ณ วันที่ : *20 มีนาคม 2568*
หมดอายุ วันที่ : *19 มีนาคม 2572*
ลงชื่อ :

(นางจันทรัตน์ วรสรวพวิทย์)
ผู้อำนวยการสำนักบริหารและรับรองห้องปฏิบัติการ

UAE UNITED ANALYST AND ENGINEERING CONSULTANT COMPANY LIMITED

สำเนาถูกต้อง

สำนักบริหารและรับรองห้องปฏิบัติการ กรมวิทยาศาสตร์บริการ
กระทรวงการอุดมศึกษา วิทยาศาสตร์ วิจัยและนวัตกรรม

ที่ อว 0303/2951

ขอบข่ายการรับรองความสามารถห้องปฏิบัติการทดสอบ

ชื่อห้องปฏิบัติการ : บริษัท ยูไนเต็ด แอนนาลิสต์ แอนด์ เอ็นจิเนียริ่ง คอนซัลแตนท์ จำกัด

สถานที่ตั้ง : เลขที่ 3 ซอยอุดมสุข 41 ถนนสุขุมวิท แขวงบางจาก เขตพระโขนง กรุงเทพมหานคร 10260

หมายเลขการรับรองระบบงานที่ : ทดสอบ - 0063

สถานะของห้องปฏิบัติการ : ☑ ถาวร ☐ นอกสถานที่ ☐ ชั่วคราว ☐ เคลื่อนที่

ลำดับที่	วัสดุ / ผลิตภัณฑ์ที่ทดสอบ	รายการที่ทดสอบ / ช่วงของการทดสอบ	วิธีทดสอบ / เทคนิคที่ใช้
1	น้ำ	- Total coliforms MPN/100 mL	Standard Methods for the Examination of Water and Wastewater, APHA, AWWA & WEF, 24th ed., 2023, part 9221 B, C
		- Fecal coliforms MPN/100 mL	Standard Methods for the Examination of Water and Wastewater, APHA, AWWA & WEF, 24th ed., 2023, part 9221 B, C, E
		- *E. coli* MPN/100 mL	Standard Methods for the Examination of Water and Wastewater, APHA, AWWA & WEF, 24th ed., 2023, part 9221 B, C, E, F

UNITED ANALYST AND ENGINEERING CONSULTANT COMPANY LIMITED

สำเนาถูกต้อง

ออกครั้งแรก ณ วันที่ 21 กันยายน 2553

ฉบับที่ 11

สำนักบริหารและรับรองห้องปฏิบัติการ กรมวิทยาศาสตร์บริการ กระทรวงการอุดมศึกษา วิทยาศาสตร์ วิจัยและนวัตกรรม

LA-F-30-10/10-24

หน้า 1/23

ที่ อว 0303/2951

ขอบข่ายการรับรองความสามารถห้องปฏิบัติการทดสอบ

ชื่อห้องปฏิบัติการ : บริษัท ยูไนเต็ด แอนนาลิสต์ แอนด์ เอ็นจิเนียริ่ง คอนซัลแตนท์ จำกัด

สถานที่ตั้ง : เลขที่ 3 ซอยอุดมสุข 41 ถนนสุขุมวิท แขวงบางจาก เขตพระโขนง กรุงเทพมหานคร 10260

หมายเลขการรับรองระบบงานที่ : ทดสอบ - 0063

สถานะของห้องปฏิบัติการ : ☑ ถาวร ☐ นอกสถานที่ ☐ ชั่วคราว ☐ เคลื่อนที่

ลำดับที่	วัสดุ / ผลิตภัณฑ์ที่ทดสอบ	รายการที่ทดสอบ / ช่วงของการทดสอบ	วิธีทดสอบ / เทคนิคที่ใช้
1 (ต่อ)	น้ำ	- Standard plate count CFU/mL	Standard Methods for the Examination of Water and Wastewater, APHA, AWWA & WEF, 24th ed., 2023, part 9215 B
		- *E. coli* Detected or not detected/100 mL	Standard Methods for the Examination of Water and Wastewater, APHA, AWWA & WEF, 24th ed., 2023, part 9221 D, F
		- *Salmonella* spp. Detected or not detected/100 mL	ISO 19250 : 2010
		- Total coliform bacteria Detected or not detected/100 mL	Standard Methods for the Examination of Water and Wastewater, APHA, AWWA & WEF, 24th ed., 2023, part 9221 D

UAE UNITED ANALYST AND ENGINEERING CONSULTANT COMPANY LIMITED

สำเนาถูกต้อง

ออกครั้งแรก ณ วันที่ 21 กันยายน 2553

ฉบับที่ 11

สำนักบริหารและรับรองห้องปฏิบัติการ กรมวิทยาศาสตร์บริการ กระทรวงการอุดมศึกษา วิทยาศาสตร์ วิจัยและนวัตกรรม

LA-F-30-10/10-24 หน้า 2/23

ที่ อว 0303/2951

ขอบข่ายการรับรองความสามารถห้องปฏิบัติการทดสอบ

ชื่อห้องปฏิบัติการ : บริษัท ยูไนเต็ด แอนนาลิสต์ แอนด์ เอ็นจิเนียริ่ง คอนซัลแตนท์ จำกัด

สถานที่ตั้ง : เลขที่ 3 ซอยอุดมสุข 41 ถนนสุขุมวิท แขวงบางจาก เขตพระโขนง กรุงเทพมหานคร 10260

หมายเลขการรับรองระบบงานที่ : ทดสอบ - 0063

สถานะของห้องปฏิบัติการ : ☑ ถาวร ☐ นอกสถานที่ ☐ ชั่วคราว ☐ เคลื่อนที่

ลำดับที่	วัสดุ / ผลิตภัณฑ์ที่ทดสอบ	รายการที่ทดสอบ / ช่วงของการทดสอบ	วิธีทดสอบ / เทคนิคที่ใช้
1 (ต่อ)	น้ำ	- *Clostridium perfringens* Detected or not detected/100 mL	ISO 14189: 2016
		- สารที่ละลายได้ทั้งหมด ที่อุณหภูมิ 180 °C 25 mg/L ถึง 1 000 mg/L	Standard Methods for the Examination of Water and Wastewater, APHA, AWWA & WEF, 24th ed., 2023, part 2540 C
		- สารทั้งหมด ที่อุณหภูมิ 103 °C ถึง 105 °C 25 mg/L ถึง 1 000 mg/L	Standard Methods for the Examination of Water and Wastewater, APHA, AWWA & WEF, 24th ed., 2023, part 2540 B
		- อินทรีย์คาร์บอนทั้งหมด 0.50 mg/L ถึง 100 mg/L	Standard Methods for the Examination of Water and Wastewater, APHA, AWWA & WEF, 24th ed., 2023, part 5310 B
		- ฟีนอล 0.005 mg/L ถึง 0.100 mg/L	In - house method : UAE.TP.WAS.009 based on ISO 14402: 1999

UNITED ANALYST AND ENGINEERING CONSULTANT COMPANY LIMITED สำเนาถูกต้อง

ออกครั้งแรก ณ วันที่ 21 กันยายน 2553 ฉบับที่ 11

สำนักบริหารและรับรองห้องปฏิบัติการ กรมวิทยาศาสตร์บริการ กระทรวงการอุดมศึกษา วิทยาศาสตร์ วิจัยและนวัตกรรม

LA-F-30-10/10-24 หน้า 3/23

ที่ อว 0303/2951

ขอบข่ายการรับรองความสามารถห้องปฏิบัติการทดสอบ

ชื่อห้องปฏิบัติการ : บริษัท ยูไนเต็ด แอนนาลิสต์ แอนด์ เอ็นจิเนียริ่ง คอนซัลแตนท์ จำกัด

สถานที่ตั้ง : เลขที่ 3 ซอยอุดมสุข 41 ถนนสุขุมวิท แขวงบางจาก เขตพระโขนง กรุงเทพมหานคร 10260

หมายเลขการรับรองระบบงานที่ : ทดสอบ - 0063

สถานะของห้องปฏิบัติการ : ☑ ถาวร ☐ นอกสถานที่ ☐ ชั่วคราว ☐ เคลื่อนที่

ลำดับที่	วัสดุ / ผลิตภัณฑ์ที่ทดสอบ	รายการที่ทดสอบ / ช่วงของการทดสอบ	วิธีทดสอบ / เทคนิคที่ใช้
1 (ต่อ)	น้ำ	- ปรอท 0.500 µg/L ถึง 2 000 µg/L	In - house method : UAE.TP.HEM.002 based on Standard Methods for the Examination of Water and Wastewater, APHA, AWWA & WEF, 24th ed., 2023 part 3112 B
		- ไซยาไนด์ 0.005 mg/L ถึง 0.100 mg/L	ISO 14403-2 : 2012
		- แพลงก์ตอนพืช (สกุล) *Scenedesmus* spp. *Pediastrum* spp. *Euglena* spp. *Phacus* spp. *Coelastrum* spp. *Pandorina morum* Cells/Volume, Colony/Volume	Standard Methods for the Examination of Water and Wastewater, APHA, AWWA & WEF, 24th ed., 2023, part 10200 F

UNITED ANALYST AND ENGINEERING CONSULTANT COMPANY LIMITED

สำเนาถูกต้อง

ออกครั้งแรก ณ วันที่ 21 กันยายน 2553 ฉบับที่ 11

สำนักบริหารและรับรองห้องปฏิบัติการ กรมวิทยาศาสตร์บริการ กระทรวงการอุดมศึกษา วิทยาศาสตร์ วิจัยและนวัตกรรม

LA-F-30-10/10-24 หน้า 4/23

ที่ อว 0303/2951

ขอบข่ายการรับรองความสามารถห้องปฏิบัติการทดสอบ

ชื่อห้องปฏิบัติการ : บริษัท ยูไนเต็ด แอนนาลิสต์ แอนด์ เอ็นจิเนียริ่ง คอนซัลแตนท์ จำกัด

สถานที่ตั้ง : เลขที่ 3 ซอยอุดมสุข 41 ถนนสุขุมวิท แขวงบางจาก เขตพระโขนง กรุงเทพมหานคร 10260

หมายเลขการรับรองระบบงานที่ : ทดสอบ - 0063

สถานะของห้องปฏิบัติการ : ☐ ถาวร ☑ นอกสถานที่ ☐ ชั่วคราว ☐ เคลื่อนที่

ลำดับที่	วัสดุ / ผลิตภัณฑ์ที่ทดสอบ	รายการที่ทดสอบ / ช่วงของการทดสอบ	วิธีทดสอบ / เทคนิคที่ใช้
1 (ต่อ)	น้ำ	- สภาพนำไฟฟ้า 100 µS/cm ถึง 13 000 µS/cm	Standard Methods for the Examination of Water and Wastewater, APHA, AWWA & WEF, 24th ed., 2023, part 2510 B, 1060 B (Grab samples)
		- ความเค็ม 0.5 ppt ถึง 6.0 ppt	Standard Methods for the Examination of Water and Wastewater, APHA, AWWA & WEF, 24th ed., 2023, part 2520 B, 1060 B (Grab samples)

UAE UNITED ANALYST AND ENGINEERING CONSULTANT COMPANY LIMITED สำเนาถูกต้อง

ออกครั้งแรก ณ วันที่ 21 กันยายน 2553 ฉบับที่ 11

สำนักบริหารและรับรองห้องปฏิบัติการ กรมวิทยาศาสตร์บริการ กระทรวงการอุดมศึกษา วิทยาศาสตร์ วิจัยและนวัตกรรม

LA-F-30-10/10-24 หน้า 5/23

ที่ อว 0303/2951

ขอบข่ายการรับรองความสามารถห้องปฏิบัติการทดสอบ

ชื่อห้องปฏิบัติการ : บริษัท ยูไนเต็ด แอนนาลิสต์ แอนด์ เอ็นจิเนียริ่ง คอนซัลแตนท์ จำกัด

สถานที่ตั้ง : เลขที่ 3 ซอยอุดมสุข 41 ถนนสุขุมวิท แขวงบางจาก เขตพระโขนง กรุงเทพมหานคร 10260

หมายเลขการรับรองระบบงานที่ : ทดสอบ - 0063

สถานะของห้องปฏิบัติการ : ☑ ถาวร ☐ นอกสถานที่ ☐ ชั่วคราว ☐ เคลื่อนที่

ลำดับที่	วัสดุ / ผลิตภัณฑ์ที่ทดสอบ	รายการที่ทดสอบ / ช่วงของการทดสอบ	วิธีทดสอบ / เทคนิคที่ใช้
2	น้ำเสีย	- Total coliforms MPN/100 mL	Standard Methods for the Examination of Water and Wastewater, APHA, AWWA & WEF, 24th ed., 2023, part 9221 B, C
		- Fecal coliforms MPN/100 mL	Standard Methods for the Examination of Water and Wastewater, APHA, AWWA & WEF, 24th ed., 2023, part 9221 B, C, E
		- *E. coli* MPN/100 mL	Standard Methods for the Examination of Water and Wastewater, APHA, AWWA & WEF, 24th ed., 2023, part 9221 B, C, E, F

UAE UNITED ANALYST AND ENGINEERING CONSULTANT COMPANY LIMITED

สำเนาถูกต้อง

ออกครั้งแรก ณ วันที่ 21 กันยายน 2553 ฉบับที่ 11

สำนักบริหารและรับรองห้องปฏิบัติการ กรมวิทยาศาสตร์บริการ กระทรวงการอุดมศึกษา วิทยาศาสตร์ วิจัยและนวัตกรรม

LA-F-30-10/10-24 หน้า 6/23

ที่ อว 0303/2951

ขอบข่ายการรับรองความสามารถห้องปฏิบัติการทดสอบ

ชื่อห้องปฏิบัติการ : บริษัท ยูไนเต็ด แอนนาลิสต์ แอนด์ เอ็นจิเนียริ่ง คอนซัลแตนท์ จำกัด

สถานที่ตั้ง : เลขที่ 3 ซอยอุดมสุข 41 ถนนสุขุมวิท แขวงบางจาก เขตพระโขนง กรุงเทพมหานคร 10260

หมายเลขการรับรองระบบงานที่ : ทดสอบ - 0063

สถานะของห้องปฏิบัติการ : ☑ ถาวร ☐ นอกสถานที่ ☐ ชั่วคราว ☐ เคลื่อนที่

ลำดับที่	วัสดุ / ผลิตภัณฑ์ที่ทดสอบ	รายการที่ทดสอบ / ช่วงของการทดสอบ	วิธีทดสอบ / เทคนิคที่ใช้
2	น้ำเสีย	- Fecal coliforms CFU/100 mL	Standard Methods for the Examination of Water and Wastewater, APHA, AWWA & WEF, 24th ed., 2023, part 9222 D
		- Enterococci CFU/100 mL	Standard Methods for the Examination of Water and Wastewater, APHA, AWWA & WEF, 24th ed., 2023, part 9230 C
		- สารที่ละลายได้ทั้งหมด ที่อุณหภูมิ 180 °C 25 mg/L ถึง 6 000 mg/L	Standard Methods for the Examination of Water and Wastewater, APHA, AWWA & WEF, 24th ed., 2023, part 2540 C

UNITED ANALYST AND ENGINEERING CONSULTANT COMPANY LIMITED

สำเนาถูกต้อง

ออกครั้งแรก ณ วันที่ 21 กันยายน 2553

ฉบับที่ 11

สำนักบริหารและรับรองห้องปฏิบัติการ กรมวิทยาศาสตร์บริการ กระทรวงการอุดมศึกษา วิทยาศาสตร์ วิจัยและนวัตกรรม

LA-F-30-10/10-24

หน้า 7/23

ที่ อว 0303/2951

ขอบข่ายการรับรองความสามารถห้องปฏิบัติการทดสอบ

ชื่อห้องปฏิบัติการ : บริษัท ยูไนเต็ด แอนนาลิสต์ แอนด์ เอ็นจิเนียริ่ง คอนซัลแตนท์ จำกัด

สถานที่ตั้ง : เลขที่ 3 ซอยอุดมสุข 41 ถนนสุขุมวิท แขวงบางจาก เขตพระโขนง กรุงเทพมหานคร 10260

หมายเลขการรับรองระบบงานที่ : ทดสอบ - 0063

สถานะของห้องปฏิบัติการ : ☑ ถาวร ☐ นอกสถานที่ ☐ ชั่วคราว ☐ เคลื่อนที่

ลำดับที่	วัสดุ / ผลิตภัณฑ์ที่ทดสอบ	รายการที่ทดสอบ / ช่วงของการทดสอบ	วิธีทดสอบ / เทคนิคที่ใช้
2 (ต่อ)	น้ำเสีย	- ไนโตรเจน ในรูปทีเคเอ็น 5.0 mg/L ถึง 500 mg/L	In - house method : UAE.TP.WAS.001 based on Standard Methods for the Examination of Water and Wastewater, AWWA & WEF, 24th ed., 2023, part 4500 - N_{org} C
		- สี 10 ADMI ถึง 300 ADMI	Standard Methods for the Examination of Water and Wastewater, APHA, AWWA & WEF, 24th ed., 2023, part 2120 F
		- ไซยาไนด์ 0.005 mg/L ถึง 0.100 mg/L	ISO 14403-2 : 2012

UNITED ANALYST AND ENGINEERING CONSULTANT COMPANY LIMITED สำเนาถูกต้อง

ออกครั้งแรก ณ วันที่ 21 กันยายน 2553 ฉบับที่ 11

สำนักบริหารและรับรองห้องปฏิบัติการ กรมวิทยาศาสตร์บริการ กระทรวงการอุดมศึกษา วิทยาศาสตร์ วิจัยและนวัตกรรม

LA-F-30-10/10-24 หน้า 8/23

ที่ อว 0303/2951

ขอบข่ายการรับรองความสามารถห้องปฏิบัติการทดสอบ

ชื่อห้องปฏิบัติการ : บริษัท ยูไนเต็ด แอนนาลิสต์ แอนด์ เอ็นจิเนียริ่ง คอนซัลแตนท์ จำกัด

สถานที่ตั้ง : เลขที่ 3 ซอยอุดมสุข 41 ถนนสุขุมวิท แขวงบางจาก เขตพระโขนง กรุงเทพมหานคร 10260

หมายเลขการรับรองระบบงานที่ : ทดสอบ - 0063

สถานะของห้องปฏิบัติการ : ☑ ถาวร ☐ นอกสถานที่ ☐ ชั่วคราว ☐ เคลื่อนที่

ลำดับที่	วัสดุ / ผลิตภัณฑ์ที่ทดสอบ	รายการที่ทดสอบ / ช่วงของการทดสอบ	วิธีทดสอบ / เทคนิคที่ใช้
2 (ต่อ)	น้ำเสีย	- เบนซีน 0.20 µg/L ถึง 500 µg/L - เอทธิลเบนซีน 0.20 µg/L ถึง 500 µg/L - โทลูอีน 0.20 µg/L ถึง 500 µg/L - ออโธ-ไซลีน 0.20 µg/L ถึง 500 µg/L - เมตา,พารา-ไซลีน 0.40 µg/L ถึง 1 000 µg/L - ไซลีนทั้งหมด 0.60 µg/L ถึง 1 500 µg/L	Standard Methods for the Examination of Water and Wastewater, APHA, AWWA & WEF, 24th ed., 2023, part 6200 B

UAE UNITED ANALYST AND ENGINEERING CONSULTANT COMPANY LIMITED

สำเนาถูกต้อง

ออกครั้งแรก ณ วันที่ 21 กันยายน 2553

ฉบับที่ 11

สำนักบริหารและรับรองห้องปฏิบัติการ กรมวิทยาศาสตร์บริการ กระทรวงการอุดมศึกษา วิทยาศาสตร์ วิจัยและนวัตกรรม

LA-F-30-10/10-24

หน้า 9/23

ที่ อว 0303/2951

ขอบข่ายการรับรองความสามารถห้องปฏิบัติการทดสอบ

ชื่อห้องปฏิบัติการ : บริษัท ยูไนเต็ด แอนนาลิสต์ แอนด์ เอ็นจิเนียริ่ง คอนซัลแตน์ท์ จำกัด

สถานที่ตั้ง : เลขที่ 3 ซอยอุดมสุข 41 ถนนสุขุมวิท แขวงบางจาก เขตพระโขนง กรุงเทพมหานคร 10260

หมายเลขการรับรองระบบงานที่ : ทดสอบ - 0063

สถานะของห้องปฏิบัติการ : ☑ ถาวร ☐ นอกสถานที่ ☐ ชั่วคราว ☐ เคลื่อนที่

ลำดับที่	วัสดุ / ผลิตภัณฑ์ที่ทดสอบ	รายการที่ทดสอบ / ช่วงของการทดสอบ	วิธีทดสอบ / เทคนิคที่ใช้
2 (ต่อ)	น้ำเสีย	- แพลงก์ตอนพืช (สกุล) *Scenedesmus* spp. *Pediastrum* spp. *Euglena* spp. *Phacus* spp. *Coelastrum* spp. Cells/Volume, Colony/Volume	Standard Methods for the Examination of Water and Wastewater, APHA, AWWA & WEF, 24th ed., 2023, part 10200 F
		- แอมโมเนีย-ไนโตรเจน 5.0 mg/L ถึง 500 mg/L	Standard Methods for the Examination of Water and Wastewater, APHA, AWWA & WEF, 24th ed., 2023, part 4500 NH_3 C
		- ซัลไฟด์ 0.50 mg/L ถึง 3.0 mg/L	Standard Methods for the Examination of Water and Wastewater, APHA, AWWA & WEF, 24th ed., 2023, part 4500 S^{2-} F

UAE UNITED ANALYST AND ENGINEERING CONSULTANT COMPANY LIMITED สำเนาถูกต้อง

ออกครั้งแรก ณ วันที่ 21 กันยายน 2553 ฉบับที่ 11

สำนักบริหารและรับรองห้องปฏิบัติการ กรมวิทยาศาสตร์บริการ กระทรวงการอุดมศึกษา วิทยาศาสตร์ วิจัยและนวัตกรรม

LA-F-30-10/10-24 หน้า 10/23

ที่ อว 0303/2951

ขอบข่ายการรับรองความสามารถห้องปฏิบัติการทดสอบ

ชื่อห้องปฏิบัติการ : บริษัท ยูไนเต็ด แอนนาลิสต์ แอนด์ เอ็นจิเนียริ่ง คอนซัลแตนท์ จำกัด

สถานที่ตั้ง : เลขที่ 3 ซอยอุดมสุข 41 ถนนสุขุมวิท แขวงบางจาก เขตพระโขนง กรุงเทพมหานคร 10260

หมายเลขการรับรองระบบงานที่ : ทดสอบ - 0063

สถานะของห้องปฏิบัติการ : ☐ ถาวร ☑ นอกสถานที่ ☐ ชั่วคราว ☐ เคลื่อนที่

ลำดับที่	วัสดุ / ผลิตภัณฑ์ที่ทดสอบ	รายการที่ทดสอบ / ช่วงของการทดสอบ	วิธีทดสอบ / เทคนิคที่ใช้
2 (ต่อ)	น้ำเสีย	- สภาพนำไฟฟ้า 100 µS/cm ถึง 13 000 µS/cm	Standard Methods for the Examination of Water and Wastewater, APHA, AWWA & WEF, 24th ed., 2023, part 2510 B, 1060 B (Grab samples)
		- ความเค็ม 0.5 ppt ถึง 6.0 ppt	Standard Methods for the Examination of Water and Wastewater, APHA, AWWA & WEF, 24th ed., 2023, part 2520 B, 1060 B (Grab samples)

UAE UNITED ANALYST AND ENGINEERING CONSULTANT COMPANY LIMITED สำเนาถูกต้อง

ออกครั้งแรก ณ วันที่ 21 กันยายน 2553 ฉบับที่ 11

สำนักบริหารและรับรองห้องปฏิบัติการ กรมวิทยาศาสตร์บริการ กระทรวงการอุดมศึกษา วิทยาศาสตร์ วิจัยและนวัตกรรม

LA-F-30-10/10-24

ที่ อว 0303/2951

ขอบข่ายการรับรองความสามารถห้องปฏิบัติการทดสอบ

ชื่อห้องปฏิบัติการ : บริษัท ยูไนเต็ด แอนนาลิสต์ แอนด์ เอ็นจิเนียริ่ง คอนซัลแตนท์ จำกัด

สถานที่ตั้ง : เลขที่ 3 ซอยอุดมสุข 41 ถนนสุขุมวิท แขวงบางจาก เขตพระโขนง กรุงเทพมหานคร 10260

หมายเลขการรับรองระบบงานที่ : ทดสอบ - 0063

สถานะของห้องปฏิบัติการ : ☑ ถาวร ☐ นอกสถานที่ ☐ ชั่วคราว ☐ เคลื่อนที่

ลำดับที่	วัสดุ / ผลิตภัณฑ์ที่ทดสอบ	รายการที่ทดสอบ / ช่วงของการทดสอบ	วิธีทดสอบ / เทคนิคที่ใช้
3	น้ำทะเล	- Total coliforms MPN/100 mL	Standard Methods for the Examination of Water and Wastewater, APHA, AWWA & WEF, 24th ed., 2023, part 9221 B, C
		- Fecal coliforms CFU/100 mL	Standard Methods for the Examination of Water and Wastewater, APHA, AWWA & WEF, 24th ed., 2023, part 9222 D
		- Enterococci CFU/100 mL	Standard Methods for the Examination of Water and Wastewater, APHA, AWWA & WEF, 24th ed., 2023, part 9230 C

UNITED ANALYST AND ENGINEERING CONSULTANT COMPANY LIMITED
สำเนาถูกต้อง

ออกครั้งแรก ณ วันที่ 21 กันยายน 2553 ฉบับที่ 11

สำนักบริหารและรับรองห้องปฏิบัติการ กรมวิทยาศาสตร์บริการ กระทรวงการอุดมศึกษา วิทยาศาสตร์ วิจัยและนวัตกรรม

LA-F-30-10/10-24 หน้า 12/23

ที่ อว 0303/2951

ขอบข่ายการรับรองความสามารถห้องปฏิบัติการทดสอบ

ชื่อห้องปฏิบัติการ : บริษัท ยูไนเต็ด แอนนาลิสต์ แอนด์ เอ็นจิเนียริ่ง คอนซัลแตนท์ จำกัด

สถานที่ตั้ง : เลขที่ 3 ซอยอุดมสุข 41 ถนนสุขุมวิท แขวงบางจาก เขตพระโขนง กรุงเทพมหานคร 10260

หมายเลขการรับรองระบบงานที่ : ทดสอบ - 0063

สถานะของห้องปฏิบัติการ : ☑ ถาวร ☐ นอกสถานที่ ☐ ชั่วคราว ☐ เคลื่อนที่

ลำดับที่	วัสดุ / ผลิตภัณฑ์ที่ทดสอบ	รายการที่ทดสอบ / ช่วงของการทดสอบ	วิธีทดสอบ / เทคนิคที่ใช้
3 (ต่อ)	น้ำทะเล	- ปิโตรเลียมไฮโดรคาร์บอน 0.05 µg/L ถึง 3.00 µg/L	Intergovernmental Oceanographic Commission, Manual for Monitoring Oil and Dissolved/ Dispersed Petroleum Hydrocarbons in Marine Waters and on Beaches, 1984
		- ฟอสเฟต-ฟอสฟอรัส 1.50 µg/L ถึง 150 µg/L	In - house method : UAE.TP.WAT.002 based on Practical Handbook of Seawater Analysis Strickland and Parson, 1972
		- แอมโมเนีย-ไนโตรเจน 50.0 µg/L ถึง 1 000 µg/L	In - house method : UAE.TP.WAT.001 based on Standard Methods for the Examination of Water and Wastewater, APHA, AWWA & WEF, 24th ed., 2023, part 4500 NH_3 H

UAE UNITED ANALYST AND ENGINEERING CONSULTANT COMPANY LIMITED สำเนาถูกต้อง

ออกครั้งแรก ณ วันที่ 21 กันยายน 2553 ฉบับที่ 11

สำนักบริหารและรับรองห้องปฏิบัติการ กรมวิทยาศาสตร์บริการ กระทรวงการอุดมศึกษา วิทยาศาสตร์ วิจัยและนวัตกรรม

LA-F-30-10/10-24 หน้า 13/23

ที่ อว 0303/2951

ขอบข่ายการรับรองความสามารถห้องปฏิบัติการทดสอบ

ชื่อห้องปฏิบัติการ : บริษัท ยูไนเต็ด แอนนาลิสต์ แอนด์ เอ็นจิเนียริ่ง คอนซัลแตนท์ จำกัด

สถานที่ตั้ง : เลขที่ 3 ซอยอุดมสุข 41 ถนนสุขุมวิท แขวงบางจาก เขตพระโขนง กรุงเทพมหานคร 10260

หมายเลขการรับรองระบบงานที่ : ทดสอบ - 0063

สถานะของห้องปฏิบัติการ : ☑ ถาวร ☐ นอกสถานที่ ☐ ชั่วคราว ☐ เคลื่อนที่

ลำดับที่	วัสดุ / ผลิตภัณฑ์ที่ทดสอบ	รายการที่ทดสอบ / ช่วงของการทดสอบ	วิธีทดสอบ / เทคนิคที่ใช้
4	น้ำแข็ง	- Total coliforms MPN/100 mL	Standard Methods for the Examination of Water and Wastewater, APHA, AWWA & WEF, 24th ed., 2023, part 9221 B, C
		- Fecal coliforms MPN/100 mL	Standard Methods for the Examination of Water and Wastewater, APHA, AWWA & WEF, 24th ed., 2023, part 9221 B, C, E
		- *E. coli* MPN/100 mL	Standard Methods for the Examination of Water and Wastewater, APHA, AWWA & WEF, 24th ed., 2023, part 9221 B, C, E, F

UNITED ANALYST AND ENGINEERING CONSULTANT COMPANY LIMITED

สำเนาถูกต้อง

ออกครั้งแรก ณ วันที่ 21 กันยายน 2553

ฉบับที่ 11

สำนักบริหารและรับรองห้องปฏิบัติการ กรมวิทยาศาสตร์บริการ กระทรวงการอุดมศึกษา วิทยาศาสตร์ วิจัยและนวัตกรรม

LA-F-30-10/10-24

หน้า 14/23

ที่ อว 0303/2951

ขอบข่ายการรับรองความสามารถห้องปฏิบัติการทดสอบ

ชื่อห้องปฏิบัติการ : บริษัท ยูไนเต็ด แอนนาลิสต์ แอนด์ เอ็นจิเนียริ่ง คอนซัลแตนท์ จำกัด

สถานที่ตั้ง : เลขที่ 3 ซอยอุดมสุข 41 ถนนสุขุมวิท แขวงบางจาก เขตพระโขนง กรุงเทพมหานคร 10260

หมายเลขการรับรองระบบงานที่ : ทดสอบ - 0063

สถานะของห้องปฏิบัติการ : ☑ ถาวร ☐ นอกสถานที่ ☐ ชั่วคราว ☐ เคลื่อนที่

ลำดับที่	วัสดุ / ผลิตภัณฑ์ที่ทดสอบ	รายการที่ทดสอบ / ช่วงของการทดสอบ	วิธีทดสอบ / เทคนิคที่ใช้
4 (ต่อ)	น้ำแข็ง	- Standard plate count CFU/mL	Standard Methods for the Examination of Water and Wastewater, APHA, AWWA & WEF, 24th ed., 2023, part 9215 B
		- *E. coli* Detected or not detected/100 mL	Standard Methods for the Examination of Water and Wastewater, APHA, AWWA & WEF, 24th ed., 2023, part 9221 D, F
		- *Salmonella* spp. Detected or not detected/100 mL	ISO 19250 : 2010
		- *Clostridium perfringens* Detected or not detected/100 mL	ISO 14189 : 2016

UAE UNITED ANALYST AND ENGINEERING CONSULTANT COMPANY LIMITED สำเนาถูกต้อง

ออกครั้งแรก ณ วันที่ 21 กันยายน 2553 ฉบับที่ 11

สำนักบริหารและรับรองห้องปฏิบัติการ กรมวิทยาศาสตร์บริการ กระทรวงการอุดมศึกษา วิทยาศาสตร์ วิจัยและนวัตกรรม

LA-F-30-10/10-24 หน้า 15/23

ที่ ยว 0303/2951

ขอบข่ายการรับรองความสามารถห้องปฏิบัติการทดสอบ

ชื่อห้องปฏิบัติการ : บริษัท ยูไนเต็ด แอนนาลิสต์ แอนด์ เอ็นจิเนียริ่ง คอนซัลแตนท์ จำกัด

สถานที่ตั้ง : เลขที่ 3 ซอยอุดมสุข 41 ถนนสุขุมวิท แขวงบางจาก เขตพระโขนง กรุงเทพมหานคร 10260

หมายเลขการรับรองระบบงานที่ : ทดสอบ - 0063

สถานะของห้องปฏิบัติการ : ☑ ถาวร ☐ นอกสถานที่ ☐ ชั่วคราว ☐ เคลื่อนที่

ลำดับที่	วัสดุ / ผลิตภัณฑ์ที่ทดสอบ	รายการที่ทดสอบ / ช่วงของการทดสอบ	วิธีทดสอบ / เทคนิคที่ใช้
4 (ต่อ)	น้ำแข็ง	- สารทั้งหมด ที่อุณหภูมิ 103 °C ถึง 105 °C 25 mg/L ถึง 1 000 mg/L	Standard Methods for the Examination of Water and Wastewater, APHA, AWWA & WEF, 24th ed., 2023, part 2540 B
5	น้ำสระว่ายน้ำ	- Total coliforms MPN/100 mL	Standard Methods for the Examination of Water and Wastewater, APHA, AWWA & WEF, 24th ed., 2023, part 9221 B, C
		- Fecal coliforms MPN/100 mL	Standard Methods for the Examination of Water and Wastewater, APHA, AWWA & WEF, 24th ed., 2023, part 9221 B, C, E

UNITED ANALYST AND ENGINEERING CONSULTANT COMPANY LIMITED สำเนาถูกต้อง

ออกครั้งแรก ณ วันที่ 21 กันยายน 2553 ฉบับที่ 11

สำนักบริหารและรับรองห้องปฏิบัติการ กรมวิทยาศาสตร์บริการ กระทรวงการอุดมศึกษา วิทยาศาสตร์ วิจัยและนวัตกรรม

LA-F-30-10/10-24 หน้า 16/23

ที่ อว 0303/2951

ขอบข่ายการรับรองความสามารถห้องปฏิบัติการทดสอบ

ชื่อห้องปฏิบัติการ : บริษัท ยูไนเต็ด แอนนาลิสต์ แอนด์ เอ็นจิเนียริ่ง คอนซัลแตนท์ จำกัด

สถานที่ตั้ง : เลขที่ 3 ซอยอุดมสุข 41 ถนนสุขุมวิท แขวงบางจาก เขตพระโขนง กรุงเทพมหานคร 10260

หมายเลขการรับรองระบบงานที่ : ทดสอบ - 0063

สถานะของห้องปฏิบัติการ : ☑ ถาวร ☐ นอกสถานที่ ☐ ชั่วคราว ☐ เคลื่อนที่

ลำดับที่	วัสดุ / ผลิตภัณฑ์ที่ทดสอบ	รายการที่ทดสอบ / ช่วงของการทดสอบ	วิธีทดสอบ / เทคนิคที่ใช้
5 (ต่อ)	น้ำสระว่ายน้ำ	- *E. coli* MPN/100 mL	Standard Methods for the Examination of Water and Wastewater, APHA, AWWA & WEF, 24th ed., 2023, part 9221 B, C, E, F
		- Standard plate count CFU/mL	Standard Methods for the Examination of Water and Wastewater, APHA, AWWA & WEF, 24th ed., 2023, part 9215 B
		- *E. coli* Detected or not detected/100 mL	Standard Methods for the Examination of Water and Wastewater, APHA, AWWA & WEF, 24th ed., 2023, part 9221 D, F
		- *Salmonella* spp. Detected or not detected/100 mL	ISO 19250 : 2010

UNITED ANALYST AND ENGINEERING CONSULTANT COMPANY LIMITED

สำเนาถูกต้อง

ออกครั้งแรก ณ วันที่ 21 กันยายน 2553

ฉบับที่ 11

สำนักบริหารและรับรองห้องปฏิบัติการ กรมวิทยาศาสตร์บริการ กระทรวงการอุดมศึกษา วิทยาศาสตร์ วิจัยและนวัตกรรม

LA-F-30-10/10-24

หน้า 17/23

ที่ ตว 0303/2951

ขอบข่ายการรับรองความสามารถห้องปฏิบัติการทดสอบ

ชื่อห้องปฏิบัติการ : บริษัท ยูไนเต็ด แอนนาลิสต์ แอนด์ เอ็นจิเนียริ่ง คอนซัลแตนท์ จำกัด

สถานที่ตั้ง : เลขที่ 3 ซอยอุดมสุข 41 ถนนสุขุมวิท แขวงบางจาก เขตพระโขนง กรุงเทพมหานคร 10260

หมายเลขการรับรองระบบงานที่ : ทดสอบ - 0063

สถานะของห้องปฏิบัติการ : ☑ ถาวร ☐ นอกสถานที่ ☐ ชั่วคราว ☐ เคลื่อนที่

ลำดับที่	วัสดุ / ผลิตภัณฑ์ที่ทดสอบ	รายการที่ทดสอบ / ช่วงของการทดสอบ	วิธีทดสอบ / เทคนิคที่ใช้
6	น้ำบริโภคในภาชนะบรรจุที่ปิดสนิท	- *E. coli* Detected or not detected/100 mL	Standard Methods for the Examination of Water and Wastewater, APHA, AWWA & WEF, 24th ed., 2023, part 9221 D, F
		- Total coliform bacteria Detected or not detected/100 mL	Standard Methods for the Examination of Water and Wastewater, APHA, AWWA & WEF, 24th ed., 2023, part 9221 D
		- *Clostridium perfringens* Detected or not detected/100 mL	ISO 14189 : 2016

UNITED ANALYST AND ENGINEERING CONSULTANT COMPANY LIMITED

สำเนาถูกต้อง

ออกครั้งแรก ณ วันที่ 21 กันยายน 2553

ฉบับที่ 11

สำนักบริหารและรับรองห้องปฏิบัติการ กรมวิทยาศาสตร์บริการ กระทรวงการอุดมศึกษา วิทยาศาสตร์ วิจัยและนวัตกรรม

LA-F-30-10/10-24

หน้า 18/23

ที่ อว 0303/2951

ขอบข่ายการรับรองความสามารถห้องปฏิบัติการทดสอบ

ชื่อห้องปฏิบัติการ : บริษัท ยูไนเต็ด แอนนาลิสต์ แอนด์ เอ็นจิเนียริ่ง คอนซัลแตนท์ จำกัด

สถานที่ตั้ง : เลขที่ 3 ซอยอุดมสุข 41 ถนนสุขุมวิท แขวงบางจาก เขตพระโขนง กรุงเทพมหานคร 10260

หมายเลขการรับรองระบบงานที่ : ทดสอบ - 0063

สถานะของห้องปฏิบัติการ : ☑ ถาวร ☐ นอกสถานที่ ☐ ชั่วคราว ☐ เคลื่อนที่

ลำดับที่	วัสดุ / ผลิตภัณฑ์ที่ทดสอบ	รายการที่ทดสอบ / ช่วงของการทดสอบ	วิธีทดสอบ / เทคนิคที่ใช้
7	น้ำปราศจากไอออน	- อินทรีย์คาร์บอนทั้งหมด 250 μg/L ถึง 2 000 μg/L	Standard Methods for the Examination of Water and Wastewater, APHA AWWA & WEF, 24th ed., 2023, part 5310 C
8	น้ำดื่ม	- Total coliforms MPN/100 mL	Standard Methods for the Examination of Water and Wastewater, APHA AWWA & WEF, 24th ed., 2023, part 9221 B, C
		- Fecal coliforms MPN/100 mL	Standard Methods for the Examination of Water and Wastewater, APHA AWWA & WEF, 24th ed., 2023, part 9221 B, C, E

UNITED ANALYST AND ENGINEERING CONSULTANT COMPANY LIMITED

สำเนาถูกต้อง

ออกครั้งแรก ณ วันที่ 21 กันยายน 2553

ฉบับที่ 11

สำนักบริหารและรับรองห้องปฏิบัติการ กรมวิทยาศาสตร์บริการ กระทรวงการอุดมศึกษา วิทยาศาสตร์ วิจัยและนวัตกรรม

LA-F-30-10/10-24

หน้า 19/23

ที่ อว 0303/2951

ขอบข่ายการรับรองความสามารถห้องปฏิบัติการทดสอบ

ชื่อห้องปฏิบัติการ : บริษัท ยูไนเต็ด แอนนาลิสต์ แอนด์ เอ็นจิเนียริ่ง คอนซัลแตนท์ จำกัด

สถานที่ตั้ง : เลขที่ 3 ซอยอุดมสุข 41 ถนนสุขุมวิท แขวงบางจาก เขตพระโขนง กรุงเทพมหานคร 10260

หมายเลขการรับรองระบบงานที่ : ทดสอบ - 0063

สถานะของห้องปฏิบัติการ : ☑ ถาวร ☐ นอกสถานที่ ☐ ชั่วคราว ☐ เคลื่อนที่

ลำดับที่	วัสดุ / ผลิตภัณฑ์ที่ทดสอบ	รายการที่ทดสอบ / ช่วงของการทดสอบ	วิธีทดสอบ / เทคนิคที่ใช้
8 (ต่อ)	น้ำดื่ม	- *E. coli* MPN/100 mL	Standard Methods for the Examination of Water and Wastewater, APHA AWWA & WEF, 24th ed., 2023, part 9221 B, C, E, F
		- Fecal coliforms CFU/100 mL	Standard Methods for the Examination of Water and Wastewater, APHA AWWA & WEF, 24th ed., 2023, part 9222 D
		- Enterococci CFU/100 mL	Standard Methods for the Examination of Water and Wastewater, APHA AWWA & WEF, 24th ed., 2023, part 9230 C

UAE UNITED ANALYST AND ENGINEERING CONSULTANT COMPANY LIMITED สำเนาถูกต้อง

ออกครั้งแรก ณ วันที่ 21 กันยายน 2553

ฉบับที่ 11

สำนักบริหารและรับรองห้องปฏิบัติการ กรมวิทยาศาสตร์บริการ กระทรวงการอุดมศึกษา วิทยาศาสตร์ วิจัยและนวัตกรรม

LA-F-30-10/10-24

หน้า 20/23

ที่ อว 0303/2951

ขอบข่ายการรับรองความสามารถห้องปฏิบัติการทดสอบ

ชื่อห้องปฏิบัติการ : บริษัท ยูไนเต็ด แอนนาลิสต์ แอนด์ เอ็นจิเนียริ่ง คอนซัลแตนท์ จำกัด

สถานที่ตั้ง : เลขที่ 3 ซอยอุดมสุข 41 ถนนสุขุมวิท แขวงบางจาก เขตพระโขนง กรุงเทพมหานคร 10260

หมายเลขการรับรองระบบงานที่ : ทดสอบ - 0063

สถานะของห้องปฏิบัติการ : ☑ ถาวร ☐ นอกสถานที่ ☐ ชั่วคราว ☐ เคลื่อนที่

ลำดับที่	วัสดุ / ผลิตภัณฑ์ที่ทดสอบ	รายการที่ทดสอบ / ช่วงของการทดสอบ	วิธีทดสอบ / เทคนิคที่ใช้
8 (ต่อ)	น้ำดื่ม	- *E. coli* Detected or not detected/100 mL	Standard Methods for the Examination of Water and Wastewater, APHA AWWA & WEF, 24th ed., 2023, part 9221 D, F
		- *Salmonella* spp. Detected or not detected/100 mL	ISO 19250 : 2010
		- Total coliform bacteria Detected or not detected/100 mL	Standard Methods for the Examination of Water and Wastewater, APHA AWWA & WEF, 24th ed., 2023, part 9221 D
		- *Clostridium perfringens* Detected or not detected/100 mL	ISO 14189 : 2016

UAE UNITED ANALYST AND ENGINEERING CONSULTANT COMPANY LIMITED

สำเนาถูกต้อง

ออกครั้งแรก ณ วันที่ 21 กันยายน 2553

ฉบับที่ 11

สำนักบริหารและรับรองห้องปฏิบัติการ กรมวิทยาศาสตร์บริการ กระทรวงการอุดมศึกษา วิทยาศาสตร์ วิจัยและนวัตกรรม

LA-F-30-10/10-24

หน้า 21/23

ที่ อว 0303/2951

ขอบข่ายการรับรองความสามารถห้องปฏิบัติการทดสอบ

ชื่อห้องปฏิบัติการ : บริษัท ยูไนเต็ด แอนนาลิสต์ แอนด์ เอ็นจิเนียริ่ง คอนซัลแตนท์ จำกัด

สถานที่ตั้ง : เลขที่ 3 ซอยอุดมสุข 41 ถนนสุขุมวิท แขวงบางจาก เขตพระโขนง กรุงเทพมหานคร 10260

หมายเลขการรับรองระบบงานที่ : ทดสอบ - 0063

สถานะของห้องปฏิบัติการ : ☑ ถาวร ☐ นอกสถานที่ ☐ ชั่วคราว ☐ เคลื่อนที่

ลำดับที่	วัสดุ / ผลิตภัณฑ์ที่ทดสอบ	รายการที่ทดสอบ / ช่วงของการทดสอบ	วิธีทดสอบ / เทคนิคที่ใช้
9	น้ำหล่อเย็น	- Total coliforms MPN/100 mL	Standard Methods for the Examination of Water and Wastewater, APHA AWWA & WEF, 24th ed., 2023, part 9221 B, C
		- Fecal coliforms MPN/100 mL	Standard Methods for the Examination of Water and Wastewater, APHA AWWA & WEF, 24th ed., 2023, part 9221 B, C, E
		- *E. coli* MPN/100 mL	Standard Methods for the Examination of Water and Wastewater, APHA AWWA & WEF, 24th ed., 2023, part 9221 B, C, E, F

UAE UNITED ANALYST AND ENGINEERING CONSULTANT COMPANY LIMITED สำเนาถูกต้อง

ออกครั้งแรก ณ วันที่ 21 กันยายน 2553 ฉบับที่ 11

สำนักบริหารและรับรองห้องปฏิบัติการ กรมวิทยาศาสตร์บริการ กระทรวงการอุดมศึกษา วิทยาศาสตร์ วิจัยและนวัตกรรม

LA-F-30-10/10-24 หน้า 22/23

ที่ อว 0303/2951

ขอบข่ายการรับรองความสามารถห้องปฏิบัติการทดสอบ

ชื่อห้องปฏิบัติการ : บริษัท ยูไนเต็ด แอนนาลิสต์ แอนด์ เอ็นจิเนียริ่ง คอนซัลแตนท์ จำกัด

สถานที่ตั้ง : เลขที่ 3 ซอยอุดมสุข 41 ถนนสุขุมวิท แขวงบางจาก เขตพระโขนง กรุงเทพมหานคร 10260

หมายเลขการรับรองระบบงานที่ : ทดสอบ - 0063

สถานะของห้องปฏิบัติการ : ☑ ถาวร ☐ นอกสถานที่ ☐ ชั่วคราว ☐ เคลื่อนที่

ลำดับที่	วัสดุ / ผลิตภัณฑ์ที่ทดสอบ	รายการที่ทดสอบ / ช่วงของการทดสอบ	วิธีทดสอบ / เทคนิคที่ใช้
9 (ต่อ)	น้ำหล่อเย็น	- Standard plate count CFU/mL	Standard Methods for the Examination of Water and Wastewater, APHA AWWA & WEF, 24th ed., 2023, part 9215 B
10	ดิน	- ความเป็นกรด-ด่าง 2.0 ถึง 9.0	United States Environmental Protection Agency, 2004, EPA Method 9045 D, Revision 4
11	กากตะกอน	- ความเป็นกรด-ด่าง 2.0 ถึง 9.0	United States Environmental Protection Agency, 2004, EPA Method 9045 D, Revision 4

ออกให้ ณ วันที่ : 20 มีนาคม 2568

ลงชื่อ : (นางจันทร์เพ็ญ จรรยาพรวิจิตร)

ผู้อำนวยการสำนักบริหารและรับรองห้องปฏิบัติการ

UNITED ANALYST AND ENGINEERING CONSULTANT COMPANY LIMITED

สำเนาถูกต้อง

ออกครั้งแรก ณ วันที่ 21 กันยายน 2553

ฉบับที่ 11

สำนักบริหารและรับรองห้องปฏิบัติการ กรมวิทยาศาสตร์บริการ กระทรวงการอุดมศึกษา วิทยาศาสตร์ วิจัยและนวัตกรรม

LA-F-30-10/10/24

หน้า 23/23

QUALITY ASSURANCE DMSc

สำนักมาตรฐานห้องปฏิบัติการ
กระทรวงสาธารณสุข

หนังสือฉบับนี้ให้ไว้เพื่อแสดงว่า

ห้องปฏิบัติการ

บริษัท ยูไนเต็ด แอนนาลิสต์ แอนด์ เอ็นจิเนียริ่ง คอนซัลแตนท์ จำกัด

เลขที่ 3 ซอย อุดมสุข 41 ถนนสุขุมวิท แขวงบางจาก

เขตพระโขนง กรุงเทพมหานคร 10260

ได้รับการขึ้นทะเบียนเป็นห้องปฏิบัติการที่ผ่านการรับรองความสามารถ ตามมาตรฐาน ISO/IEC 17025 : 2017 และข้อกำหนดและเงื่อนไขการรับรองความสามารถห้องปฏิบัติการทดสอบด้านการแพทย์และสาธารณสุขของสำนักมาตรฐานห้องปฏิบัติการ ตามรายการและวิธีทดสอบที่กำหนดในเอกสารแนบท้ายในด้าน

การทดสอบอาหาร

UAE UNITED ANALYST AND ENGINEERING CONSULTANT COMPANY LIMITED สำเนาถูกต้อง

(นายสุรศักดิ์ หมื่นพล)
ผู้อำนวยการสำนักมาตรฐานห้องปฏิบัติการ

ให้ไว้ ณ วันที่ 22 เมษายน 2569
ถึงวันที่ 21 เมษายน 2573

หมายเลขทะเบียน 1349/65

ห้องปฏิบัติการบริษัท ยูไนเต็ด แอนนาลิสต์ แอนด์ เอ็นจิเนียริ่ง คอนซัลแตนท์ จำกัด ได้รับการรับรองความสามารถในการทดสอบอาหาร ดังรายการต่อไปนี้

ลำดับ	ชนิดผลิตภัณฑ์/ตัวอย่าง	รายการทดสอบ	วิธีทดสอบ
1.	-น้ำบริโภค ● น้ำที่ใช้ในกระบวนการผลิต ● น้ำบริโภคในภาชนะบรรจุที่ปิดสนิท ● น้ำดื่ม ● น้ำประปา ● น้ำกรอง -น้ำอุปโภค ● น้ำประปา ● น้ำที่ผ่านการกรอง ● น้ำสระว่ายน้ำ ● น้ำผิวดิน ● น้ำดิบ ● น้ำใต้ดิน -น้ำแข็ง -น้ำหล่อเย็น	1. *Legionella* spp. (CFU)	ISO 11731:2017
		2. *Staphylococcus aureus* (Detected or not detected, CFU)	Standard Methods for the Examination of Water and Wastewater. APHA, AWWA, WEF. 24th Edition, 2023. Part 9213 B

สำนักมาตรฐานห้องปฏิบัติการ

UAE
UNITED ANALYST AND ENGINEERING CONSULTANT COMPANY LIMITED

สำเนาถูกต้อง

หน้า 1 ของทั้งหมด 5 หน้า

หมายเลขทะเบียน 1349/65

แก้ไขครั้งที่ 00
วันที่แก้ไข 14 มกราคม 2569

ให้ไว้ ณ วันที่ 22 เมษายน 2569
ถึงวันที่ 21 เมษายน 2573

ตรวจสอบความถูกต้องโดยหัวหน้ากลุ่มรับรองห้องปฏิบัติการ .... (นางสาวเสาวนีย์ อารมย์สุข)

ห้องปฏิบัติการบริษัท ยูไนเต็ด แอนนาลิสต์ แอนด์ เอ็นจิเนียริ่ง คอนซัลแตนท์ จำกัด ได้รับการรับรองความสามารถในการทดสอบอาหาร ดังรายการต่อไปนี้

ลำดับ	ชนิดผลิตภัณฑ์/ตัวอย่าง	รายการทดสอบ	วิธีทดสอบ
2	น้ำบริโภคในภาชนะบรรจุที่ปิดสนิท	3. Coliform (MPN)	Standard Methods for the Examination of Water and Wastewater. APHA, AWWA, WEF. 24th Edition, 2023. Part 9221 B
		4. Fecal coliform (MPN)	Standard Methods for the Examination of Water and Wastewater. APHA, AWWA, WEF. 24th Edition, 2023. Part 9221 E
		5. *Escherichia coli* (MPN)	Standard Methods for the Examination of Water and Wastewater. APHA, AWWA, WEF. 24th Edition, 2023. Part 9221 F
		6. *Salmonella* spp. (Detected or not detected)	ISO 19250:2010
		7. Total Solids	Standard Methods for the Examination of Water and Wastewater. APHA, AWWA, WEF. 24th Edition, 2023. Part 2540 B
		8. Phenol	ISO 14402:1999
		9. Cyanide	ISO 14403-2:2012
		10. pH	Standard Methods for the Examination of Water and Wastewater. APHA, AWWA, WEF. 24th Edition, 2023. Part 4500-H^+ B

UNITED ANALYST AND ENGINEERING CONSULTANT COMPANY LIMITED

สำเนาถูกต้อง

พงษ์ภัทร

สำนักมาตรฐานห้องปฏิบัติการ

หน้า 2 ของทั้งหมด 5 หน้า

หมายเลขทะเบียน 1349/65

แก้ไขครั้งที่ 00

วันที่แก้ไข 14 มกราคม 2569

ให้ไว้ ณ วันที่ 22 เมษายน 2569

ถึงวันที่ 21 เมษายน 2573

ตรวจสอบความถูกต้องโดย หัวหน้ากลุ่มรับรองห้องปฏิบัติการ .... (นางสาวเสาวนีย์ อารมย์สุข)

ห้องปฏิบัติการบริษัท ยูไนเต็ด แอนนาลิสต์ แอนด์ เอ็นจิเนียริ่ง คอนซัลแตนท์ จำกัด ได้รับการรับรองความสามารถในการทดสอบอาหาร ดังรายการต่อไปนี้

ลำดับ	ชนิดผลิตภัณฑ์/ตัวอย่าง	รายการทดสอบ	วิธีทดสอบ
2	น้ำบริโภคในภาชนะบรรจุที่ปิดสนิท	11. Total Hardness (Calculated as $CaCO_3$)	Standard Methods for the Examination of Water and Wastewater. APHA, AWWA, WEF. 24th Edition, 2023. Part 2340 C
		12. Chloride	Standard Methods for the Examination of Water and Wastewater. APHA, AWWA, WEF. 24th Edition, 2023. Part 4500-Cl^- B
		13. Mercury	Standard Methods for the Examination of Water and Wastewater. APHA, AWWA, WEF. 24th Edition, 2023. Part 3112 B
		14. Fluoride	Standard Methods for the Examination of Water and Wastewater. APHA, AWWA, WEF. 24th Edition, 2023. Part 4500-F^- D
		15. Arsenic	Standard Methods for the Examination of Water and Wastewater. APHA, AWWA, WEF. 24th Edition, 2023. Part 3114 C Hydride Generation AAS Method
		16. Cadmium 17. Chromium 18. Copper 19. Iron 20. Manganese 21. Lead 22. Zinc	Standard Methods for the Examination of Water and Wastewater. APHA, AWWA, WEF. 24th Edition, 2023. Part 3120 B Inductively Coupled Plasma (ICP) Method

สำนักมาตรฐานห้องปฏิบัติการ

UNITED ANALYST AND ENGINEERING CONSULTANT COMPANY LIMITED

สำเนาถูกต้อง

หน้า 3 ของทั้งหมด 5 หน้า

หมายเลขทะเบียน 1349/65

แก้ไขครั้งที่ 00

วันที่แก้ไข 14 มกราคม 2569

ให้ไว้ ณ วันที่ 22 เมษายน 2569

ถึงวันที่ 21 เมษายน 2573

ตรวจสอบความถูกต้องโดย หัวหน้ากลุ่มรับรองห้องปฏิบัติการ.................................(นางสาวเสาวนีย์ อารมย์สุข)

ห้องปฏิบัติการบริษัท ยูไนเต็ด แอนนาลิสต์ แอนด์ เอ็นจิเนียริ่ง คอนซัลแตนท์ จำกัด ได้รับการรับรองความสามารถในการทดสอบอาหาร ดังรายการต่อไปนี้

ลำดับ	ชนิดผลิตภัณฑ์/ตัวอย่าง	รายการทดสอบ	วิธีทดสอบ
2	น้ำบริโภคในภาชนะบรรจุที่ปิดสนิท	23. Anionic Surfactants as Methylene Blue Active Substances (MBAS) - MBAS, calculated as Linear Alkylbenzene Sulfonate (LAS) MW = 288.38 - MBAS as ABS, calculated as Linear Alkylbenzene Sulfonate (LAS) MW = 288.38	Standard Methods for the Examination of Water and Wastewater. APHA, AWWA, WEF. 24th Edition, 2023. Part 5540 C
		24. Color	Standard Methods for the Examination of Water and Wastewater. APHA, AWWA, WEF. 24th Edition, 2023. Part 2120-C
		25. Turbidity	Standard Methods for the Examination of Water and Wastewater. APHA, AWWA, WEF. 24th Edition, 2023. Part 2130 B
		26. Sulphate	Standard Methods for the Examination of Water and Wastewater. APHA, AWWA, WEF. 24th Edition, 2023. Part 4500-SO_4^{2-} E

UNITED ANALYST AND ENGINEERING CONSULTANT COMPANY LIMITED
สำเนาถูกต้อง

สำนักมาตรฐานห้องปฏิบัติการ

หน้า [illegible] ของทั้งหมด 5 หน้า

หมายเลขทะเบียน 1349/65

แก้ไขครั้งที่ 00
วันที่แก้ไข 14 มกราคม 2569

ให้ไว้ ณ วันที่ 22 เมษายน 2569
ถึงวันที่ 21 เมษายน 2573

ตรวจสอบความถูกต้องโดย หัวหน้ากลุ่มรับรองห้องปฏิบัติการ (นางสาวเสาวนีย์ อารมย์สุข)

ห้องปฏิบัติการบริษัท ยูไนเต็ด แอนนาลิสต์ แอนด์ เอ็นจิเนียริ่ง คอนซัลแตนท์ จำกัด ได้รับการรับรองความสามารถในการทดสอบอาหาร ดังรายการต่อไปนี้

ลำดับ	ชนิดผลิตภัณฑ์/ตัวอย่าง	รายการทดสอบ	วิธีทดสอบ
2	น้ำบริโภคในภาชนะบรรจุที่ปิดสนิท	27. Nitrate as nitrogen	Standard Methods for the Examination of Water and Wastewater. APHA, AWWA, WEF. 24th Edition, 2023. Part 4110B
		28. Barium 29. Silver 30. Aluminium	Standard Methods for the Examination of Water and Wastewater. APHA, AWWA, WEF. 24th Edition, 2023. Part 3120 B Inductively Coupled Plasma (ICP) Method
		31. Selenium	Standard Methods for the Examination of Water and Wastewater. APHA, AWWA, WEF. 24th Edition, 2023. Part 3114 C Hydride Generation AAS Method

สำนักมาตรฐานห้องปฏิบัติการ

UNITED ANALYST AND ENGINEERING CONSULTANT COMPANY LIMITED
สำเนาถูกต้อง

หน้า 5 ของทั้งหมด 5 หน้า

หมายเลขทะเบียน 1349/65

แก้ไขครั้งที่ 00
วันที่แก้ไข 14 มกราคม 2569

ให้ไว้ ณ วันที่ 22 เมษายน 2569
ถึงวันที่ 21 เมษายน 2573

ตรวจสอบความถูกต้องโดย หัวหน้ากลุ่มรับรองห้องปฏิบัติการ .... (นางสาวเสาวนีย์ อารมย์สุข)

ภาคผนวกที่ 13
เอกสารฝึกอบรมการดับเพลิงและซ้อมอพยพหนีไฟ

วุฒิบัตรเลขที่ สปภ.(กปก.๑) ๑๑๗๔ /๒๕๖๗

กรุงเทพมหานคร

ได้รับใบอนุญาตจากกรมสวัสดิการและคุ้มครองแรงงาน ใบอนุญาตเลขที่ ๐๑๐๒-๐๒-๒๕๖๗-๐๑๕๑

ขอรับรองว่า

นิติบุคคลอาคารชุด ไอดีโอ โมบิ สุขุมวิท ๖๖

ตั้งอยู่เลขที่ ๒๕๕๒ ถนนสุขุมวิท แขวงบางนาเหนือ เขตบางนา กรุงเทพมหานคร ๑๐๒๖๐

ได้ดำเนินการฝึกซ้อมดับเพลิงและฝึกซ้อมอพยพหนีไฟ

ตามกฎกระทรวงกำหนดมาตรฐานในการบริหาร จัดการ และดำเนินการด้านความปลอดภัย อาชีวอนามัย และสภาพแวดล้อมในการทำงานเกี่ยวกับการป้องกันและระงับอัคคีภัย พ.ศ. ๒๕๕๕ ลงวันที่ ๗ ธันวาคม พ.ศ. ๒๕๕๕

มีผู้เข้ารับการฝึกอบรม จำนวน ๒๒ คน

เมื่อวันที่ ๒๙ กันยายน ๒๕๖๗

ให้ไว้ ณ วันที่ ๔ ตุลาคม ๒๕๖๗

(นายสุริยชัย รวิวรรณ)
ผู้อำนวยการสำนักป้องกันและบรรเทาสาธารณภัย
ปฏิบัติราชการแทนผู้ว่าราชการกรุงเทพมหานคร

แบบ กภ.รง.๒

รายงานสรุปผลการจัดฝึกซ้อมดับเพลิงและฝึกซ้อมอพยพหนีไฟ

เขียนที่ สถานีดับเพลิงและกู้ภัยบางกะปิ

วันที่ ๑ เดือน ตุลาคม พ.ศ. ๒๕๖๗

ส่วนที่ ๑ ข้อมูลผู้รับใบอนุญาต

ชื่อผู้รับใบอนุญาต กรุงเทพมหานคร (สำนักป้องกันและบรรเทาสาธารณภัย)

เลขทะเบียนนิติบุคคล ๐-๙๙๔๐-๐๐๑๖๐-๑๕-๑

ใบอนุญาตเลขที่ ๐๑๐๒-๐๒-๒๕๖๗-๐๑๕๑ วันอนุญาต ๑๙ กรกฎาคม ๒๕๖๗ วันหมดอายุ ๑๘ กรกฎาคม ๒๕๗๐

ตั้งอยู่เลขที่ ๗๗/๑ หมู่ที่ - ตรอก/ซอย - ถนน พระราม ๖ แขวง/ตำบล ทุ่งพญาไท เขต/อำเภอ ราชเทวี

จังหวัด กรุงเทพมหานคร รหัสไปรษณีย์ ๑๐๔๐๐ โทรศัพท์ ๐ ๒๒๗๙ ๗๓๐๓ โทรสาร ๐ ๒๒๗๙ ๗๓๐๔

ส่วนที่ ๒ การดำเนินการจัดฝึกซ้อมดับเพลิงและฝึกซ้อมอพยพหนีไฟ (ทำเครื่องหมาย √ ในช่อง ◯)

(√) กรณีสถานประกอบกิจการเดียว

ชื่อสถานประกอบกิจการ นิติบุคคลอาคารชุด ไอดีโอ โมบิ สุขุมวิท ๖๖

ประเภทกิจการ..........

ตั้งอยู่ เลขที่ ๒๕๕๒ หมู่ที่ - ตรอก/ซอย - ถนน สุขุมวิท

แขวง/ตำบล บางนาเหนือ เขต/อำเภอ บางนา จังหวัด กรุงเทพมหานคร

รหัสไปรษณีย์ ๑๐๒๖๐ โทรศัพท์.......... โทรสาร..........

E-mail --

ลูกจ้างทั้งหมด จำนวน ๒๒ คน ผู้เข้ารับการฝึกซ้อมทั้งหมด จำนวน ๒๒ คน

ชาย ๑๐ คน หญิง ๑๒ คน ใช้เวลาในการฝึกซ้อม ๓.๕๐ นาที

◯ กรณีสถานที่ที่มีหลายสถานประกอบกิจการตั้งอยู่รวมกัน

ระบุชื่ออาคาร/สถานที่..........

ตั้งอยู่เลขที่.......... หมู่ที่.......... ตรอก/ซอย.......... ถนน..........

แขวง/ตำบล.......... เขต/อำเภอ.......... จังหวัด..........

รหัสไปรษณีย์.......... โทรศัพท์.......... โทรสาร.......... E-mail..........

สถานประกอบกิจการที่เข้าร่วมทั้งหมด จำนวน.......... แห่ง ประกอบด้วย

๑. ชื่อสถานประกอบกิจการ..........

ลูกจ้างทั้งหมด จำนวน.......... คน ผู้เข้ารับรับการฝึกซ้อมทั้งหมด จำนวน.......... คน

๒. ชื่อสถานประกอบกิจการ..........

ลูกจ้างทั้งหมด จำนวน.......... คน ผู้เข้ารับรับการฝึกซ้อมทั้งหมด จำนวน.......... คน

๓. ชื่อสถานประกอบกิจการ..........

ลูกจ้างทั้งหมด จำนวน.......... คน ผู้เข้ารับรับการฝึกซ้อมทั้งหมด จำนวน.......... คน

(กรณีมีสถานประกอบกิจการเข้าร่วมฝึกซ้อมดับเพลิงและฝึกซ้อมอพยพหนีไฟหลายแห่ง สามารถเพิ่มข้อมูลหรือจัดทำเอกสารแนบเพิ่มเติมได้)

ดำเนินการจัดฝึกซ้อมดับเพลิงและฝึกซ้อมอพยพหนีไฟ เมื่อวันที่ ๒๙ เดือน กันยายน พ.ศ. ๒๕๖๗

- ๒ -

ส่วนที่ ๓ เอกสารหรือหลักฐานที่ต้องแนบ ดังนี้

๑. สำเนาแบบแจ้งกำหนดการจัดฝึกซ้อมดับเพลิงและฝึกซ้อมอพยพหนีไฟ (แบบ กภ.จ.๒)

๒. รายชื่อวิทยากร

๓. รายละเอียดและผลการประเมินการฝึกซ้อมดับเพลิงและฝึกซ้อมอพยพหนีไฟ

ประทับตรา
นิติบุคคล

(ถ้ามี)

ลงชื่อ..ผู้รับใบอนุญาต

(นายสุริยชัย รวิวรรณ)

ผู้อำนวยการสำนักป้องกันและบรรเทาสาธารณภัย

วันที่ ๗ เดือน ตุลาคม พ.ศ. ๒๕๖๗

หมายเหตุ ๑. กรณีเป็นนิติบุคคลที่มีหนังสือรับรองนิติบุคคลให้ประทับตรา จะต้องมีตราประทับพร้อมลงนาม

๒. ให้รายงานสรุปผลการให้บริการจัดฝึกซ้อมดับเพลิงและฝึกซ้อมอพยพหนีไฟ ตามแบบ แบบ กภ.รง.๒ ต่อการให้บริการ ๑ ครั้ง ทั้งนี้ ภายใน ๓๐ วันนับแต่วันที่เสร็จสิ้นการให้บริการ

ที่ กท ๑๘๐๔/ ๒๙๗๕

สำนักป้องกันและบรรเทาสาธารณภัย
๗๗/๑ ถนนพระรามที่ ๖ กทม. ๑๐๔๐๐

๙ ตุลาคม ๒๕๖๗

เรื่อง รายงานสรุปผลการฝึกซ้อมดับเพลิงและฝึกซ้อมอพยพหนีไฟ

เรียน ผู้อำนวยการกองความปลอดภัยแรงงาน กรมสวัสดิการและคุ้มครองแรงงาน

สิ่งที่ส่งมาด้วย ๑. รายงานสรุปผลการฝึกซ้อมดับเพลิงและฝึกซ้อมอพยพหนีไฟ จำนวน ๑ ฉบับ

ด้วย นิติบุคคลอาคารชุด ไอดีโอ โมบิ สุขุมวิท ๖๖ ขอรับการสนับสนุนวิทยากรฝึกซ้อมดับเพลิงและฝึกซ้อมอพยพหนีไฟ เพื่อดำเนินการให้เป็นไปตามกฎกระทรวงกำหนดมาตรฐานในการบริหาร จัดการ และดำเนินการด้านความปลอดภัย อาชีวอนามัย และสภาพแวดล้อมในการทำงานเกี่ยวกับการป้องกันและระงับอัคคีภัย พ.ศ.๒๕๕๕

สำนักป้องกันและบรรเทาสาธารณภัย กรุงเทพมหานคร ในฐานะนิติบุคคลผู้ให้บริการฝึกอบรมฯ ของกรุงเทพมหานคร ได้ดำเนินการฝึกซ้อมดับเพลิงและฝึกซ้อมอพยพหนีไฟ ให้กับพนักงานของนิติบุคคลอาคารชุด ไอดีโอ โมบิ สุขุมวิท ๖๖ เมื่อวันที่ ๒๙ กันยายน ๒๕๖๗ รายละเอียดตามสิ่งที่ส่งมาด้วย

จึงเรียนมาเพื่อโปรดทราบ

ขอแสดงความนับถือ

นายสุริยชัย รวิวรรณ
ผู้อำนวยการสำนักป้องกันและบรรเทาสาธารณภัย

กองปฏิบัติการดับเพลิงและกู้ภัย ๑
โทร. ๐ ๒๓๕๔ ๖๘๔๕
โทรสาร ๐ ๒๓๕๔ ๖๘๔๗

ที่ กท ๑๘๐๔/๓๙๗๖

สำนักป้องกันและบรรเทาสาธารณภัย
๗๗/๑ ถนนพระรามที่ ๖ กทม. ๑๐๔๐๐

๙ ตุลาคม ๒๕๖๗

เรื่อง รายงานสรุปผลการฝึกซ้อมดับเพลิงและฝึกซ้อมอพยพหนีไฟ

เรียน นิติบุคคลอาคารชุด ไอดีโอ โมบิ สุขุมวิท ๖๖

สิ่งที่ส่งมาด้วย ๑. รายงานสรุปผลการฝึกซ้อมดับเพลิงและฝึกซ้อมอพยพหนีไฟ จำนวน ๑ ฉบับ
๒. วุฒิบัตรสำหรับหน่วยงานที่ผ่านการฝึกซ้อมดับเพลิงฯ จำนวน ๑ ฉบับ

ตามที่ นิติบุคคลอาคารชุด ไอดีโอ โมบิ สุขุมวิท ๖๖ ขอรับการสนับสนุนวิทยากรฝึกซ้อมดับเพลิงและฝึกซ้อมอพยพหนีไฟ ให้กับพนักงานของบริษัทในวันที่ ๒๙ กันยายน ๒๕๖๗ นั้น

สำนักป้องกันและบรรเทาสาธารณภัย กรุงเทพมหานคร ในฐานะนิติบุคคลผู้ให้บริการฝึกอบรมฯ ของกรุงเทพมหานคร ได้ดำเนินการฝึกซ้อมดับเพลิงและฝึกซ้อมอพยพหนีไฟให้กับพนักงานของนิติบุคคลอาคารชุด ไอดีโอ โมบิ สุขุมวิท ๖๖ เมื่อวันที่ ๒๙ กันยายน ๒๕๖๗ เรียบร้อยแล้ว รายละเอียดตามสิ่งที่ส่ง มาด้วย

จึงเรียนมาเพื่อทราบ

ขอแสดงความนับถือ

นายสุริยชัย รวิวรรณ
ผู้อำนวยการสำนักป้องกันและบรรเทาสาธารณภัย

กองปฏิบัติการดับเพลิงและกู้ภัย ๑
โทร. ๐ ๒๓๕๔ ๖๘๔๕
โทรสาร ๐ ๒๓๕๔ ๖๘๔๗

THE WORKS

นิติบุคคลอาคารชุด ไอดีโอ โมบิ สุขุมวิท 66

ใบลงนามผู้เข้าร่วมฝึกซ้อมอพยพหนีไฟ ประจำปี 2567

วันอาทิตย์ที่ 29 กันยายน 2567 เวลา 09.00-12.00 น.

IDEO MOBI SUKHUMVIT 66

ลำดับ	บ้านเลขที่	ชั้น/Unit	ชื่อ-สกุล	เบอร์โทร	ลายเซ็น	หมายเหตุ
1	–	–	[illegible]	0884407952	[illegible]	แม่บ้าน
2	–	–	[illegible]	0837718622	[illegible]	แม่บ้าน
3	–	–	[illegible]	0960630781	[illegible]	แม่บ้าน
4	2552/119		[illegible]	0393927914	[illegible]	
5	2552/19		[illegible]	098-2590536	[illegible]	
6	–	–	สุปรียา จันทร์ทอง	0870823081	สุปรียา	แม่บ้าน
7	–	–	[illegible] ศรีโพนทอง	0800034597	[illegible]	แม่บ้าน
8	–	–	[illegible]	0845454061	[illegible]	[illegible]
9	–	–	[illegible]	0903293430	[illegible]	แม่บ้าน
10	2552/10	07-10	[illegible]	086-3561056	[illegible]	
11	–	–	[illegible]	[illegible]	[illegible]	[illegible]
12	–	–	สำมล จันทร์รอด	087-928-4178	สำมล	เจ้าหน้าที่ธุรการ
13	2552/6	–	[illegible]	081-867-1045	[illegible]	
14	–	–	[illegible]	0829024927	[illegible]	[illegible] รปภ.
15	–	–	สมนาด มาสีทา	0615938496	สมนาด	หัวหน้า ร.ป.ภ.
16	2552/40	09-10	[illegible]	0870979079	[illegible]	
17	2552/10	07-10	[illegible] ชาติเชิดศักดิ์	0863270937	[illegible]	
18	–	–	[illegible]	[illegible]		[illegible]
19	–	–	[illegible]	097-9863561	[illegible]	ช่างอาคาร
20	–	–	[illegible]	0969169330	[illegible]	ช่างอาคาร
21	–	–	[illegible]	[illegible]	[illegible]	ช่าง
22	–	–	[illegible]	0991264845	[illegible]	ช่างอาคาร